LSF
LSF-SMT 5.08/08/135 3.5SN BK TU

Weidmüller Interface GmbH & Co. KG
Klingenbergstraße 16
D-32758 Detmold
Germany
Fon: +49 5231 14-0
Fax: +49 5231 14-292083
www.weidmueller.com



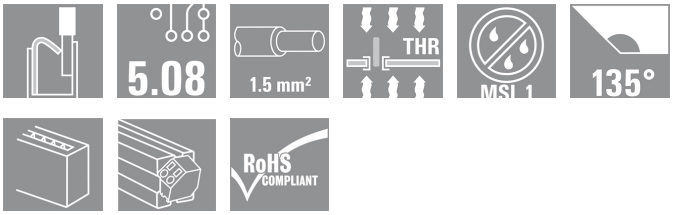

Vollautomatisch bestückbare Leiterplatten-Klemme für den Reflowprozess (SMT), mit Push In Leiteranschlusstechnik. Leiteranschluss und Betätigungsrichtung des Schiebers aus einer Richtung (TOP). Verpackung in Box oder Tape on Reel, Stiftlängen optimiert auf 1,5 mm bzw. 3,5 mm.

- 0,20 - 1,5 mm² (IEC) / 24 - 16 AWG (UL)
- 500 V (IEC) / 300 V (UL)
- 17,5 A (IEC) / 12 A (UL)

Allgemeine Bestelldaten

Best.-Nr.	1885080000
Typ	LSF-SMT 5.08/08/135 3.5SN BK TU
Ausführung	Leiterplattenklemme, 5.08 mm, Polzahl: 8, 135°, Lötstiftlänge (l): 3.5 mm, verzinnt, schwarz, PUSH IN Federanschluss, Klemmbereich, Bemessungsanschluss, max.: 1.5 mm², Tube
GTIN (EAN)	4032248489749
VPE	13 Stück
Produkt-Kennzahlen	IEC: 500 V / 17.5 A / 0.2 - 1.5 mm² UL: 300 V / 12 A / AWG 24 - AWG 16
Verpackung	Tube

Erstellungs-Datum 22. Februar 2013 01:28:42 MEZ

LSF
LSF-SMT 5.08/08/135 3.5SN BK TU

Weidmüller Interface GmbH & Co. KG
Klingenbergstraße 16
D-32758 Detmold
Germany
Fon: +49 5231 14-0
Fax: +49 5231 14-292083
www.weidmueller.com

Technische Daten

Abmessungen und Gewichte

Nettogewicht	9,385 g

Systemkennwerte

Produktfamilie	LSF	Leiter-Anschlusstechnik	PUSH IN Federanschluss
Montage auf der Leiterplatte	Reflow-Lötanschluss	Leiter-Abgangsrichtung	135°
Raster in mm (P)	5,08 mm	Raster in Zoll (P)	0,2 inch
Polzahl	8	Kundenseitig anreihbar	Ja
Anzahl Reihen	1	Lötstiftlänge (l)	3,5 mm
Bestückungsloch-Durchmesser (D)	1,1 mm	Bestückungsloch-Durchmesser Toleranz (D)	+ 0,1 mm
Anzahl Lötstifte pro Pol	2	Abisolierlänge	8 mm
L1 in mm	35,56 mm	L1 in Zoll	1,4 inch
Berührungsschutz nach DIN VDE 0470	IP 20	Berührungsschutz nach DIN VDE 57 106	fingersicher

Werkstoffdaten

Isolierstoff	LCP GF	Farbe	schwarz
Brennbarkeitsklasse nach UL94	V-0	CTI	≥ 175
Kontaktmaterial	Cu-Leg	Kontaktoberfläche	verzinnt
Kontaktbasismaterial	Cu-Leg		

Anschließbare Leiter

Klemmbereich, Bemessungsanschluss, min.	0,13 mm²	Klemmbereich, Bemessungsanschluss, max.	1,5 mm²
Leiteranschlussquerschnitt AWG, min.	AWG 24	Leiteranschlussquerschnitt AWG, max.	AWG 16
eindrähtig, min. H05(07) V-U	0,2 mm²	eindrähtig, max. H05(07) V-U	1,5 mm²
feindrähtig, min. H05(07) V-K	0,2 mm²	feindrähtig, max. H05(07) V-K	1,5 mm²
mit Aderendhülse nach DIN 46 228/1, min.	0,25 mm²	mit Aderendhülse nach DIN 46 228/1, max.	1,5 mm²
mit AEH mit Kragen DIN 46 228/4, min.	0,25 mm²	mit AEH mit Kragen DIN 46 228/4, max.	0,75 mm²

Bemessungsdaten nach DIN IEC

Bemessungsstrom, min. Polzahl (Tu=20°C)	17,5 A	Bemessungsstrom, max. Polzahl (Tu=20°C)	17,5 A
Bemessungsstrom, Polzahl (Tu=40°C), min.	17,5 A	Bemessungsstrom, Polzahl (Tu=40°C), max.	15 A
Bemessungsspannung bei Überspannungsk./Verschmutzungsgrad II/2	500 V	Bemessungsspannung bei Überspannungsk./Verschmutzungsgrad III/2	320 V
Bemessungsspannung bei Überspannungsk./Verschmutzungsgrad III/3	250 V	Bemessungsstoßspannung bei Überspannungsk./Verschmutzungsgrad II/2	4 kV
Bemessungsstoßspannung bei Überspannungsk./Verschmutzungsgrad III/2	4 kV	Bemessungsstoßspannung bei Überspannungsk./Verschmutzungsgrad III/3	4 kV
Kurzzeitstromfestigkeit	3 x 1s mit 80 A		

LSF
LSF-SMT 5.08/08/135 3.5SN BK TU

Weidmüller Interface GmbH & Co. KG
Klingenbergstraße 16
D-32758 Detmold
Germany
Fon: +49 5231 14-0
Fax: +49 5231 14-292083
www.weidmueller.com

Technische Daten

Nenndaten nach CSA

Institut (CSA)		Nennspannung (Use group B)	300 V
Nennstrom (Use group B)	10 A	Nennspannung (Use group D)	300 V
Nennstrom (Use group D)	10 A	Leiteranschlussquerschnitt AWG, min.	AWG 24
Leiteranschlussquerschnitt AWG, max.	AWG 16		

Nenndaten nach UL 1059

Nennspannung (Use group B)	300 V	Nennstrom (Use group B)	12 A
Nennspannung (Use group D)	300 V	Nennstrom (Use group D)	10 A
Leiteranschlussquerschnitt AWG, min.	AWG 24	Leiteranschlussquerschnitt AWG, max.	AWG 16

Klassifikationen

ETIM 3.0	EC001284	UNSPSC	30-21-18-11
eClass 5.1	27-26-11-01	eClass 6.0	27-26-11-01
eClass 7.0	27-44-04-01		

Hinweise

Hinweise

- Weitere Farben des Schiebers auf Anfrage
- Bemessungsstrom bezogen auf Bemessungsquerschnitt und min. Polzahl
- AEH ohne Kunststoffkragen nach DIN 46228/1
- Zeichnungsangabe P = Raster
- Betätigungskraft des Schiebers max. 40 N
- Bemessungsdaten sind bezogen auf das jeweilige Bauteil. Luft- und Kriechstrecken zu anderen Bauteilen sind entsprechend der jeweils relevanten Anwendungsnormen zu gestalten.
- Crimpform A für AEH des Crimpwerkzeuges PZ 6/5 empfohlen

Zulassungen

Zulassungen

LSF
LSF-SMT 5.08/08/135 3.5SN BK TU

Weidmüller Interface GmbH & Co. KG
Klingenbergstraße 16
D-32758 Detmold
Germany
Fon: +49 5231 14-0
Fax: +49 5231 14-292083
www.weidmueller.com

Zeichnungen

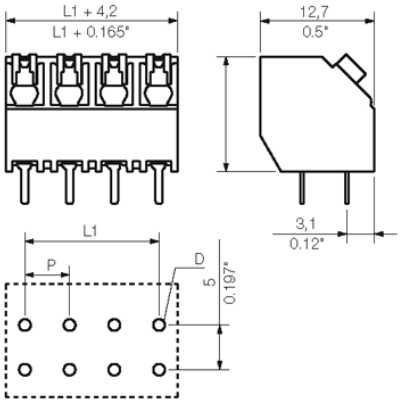

LSF-SMT 5.08/../135 1.5

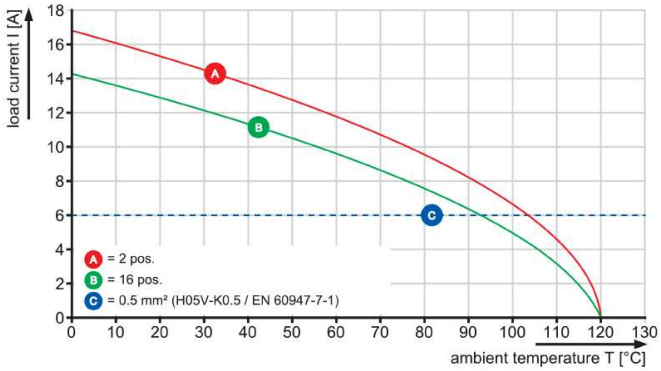

LSF-SMT 5.08/../135 1.5

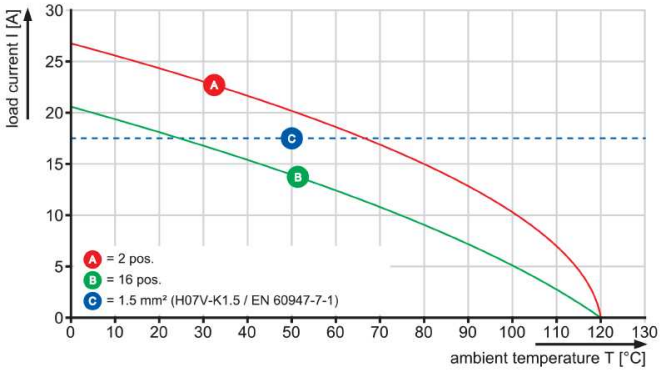

LSF-SMT 5.08/../135 3.5

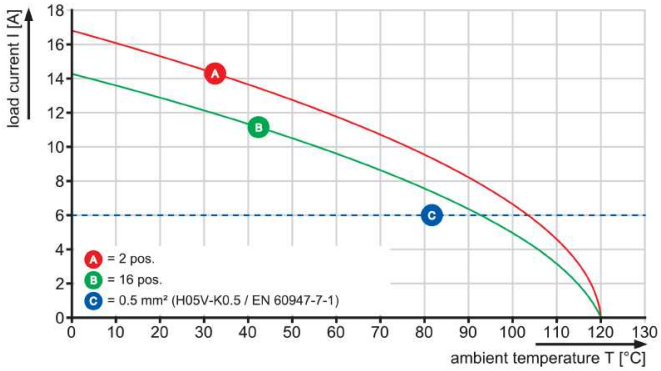

LSF-SMT 5.08/../135 3.5

