FIBOX
Enclosing innovations

all empty PC 125/75 HT

Beispiel

Bestellzeichen:	PC 125/75 HT	**EAN Code:**	6418074014030
Artikelnummer:	6011908	**E-Nummer:**	
Beschreibung:	Gehäuse PC ▪ rauchgrau transparenter Deckel	Finland:	3420442
Anmerkungen:	hohes Unterteil	Dänemark:	8212022577
		Italien:	7352057
		Norwegen:	

Besteht aus: all empty

Abmessungen:	**Länge**	**Breite**	**Höhe**
mm:	130	130	75
inch:	5.1	5.1	3.0

Materials:

Material:	all empty
Unterteilfarbe:	RAL 7035
Deckelfarbe:	Rauchgrau Polyamid
Deckelschraubenmaterial:	
Deckelschraubenfarbe:	Schwarz
Dichtungsmaterial:	TPE

Temperatur Bereich:

Kurzzeit:	-40 ... 120 °C
Dauergebrauch:	-40 ... 80 °C
Kurzzeit:	-40 ... 250 °F
Dauergebrauch:	-40 ... 175 °F

Zubehör:

MIV 125	Montageplatte
MIN 10	Tragschiene TS 15
MIV 10	Tragschiene TS 35
FP A 125/130	Frontplatte
HFP 130	Befestigungsleiste für Frontplatte (FP A 100-125)
FP 22046	Wandbefestigungslaschen

Auswertung:

Schutzart (EN 60529): IP 66/67
Schlagfestigkeit (EN 62262): IK 08
Elektrische Isolierung: Voll isoliert
Halogen frei (DIN/VDE 0472, Part 815): Ja
UV Resistenz: UL 508
Brandklassifikation (UL 746 C 5): UL 746C 5V
Glühdrahttest (IEC 695-2-1) °C: 960
NEMA Klassifikation: NEMA 1, 4, 4X, 6

Zertfikate:

Germanischer Lloyd (GL)
Underwriters Laboratories
Det Norske Veritas
Fimko
Europe EN 62208: 2003
UL Canada
Gost R

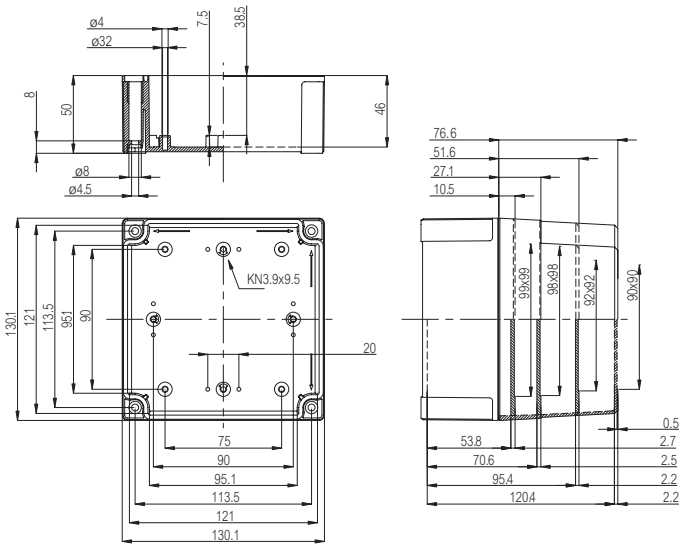

© Fibox Oy, Die Angaben können ohne Ankündigung geändert werden (gedruckt: 10.6.2012)