Fastron Standard Metallgehäuse

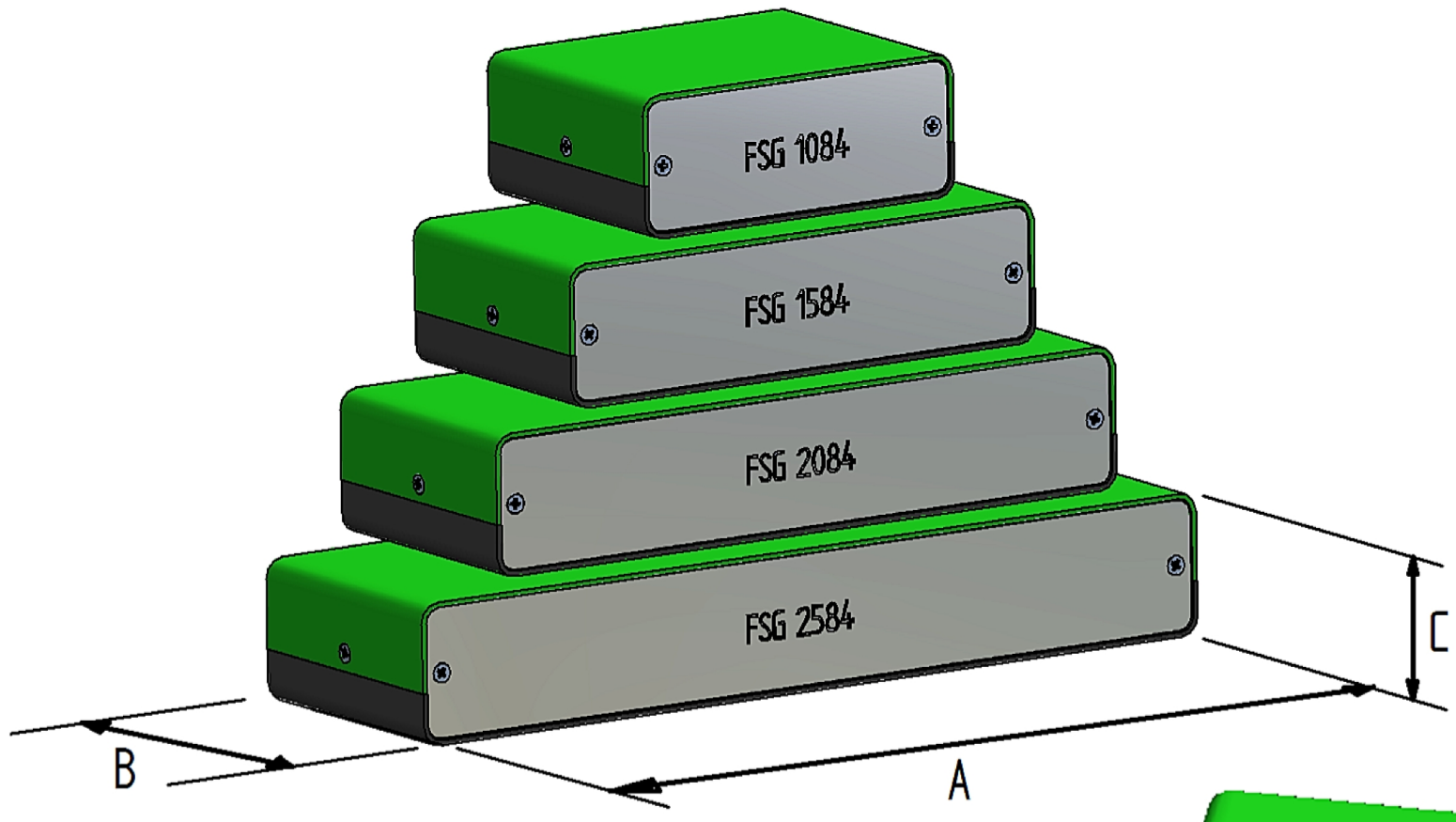

Zeichnung:

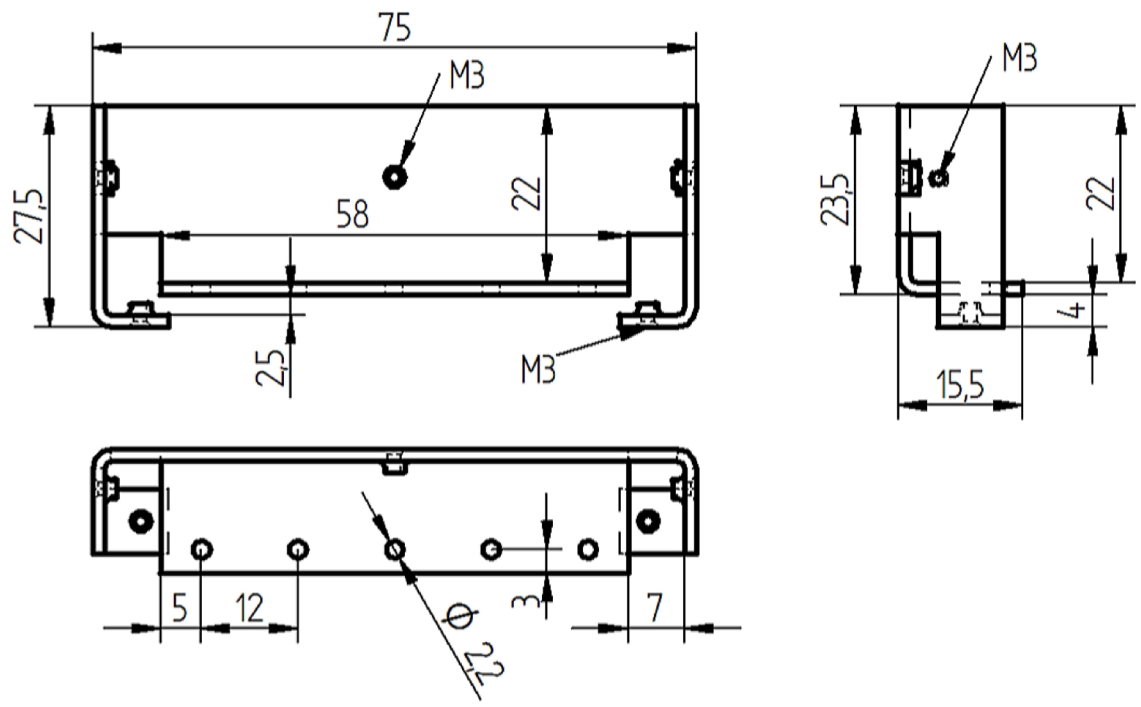

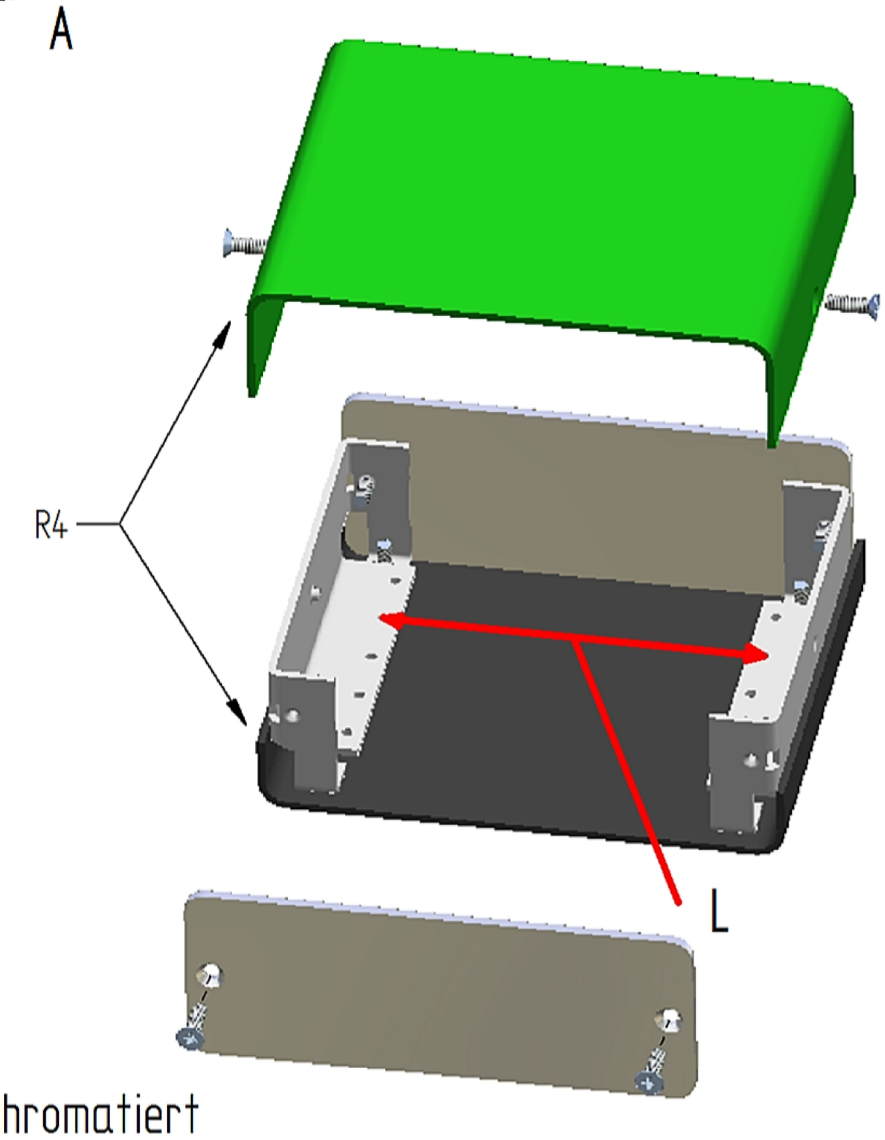

- Frontplatten : Materialdicke 2,0mm Aluminium, feingeschliffen, chromatiert
- Deckel (oben) : Materialdicke 1,5mm Aluminium , Pulver lackiert, Feinstruktur, grün (RAL 6018)
- Deckel (unten) : Materialdicke 1,5mm Aluminium , Pulver lackiert, Feinstruktur, grau (RAL 7016)
- Montagewinkel : Materialdicke 1,5mm Dx51+275Z
- IP 40 Schutz
- 4 Stk. selbstklebende Gumifüsse beigelegt
- Lieferzustand montiert. (linsensenkschrauben : DIN965 M3x8 ; DIN966 M3x8)

Artikelnummer	A (mm)	B (mm)	C (mm)	L (mm)	Innenmasse (mm)	Gewicht (g)	Verpackungseinheit
FSG1084	100	80	40	72	72 x 58 x 25	200	6 Stk
FSG1584	150	80	40	122	122 x 58 x 25	250	6 Stk
FSG2084	200	80	40	172	172 x 58 x 25	300	12 Stk
FSG2584	250	80	40	222	222 x 58 x 25	355	8 Stk

lead-free RoHS www.fastrongroup.com