Wird verwendet für:	
15.1200.10	

Passmaß	Abmaß

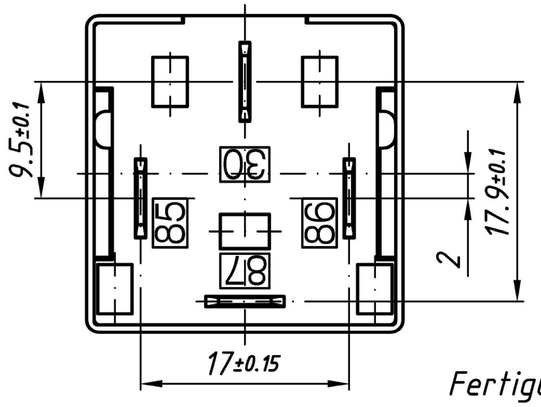

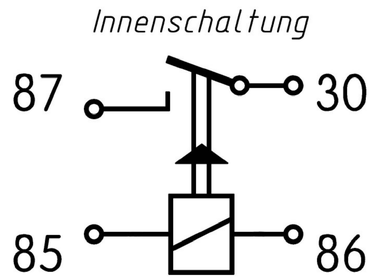

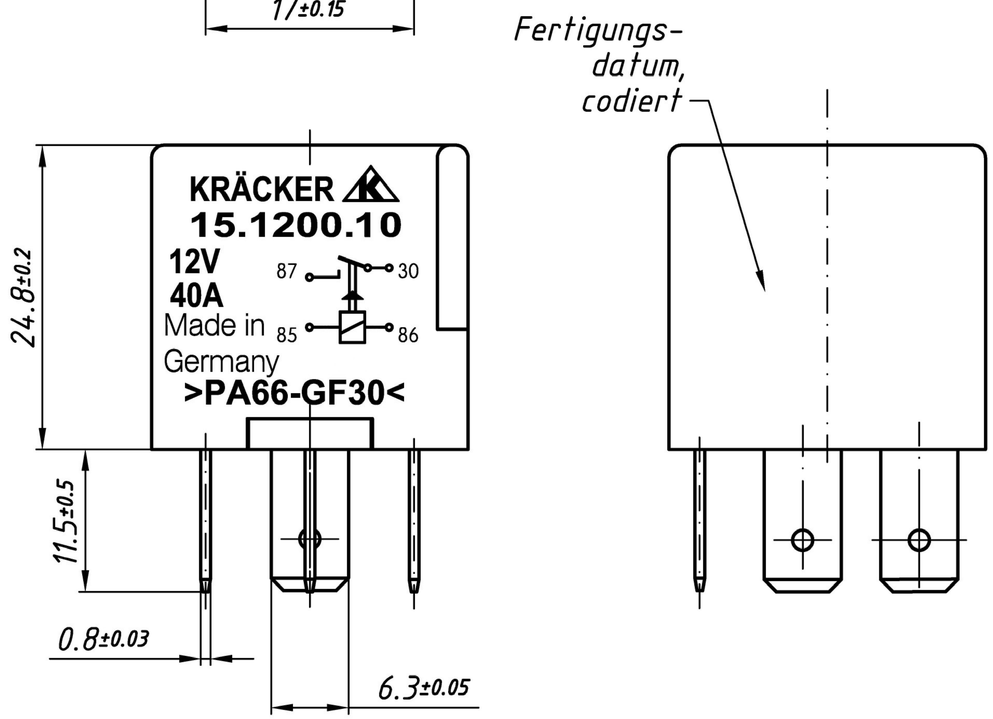

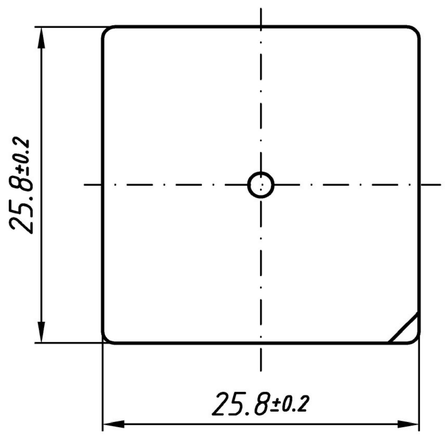

Gehaeuse: PA 66 mit 30% Glasfaser, schwarz; Teilekennzeichnung gedruckt in weiß;
Datum auf einer Seite gepraegt oder gedruckt;
Grundplatte: PA66 mit 30% Glasfaser, schwarz; Klemmenbezeichnung auf Anschlussseite;
Klemmen (Stecker): Kl. 86,85,30: A6,3 x 0,8; Mu St2 DIN 1624 gal Cu 2 -1; Sn 6 +2 um
Kl. 87: A6,3 x 0,8; gal. Sn 6 +2
Kontaktwerkstoff: Hammer; AgSnO 2; Amboss; AgNi 10
Kontaktabstand: >= 0,4 mm

Anzugs-/Durchzugsspannung: <= 7 V DC bei 20 °C; <= 4,8 V DC bei -40 °C
Anzugs-/Durchzugsspannung in gesamten Temperaturbereich mit zuvor angelegter Spulenspannung 13,5 V DC 1h : <= 8,5 V DC

Abfallspannung bei 20° C : 1,5 V <= U_{ab} <= 4,8 V
Spulennennstrom bei 20° C und U_{nenn} = 12 V : I_{nenn} <= 150 mA
Kontaktkraft: >= 1,8 N

Kontaktdaten:
Schaltspannung: 60 V AC; 75 V DC
Lastart: ohmsch

Spulendaten:
Nennspannung: 12 V DC
Spulenwiderstand: 85 Ohm - 5 Ohm +9 Ohm

Allgemeine Daten:
Betriebstemperaturbereich: -40° bis 85° C
Ansprech-/ Abfallzeit: <= 8 ms
Mechanische Lebensdauer: 1 000 000 Schaltspiele
Elektrische Lebensdauer bei Nennlast: >125 000 Schaltspiele
Einbaulage: beliebig
Schuettelfestigkeit: 10 g
Schutzart: IP 54 nach DIN 40 050

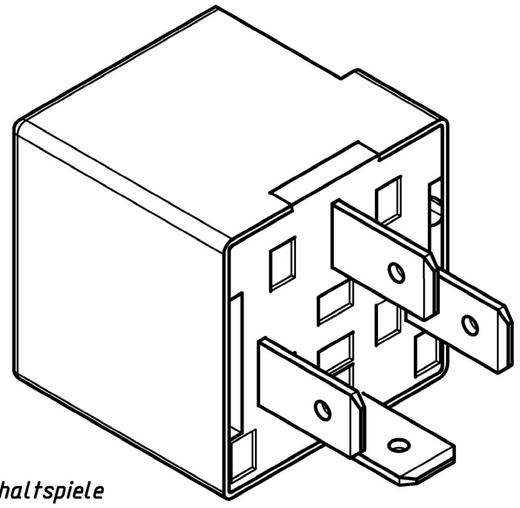

Gewicht: 36 g

Ausgabe	Änd.- Mitt.-Nr.	Tag	Name

Maße ohne Toleranzangabe nach DIN 7168 mittel		Maßstab 2:1
2004	Tag	Name
bearb.	25.06.	sachs
gepr.		
Norm		

KRÄCKER
12277 Berlin
Germany

Werkstoff: ———
Fertigzustand: ———
Oberfl.:
Zeichnungs-Nr.: 4-15.1201.09
15.1200.10

Angebotszeichnung:
Arbeitskontakt-Relais

Blatt von Bl. Format: DIN A3

Ersatz fuer:
Ersetzt durch:

Diese Unterlage ist unser Eigentum, jede Vervielfältigung, Verwertung und Mitteilung an dritte Personen ist strafbar, verpflichtet zu Schadensersatz und wird gerichtlich verfolgt: (Urheberrechtsgesetz, Gesetz gegen unlauteren Wettbewerb, BGB). Alle Rechte für den Fall der Patenterteilung (§ 7 Abs. 1 PatG) oder der GM-Eintragung (§ 5 Abs. 4 GMG) vorbehalten.