GEHÄUSE KUNSTSTOFF

Ordering No. 50 63 78
CON-GEH-KSG-T1-C1-A

Leistungsmerkmale

- **Formschönes, robustes Kunststoffgehäuse**
- **Vielseitig einsetzbar**
- **Einfache Wandmontage möglich**
- **Integrierte Verschraubung**
- **Temperatur Einsatzbereich -20 ... 80 °C**
- **Schutzart IP65**

Typische Anwendungsgebiete

- **Elektronische Anwendungen im Niederspannungsbereich**
- **Elektroinstallationen**
- **Gebäudeleittechnik**
- **OEM Produkte**

Eigenschaften

Das glaskugelverstärkte Polyamidgehäuse ist wetterfest mit Schutzart IP65. Somit eignet es sich auch für raue Umgebungsbedingungen. Der großzügige Kabeleinlass für Kabel bis Ø 9 mm, die integrierten Schnellverschlüsse sowie schon vorhandene Montagebohrungen beschleunigen die Montage.

Maßzeichnung

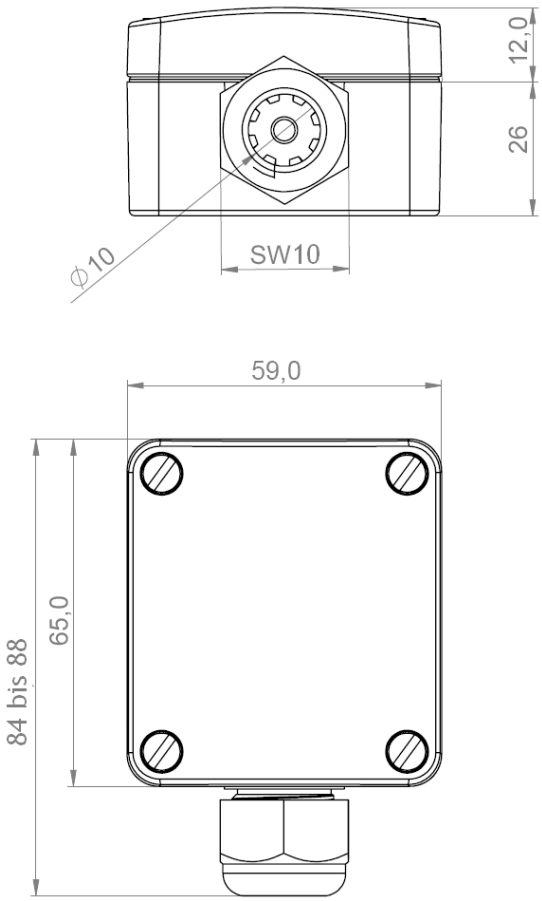

B+B Thermo-Technik GmbH Postfach 1748 D-78158 Donaueschingen Tel.: +49 771 8316-622 Fax: +49 771 8316-629

Ausgabe 09/2011

Technische Änderungen vorbehalten!

CFriedrich, Datenblatt_DBD.dot

ARTIKELBEZEICHNUNG BEST.NR.

Technische Daten

Kunststoffgehäuse	
Material	Polyamid, glaskugel verstärkt
Temperaturbereich	-20 ... +80 °C
Abmessungen(LxBxH)	88 (max.) x 59 x 38 mm
Lieferumfang	Inklusive Schnellverschlüsse
Anschluss	Integrierte Verschraubung
Änderungen der technischen Daten, die dem technologischen Fortschritt dienen, bleiben vorbehalten!	

3D Ansicht

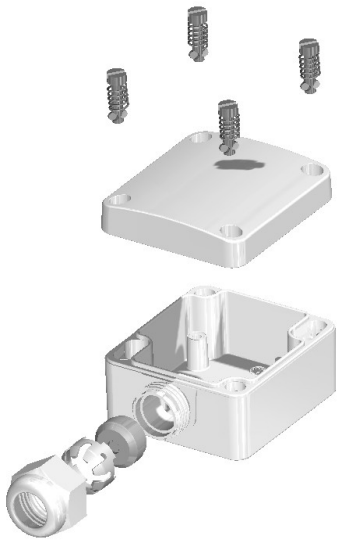

HYGROSENS INSTRUMENTS GmbH Postfach 1054 D-79839 Löffingen Tel: +49 7654 808969-0 Fax: +49 7654 808969-9

Ausgabe 09/2008 Technische Änderungen vorbehalten!