Solid-State-Relaismodul - PLC-OPT- 24DC/ 48DC/100 - 2900352

Bitte beachten Sie, dass die hier angegebenen Daten dem Online-Katalog entnommen sind. Die vollständigen Informationen und Daten entnehmen Sie bitte der Anwenderdokumentation. Es gelten die Allgemeinen Nutzungsbedingungen für Internet-Downloads. (http://download.phoenixcontact.de)



PLC-INTERFACE, bestehend aus Grundklemme PLC-BPT mit Push-in-Anschluss und steckbarem Miniatur-Solid-State-Relais, zur Montage auf Tragschiene NS 35/7,5, Eingang: 24 V DC, Ausgang: 3-48 V DC/100 mA

Produkteigenschaften

- Schmale Bauform
- Effiziente Anbindung an die Systemverkabelung mittels V8-Adapter
- RT-III gedichtete Solid-State-Relais
- Funktionelle Steckbrücken
- Hohe Schaltleistung
- Integrierte Eingangsbeschaltung
- Nullspannungsschalter bei AC-Ausgang



Kaufmännische Daten

Verpackungseinheit	10
GTIN	4046356508636

Technische Daten

Hinweis:

Nutzungsbeschränkung	EMV: Klasse-A-Produkt, siehe Herstellererklärung im Downloadbereich

Maße

Breite	6,2 mm
Höhe	80 mm
Tiefe	94 mm

Umgebungsbedingungen

Umgebungstemperatur (Betrieb)	-25 °C ... 60 °C
Umgebungstemperatur (Lagerung/Transport)	-25 °C ... 70 °C

Eingangsdaten

Eingangsnennspannung U_N	24 V DC
Eingangsspannungsbereich bezogen auf U_N	0,8 ... 1,2
Schaltschwelle "0"-Signal bezogen auf U_N	≤ 0,4

Solid-State-Relaismodul - PLC-OPT- 24DC/ 48DC/100 - 2900352

Technische Daten

Eingangsdaten

Schaltschwelle "1"-Signal bezogen auf U_N	≥ 0,8
Typischer Eingangsstrom bei U_N	8,5 mA
Einschaltzeit typisch	20 µs (bei U_N)
Ausschaltzeit typisch	300 µs (bei U_N)
Betriebsspannungsanzeige	LED gelb
Schutzbenennung	Verpolschutz
Schutzbenennung	Freilaufdiode
Schutzschaltung/-Bauteil	Verpolschutzdiode
Schutzschaltung/-Bauteil	Freilaufdiode
Übertragungsfrequenz	300 Hz

Ausgangsdaten

Ausgangsspannungsbereich	3 V DC ... 48 V DC
Grenzdauerstrom	100 mA
Spannungsabfall bei max. Grenzdauerstrom	≤ 1 V
Ausgangsschaltung	2-Leiter, massefrei
Schutzbenennung	Verpolschutz
Schutzbenennung	Überspannungsschutz
Schutzschaltung/-Bauteil	Verpolschutzdiode

Anschlussdaten

Anschlussart	Push-in-Anschluss
Abisolierlänge	8 mm
Leiterquerschnitt starr min	0,14 mm²
Leiterquerschnitt starr max	2,5 mm²
Leiterquerschnitt flexibel min	0,14 mm²
Leiterquerschnitt flexibel max	2,5 mm²
Leiterquerschnitt AWG/kcmil min	26
Leiterquerschnitt AWG/kcmil max	14

Allgemein

Prüfspannung Eingang/Ausgang	2,5 kV (50 Hz, 1 min.)
Einbaulage	beliebig
Montagehinweis	anreihbar ohne Abstand
Betriebsart	100 % ED
Brennbarkeitsklasse nach UL 94	V0
Verschmutzungsgrad	2
Überspannungskategorie	III

Klassifikationen

eCl@ss

eCl@ss 4.0	27371001

Solid-State-Relaismodul - PLC-OPT- 24DC/ 48DC/100 - 2900352

Klassifikationen

eCl@ss

eCl@ss 4.1	27371001
eCl@ss 5.0	27371001
eCl@ss 5.1	27371001
eCl@ss 6.0	27371001
eCl@ss 7.0	27371001
eCl@ss 8.0	27371001

ETIM

ETIM 3.0	EC001504
ETIM 4.0	EC001504
ETIM 5.0	EC001504

UNSPSC

UNSPSC 6.01	30211916
UNSPSC 7.0901	39121542
UNSPSC 11	39121542
UNSPSC 12.01	39121542
UNSPSC 13.2	39121542

Approbationen

UL Recognized / UL Listed / cUL Recognized / cUL Listed / GL / UL Listed / cUL Listed / cULus Recognized / cULus Listed /

Approbationsdetails

UL Recognized

UL Listed

cUL Recognized

cUL Listed

GL

Solid-State-Relaismodul - PLC-OPT- 24DC/ 48DC/100 - 2900352

Approbationen

UL Listed

cUL Listed

cULus Recognized

cULus Listed

Zubehör

Tragschiene

NS 35/ 7,5 V2A UNPERF 2000MM - 0801377



NS 35/ 7,5 PERF 2000MM - 0801733



NS 35/ 7,5 CU UNPERF 2000MM - 0801762



Solid-State-Relaismodul - PLC-OPT- 24DC/ 48DC/100 - 2900352

Zubehör

NS 35/15 UNPERF 2000MM - 1201714



NS 35/15 CU UNPERF 2000MM - 1201895



NS 35/15-2,3 UNPERF 2000MM - 1201798



NS 35/15 AL UNPERF 2000MM - 1201756



NS 35/15 PERF 2000MM - 1201730



NS 35/ 7,5 UNPERF 2000MM - 0801681



Solid-State-Relaismodul - PLC-OPT- 24DC/ 48DC/100 - 2900352

Zubehör

Einspeisemodul

PLC-ESK GY - 2966508



Trennplatte

PLC-ATP BK - 2966841



Schraubwerkzeug

SZF 1-0,6X3,5 - 1204517



Klemmenmarker beschriftet

ZB 6,LGS:FORTL.ZAHLEN - 1051016



Klemmenmarker unbeschriftet

Solid-State-Relaismodul - PLC-OPT- 24DC/ 48DC/100 - 2900352

Zubehör

ZB 6:UNBEDRUCKT - 1051003



Anschaltmodul

PLC-V8/FLK14/OUT - 2295554



PLC-V8/FLK14/OUT/M - 2304102



PLC-V8/D15B/OUT - 2296061



PLC-V8/FLK14/IN - 2296553



Solid-State-Relaismodul - PLC-OPT- 24DC/ 48DC/100 - 2900352

Zubehör

PLC-V8/FLK14/IN/M - 2304115



PLC-V8/D15B/IN - 2296087



Übergabemodul

PLC-V8/D15S/OUT - 2296058



PLC-V8/D15S/IN - 2296074



Relaissockel

PLC-BPT- 24DC/21 - 2900445



Einzel-Solid-State-Relais

Solid-State-Relaismodul - PLC-OPT- 24DC/ 48DC/100 - 2900352

Zubehör

OPT-24DC/ 48DC/100 - 2966618



Brücke

FBST 500-PLC RD - 2966786



FBST 500-PLC BU - 2966692



FBST 500-PLC GY - 2966838



FBST 6-PLC RD - 2966236



Solid-State-Relaismodul - PLC-OPT- 24DC/ 48DC/100 - 2900352

Zubehör

FBST 6-PLC BU - 2966812



FBST 6-PLC GY - 2966825



FBST 8-PLC GY - 2967688



Zeichnungen

Solid-State-Relaismodul - PLC-OPT- 24DC/ 48DC/100 - 2900352

Schaltplan

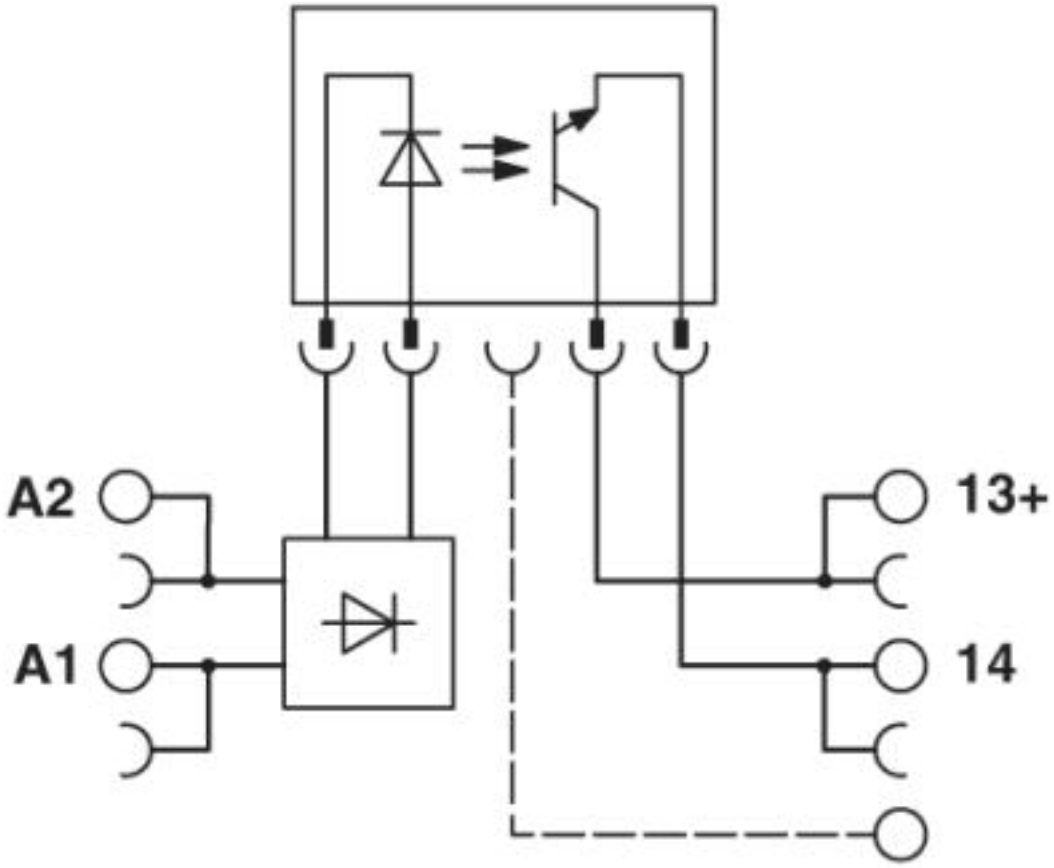

© Phoenix Contact 2013 - alle Rechte vorbehalten
http://www.phoenixcontact.com