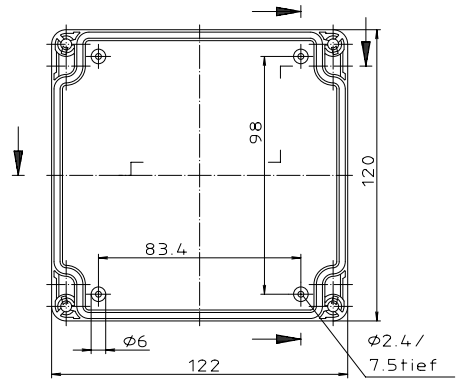

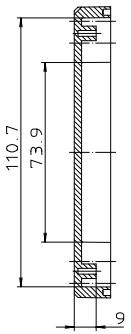

Ausführung EM/ET 217 F

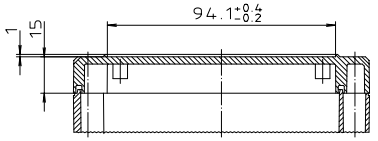

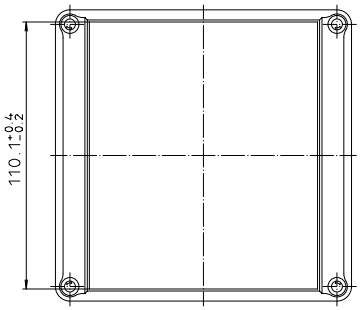

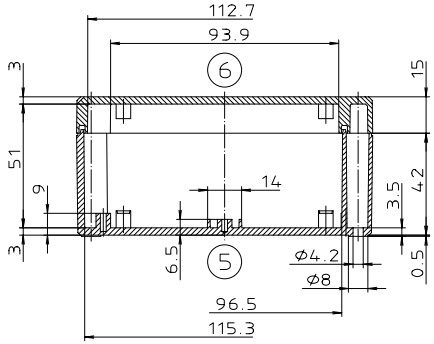

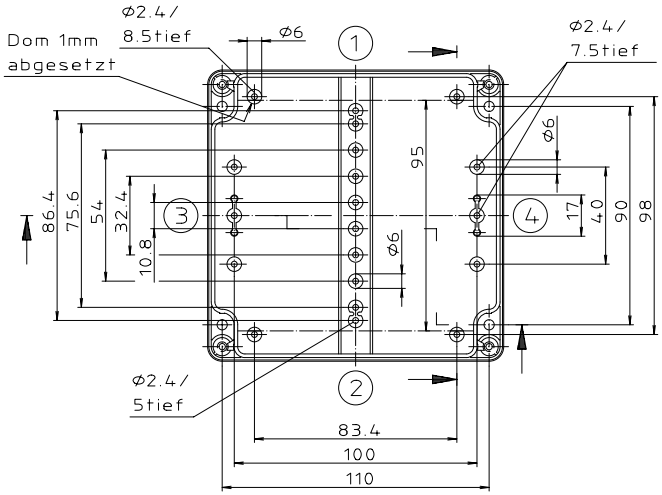

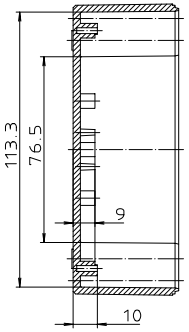

"Schutzvermerk nach DIN 34 beachten"

Maßstab: 1:1	
Zchn.Nr: 1K 5145.068.05	
Artikel: EM/ET 217 EM/ET 217 F Katalogzeichnung	
3633 22.08.02 2785 01.03.95 2762 29.01.95 2742 08.01.95	BOPLA A Phoenix Mecano Company
Ae.Nr.: Datum:	DISK: 2 500 983 Datum: 06.01.93 SM