A9084165

KOMBI-PULTGEHÄUSE F

Zweiteiliges Gehäuse mit geneigtem Bedienfeld. Im Unterteil Befestigungstürme für den Einbau von Leiterplatten. Auf der Rückseite hochgezogene Fläche für Kabeldurchführungen und Steckermontage.

Ausführung
Flache Ausführung ohne Sichtaufsatz

Lieferumfang
1 Ober- und Unterteil, Montage-Set



TECHNISCHE DATEN

Material	ABS (UL 94 HB)
Farbe	Oberteil grauweiß RAL 9002, Unterteil kieselgrau RAL 7032
Standards	RoHS konform, REACH konform

Breite	228 mm
Tiefe	216 mm
Höhe	76 mm
Platinenlänge Unterteil	196 mm
Platinenbreite Unterteil	210 mm

Bitte die Maße an aktuellen Teilen abnehmen. Diese unterliegen material- und produktionsspezifischen Fertigungstoleranzen.

KUNDENSPEZ. MODIFIKATIONEN

Was benötigen Sie für Ihr persönliches Produkt? Bei Bedarf liefern wir Ihnen die Gehäuse/Drehknöpfe einbaufertig mit allen notwendigen Modifikationen und Veredelungen. Wir beraten Sie gerne. Fragen Sie an!

Produktoptionen für A9084165

A9084165

KOMBI-PULTGEHÄUSE F



Mechanische Bearbeitung



Lackieren



Bedruckung



Laserbeschriftung



Sondermaterial



EMV Schutz



Konfektion / Montage

A9084165

KOMBI-PULTGEHÄUSE F

ZUBEHÖR ZUM KOMPLETTIEREN



A9184001
Frontplatte
Aluminium
matt eloxiert
200x130x1,5mm

ZUBEHÖR "SCHRAUBEN"



A0306031
Selbstformende Schraube 3 x 6 mm (PZ1)

ZUBEHÖR



A9210290
Anti-Rutsch-Füßchen 9,5 x 3,8 mm
transparent

Technische Änderungen vorbehalten. © OKW Gehäusesysteme, Buchen/Deutschland.

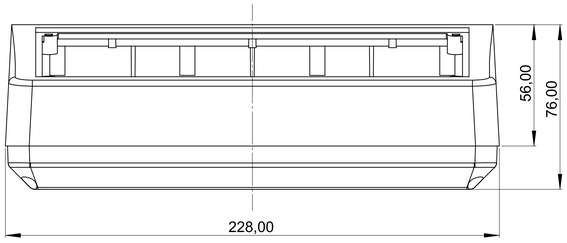

Schnitt A-A

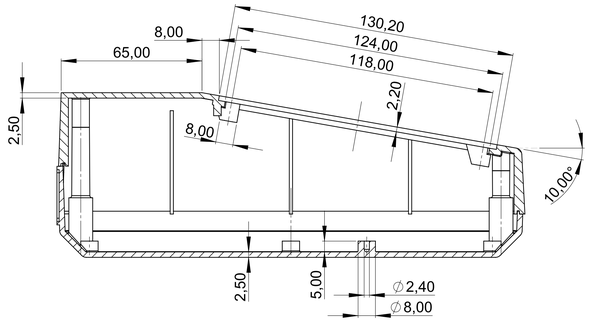

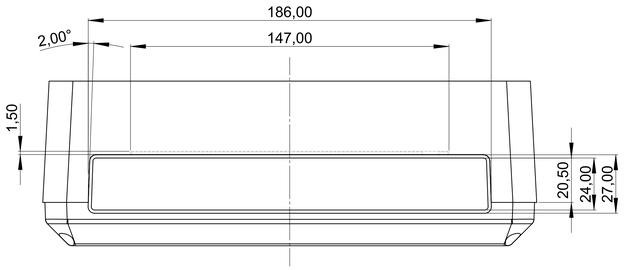

Oberteil
Aussenansicht

Top part
Outside view

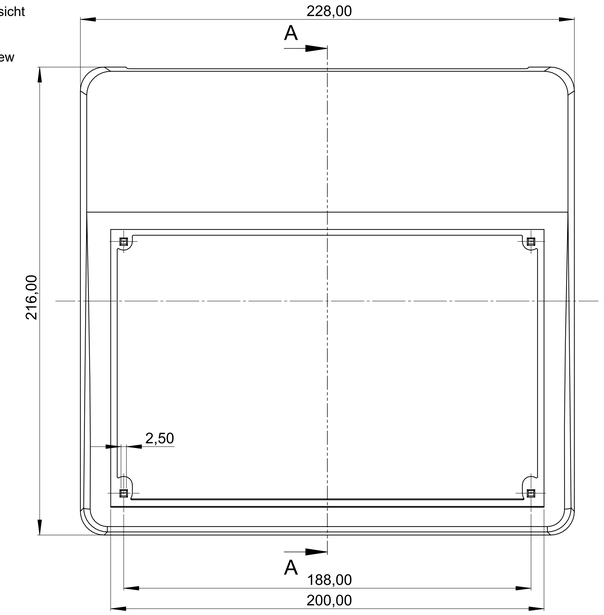

Unterteil
Aussenansicht

Base part
Outside view

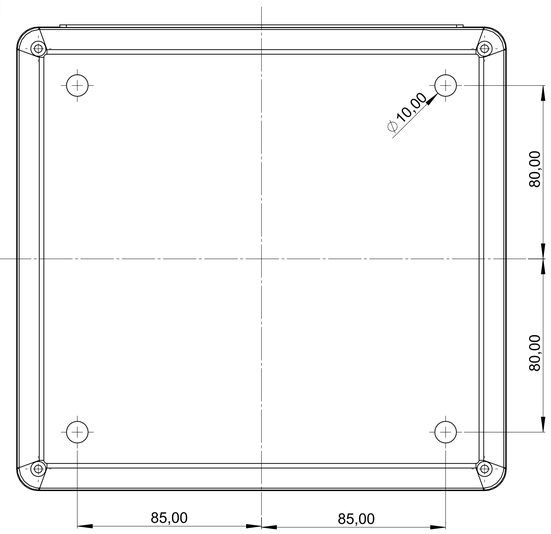

Oberteil
Innenansicht

Top part
Inside view

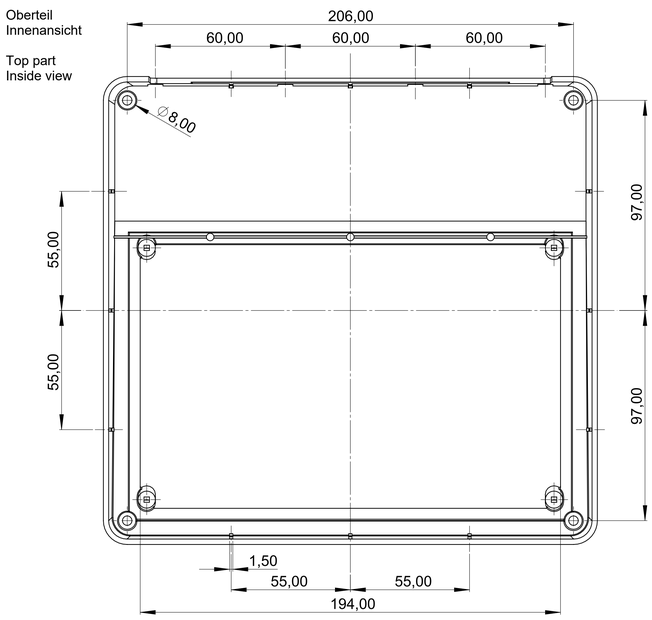

Unterteil
Innenansicht

Base part
Inside view

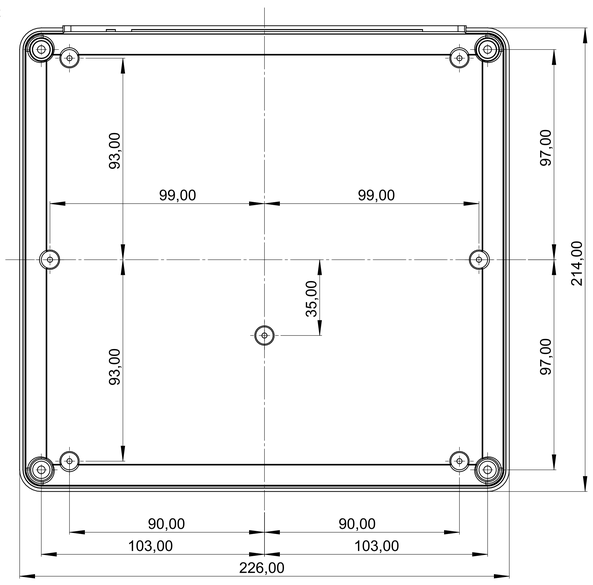

Bitte die Maße an aktuellen Teilen abnehmen.
Diese unterliegen material- und produktionsspezifischen Fertigungstoleranzen.

Please take the dimensions from current parts.
These are subject to material- and manufacturing-specific tolerances.

Informationskopie
wird nicht aktualisiert
Copy for Information
will not be updated

Technische Änderungen vorbehalten. Irrtümer oder Druckfehler begründen keinen Anspruch auf Schadenersatz. Wichtige Einbaumaße bitte direkt mit dem aktuellen Produkt abstimmen.

Subject to technical modification without prior notice. Typographical and other errors do not justify any claim for damages. All dimensions should be verified using an actual moulded part.

Sous reserve de modifications techniques. Toute erreur ou faute d'impression ne donne pas droit à demande d'indemnisation. Nous prions les clients de vérifier les dimensions des composants avec les boîtiers avant le montage.

Erst. am:	03.05.2022	Toleranzen:	Status:
Erst. von:	D. Hasselbach	DIN 16901 T1 T30	ENTWICKLUNG
Freig. am:		Volumen:	Zeichnungsart:
Freig. von:			KUNDE
Revision:	01		DIN 6 Teil 2

This document contains proprietary information of OKW Gehäusesysteme GmbH and is tendered subject to the conditions that the information be retained in confidence not be reproduced or copied and not be used or incorporated in any product.

OKW GEHÄUSE SYSTEME

PULTGEHAEUSE 220
Combi desk case F

A9084165

M 1:1

Für dieses Dokument behalten wir uns alle Urheberrechte vor. Es darf auch auszugsweise weder vervielfältigt noch Dritten in irgendeiner Form zugänglich gemacht werden.

Dateiname: 00008454