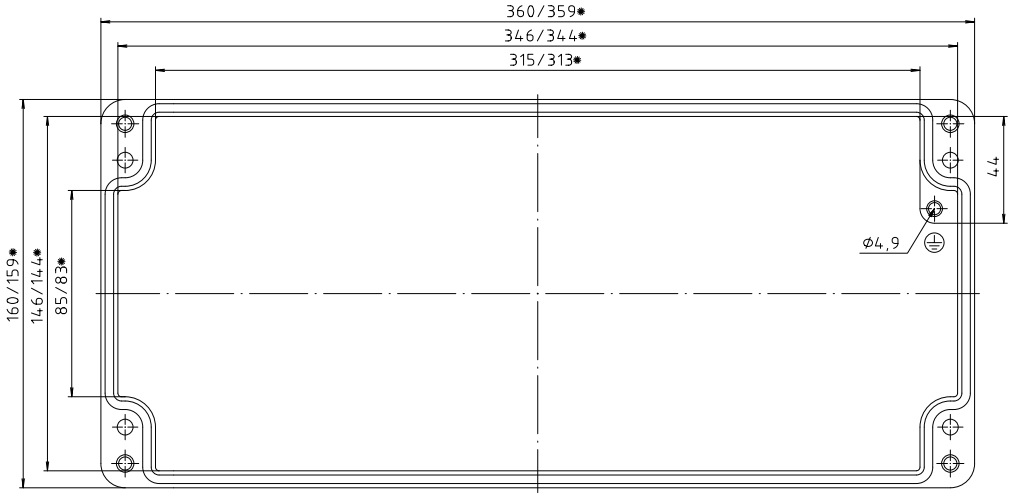

Deckel

* = Mass durch Formkonizität nach unten verringert.
Freimass – Toleranz nach GTA 13/5 DIN 1688

Zylinderschraube M6 x 25/10
ähnl. DIN EN ISO 1207

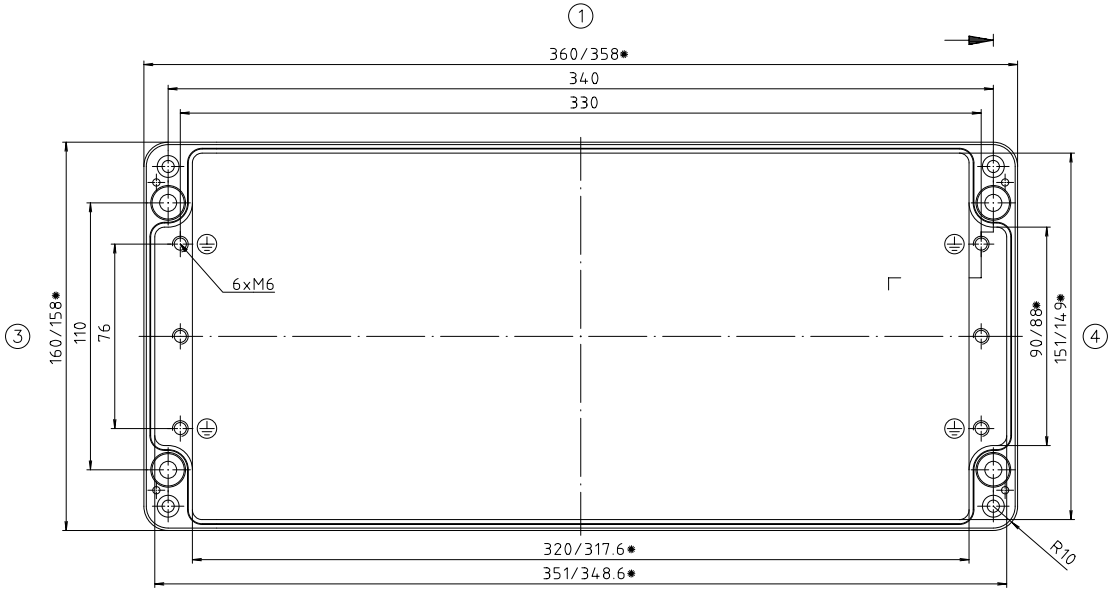

Unterteil

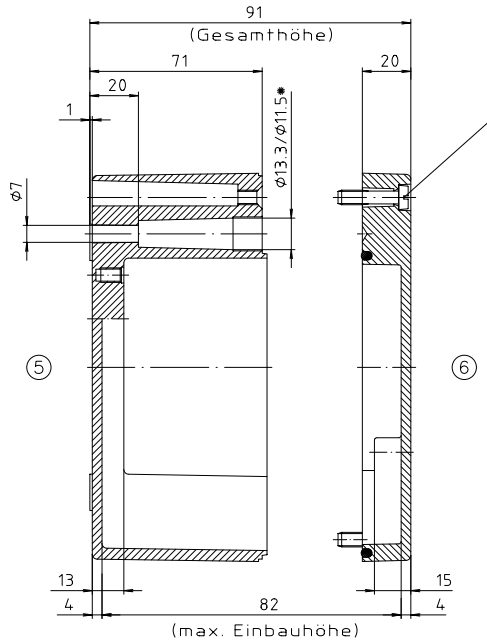

"Schutzvermerk nach DIN 34 beachten"

Konvertierung nicht zulässig!

Maßstab: 1:1

Zchn.Nr: 1K 135.013.03

Artikel: A135 / 01.163609
Katalogzeichnung

3705	05.03.07	
3587	11.12.01	
Ae.Nr:	Datum:	

BOPLA
A Phoenix Mecano Company

DISK: 2 401 733
Datum: 27.04.99 HR