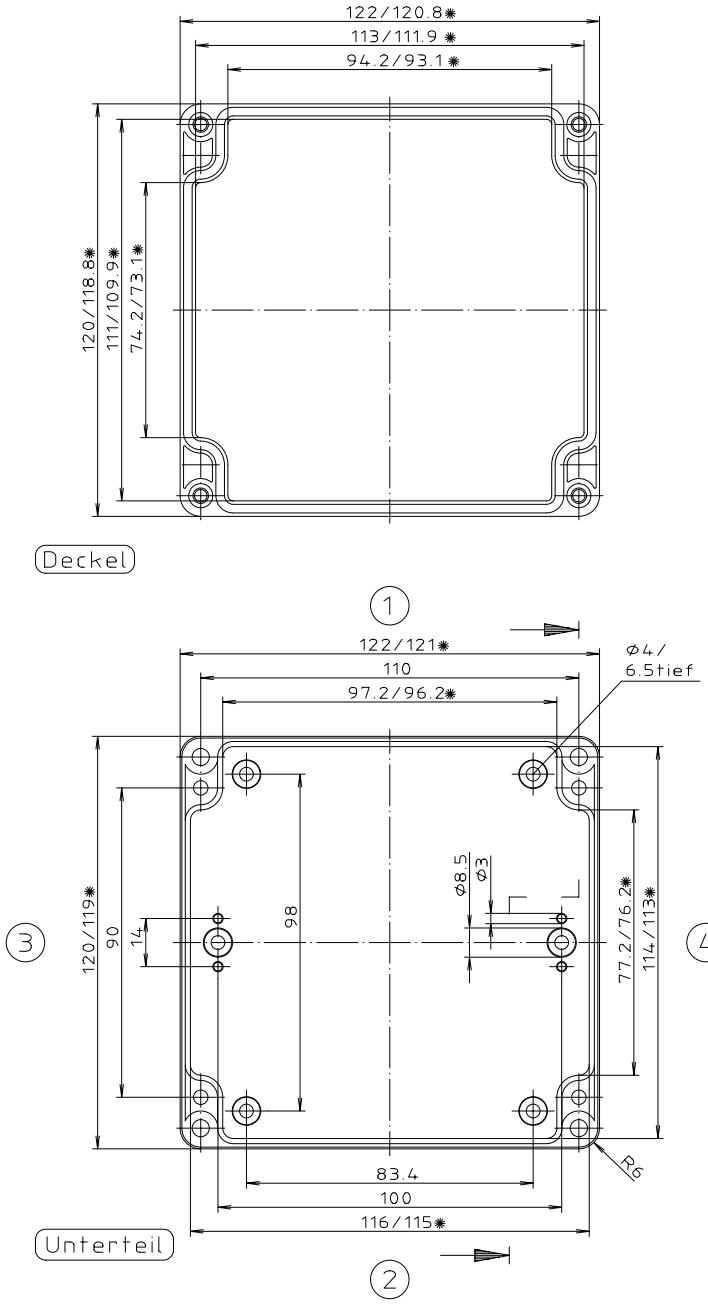

✱ = Maß durch Formkonizität nach unten verringert.
Freimaß – Toleranz nach DIN 16901-130

Zylinderschraube M4 x 45/10
ähnl. DIN EN ISO 7045

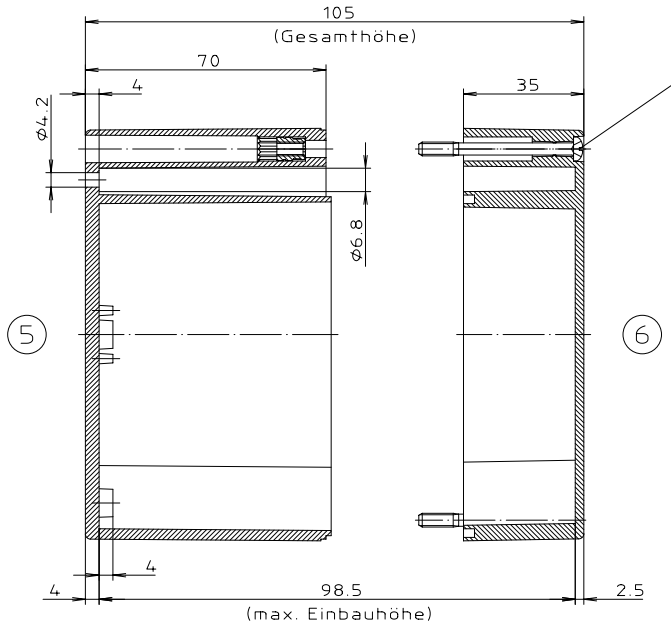

ABS-Gehäuse können durch eine andere Schwindung ca. 0,1–0,25% größer sein als gezeichnete PC-Gehäuse

"Schutzvermerk nach DIN 34 beachten"

Konvertierung nicht zulässig!

Maßstab: 1:1

Zchn.Nr: 2K 228.009.03

Artikel: M/T 228 mit Nocken
Katalogzeichnung

Ae.Nr:	Datum:
3601	22.04.02
3499	15.02.2000

BOPLA
A Phoenix Mecano Company

DISK : 2 501 112
Datum: 25.10.93 OK