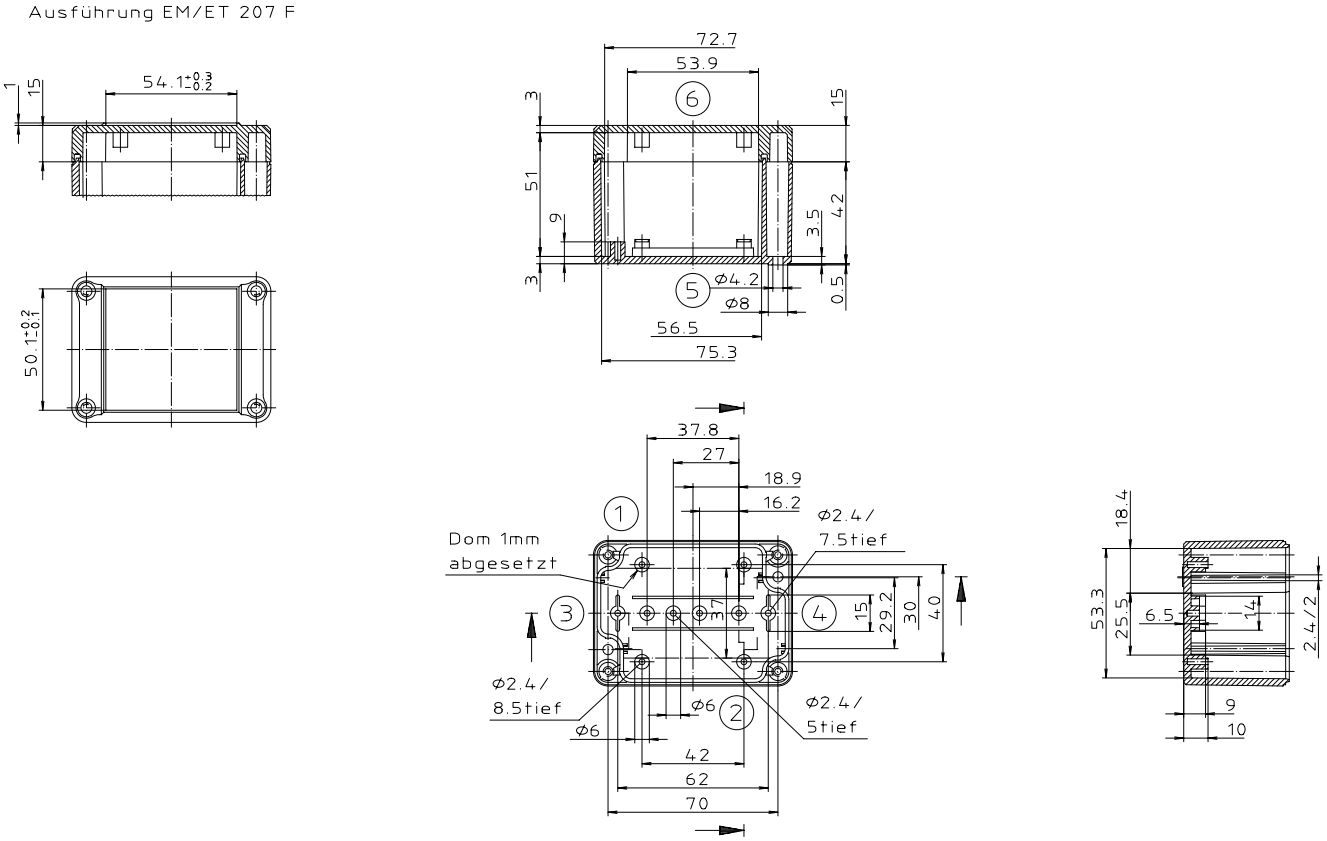

"Schutzvermerk nach DIN 34 beachten"

Maßstab: 1:1	
Zchn.Nr: 1G 5145.028.04	
Artikel: EM/ET 207-LP EM/ET 207 F-LP Katalogzeichnung	
3633 02.08.02 2785 01.03.95 2742 08.01.95	BOPLA A Phoenix Mecano Company
Ae.Nr.: Datum:	DISK: 2 500 874 Datum: 02.07.92 OK