FIBOX
Enclosing innovations

PICCOLO PC F 85 G

Beispiel

Bestellzeichen:	PC F 85 G	**EAN Code:**	6418074002211
Artikelnummer:	8724312	**E-Nummer:**	
Beschreibung:	Gehäuse PC	Finland:	3423415
Anmerkungen:	grauer Deckel	Dänemark:	8212001637
		Italien:	7201045
		Schweden:	2536823

Besteht aus: Unterteil mit Schrauben für die Montageplatte/DIN-Schiene, Deckel mit PUR Dichtung und Polyamid Deckelschrauben.

Abmessungen:	**Länge**	**Breite**	**Höhe**
mm:	230	80	85
inch:	9.1	3.1	3.3

Materials:

Material:	Polycarbonat
Unterteilfarbe:	RAL 7035
Deckelfarbe:	RAL 7035
	Polyamid
Deckelschraubenmaterial:	
Deckelschraubenfarbe:	Grau
Dichtungsmaterial:	Polyurethan

Temperatur Bereich:

Kurzzeit:	-40 ... 120 °C
Dauergebrauch:	-40 ... 80 °C
Kurzzeit:	-40 ... 250 °F
Dauergebrauch:	-40 ... 175 °F

Zubehör:

F-MP	Montageplatte
FM-3	Tragschiene TS 35
FP 22040	Wandbefestigungslaschen

Auswertung:

Schutzart (EN 60529): IP 66/67
Schlagfestigkeit (EN 62262): IK 08
Elektrische Isolierung: Voll isoliert
Halogen frei (DIN/VDE 0472, Part 815): Ja
UV Resistenz: UL 508
Brandklassifikation (UL 746 C 5): UL 94 5V
Glühdrahttest (IEC 695-2-1) °C: 960
NEMA Klassifikation: NEMA 1, 4X, 6, 6P, 12, 13

Zertfikate:

Germanischer Lloyd (GL)
Underwriters Laboratories
Fimko
Europe EN 62208: 2003
UL Canada
Gost R

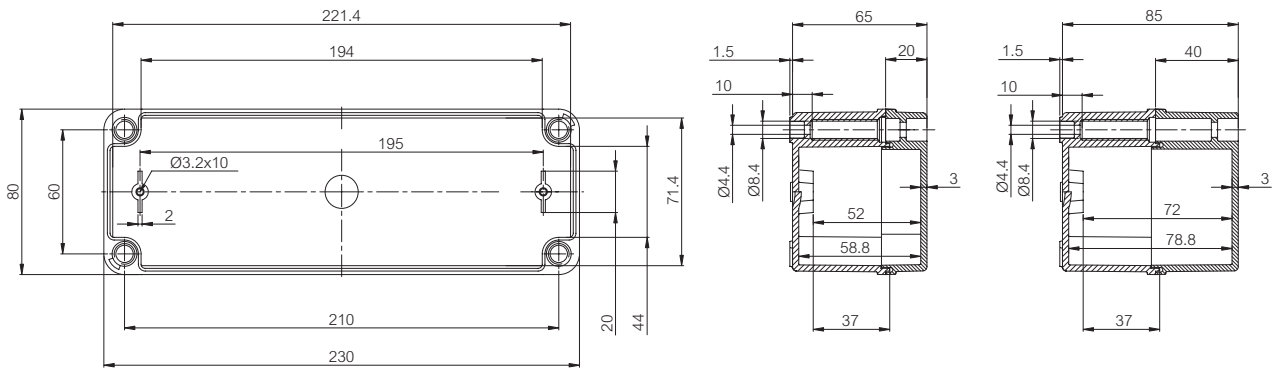

© Fibox Oy, Die Angaben können ohne Ankündigung geändert werden (gedruckt: 8.3.2011)