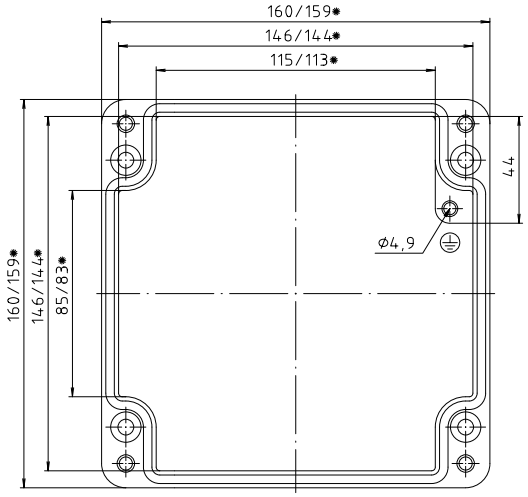

Deckel

* = Mass durch Formkonizität nach unten verringert.
Freimass – Toleranz nach GTA 13/5 DIN 1688

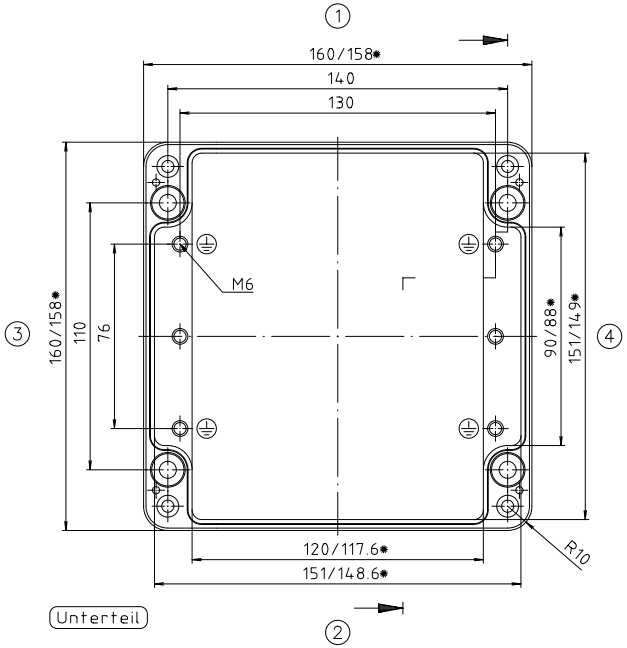

Unterteil

Zylinderschraube M6 x 25/10
ähnl. DIN EN ISO 1207

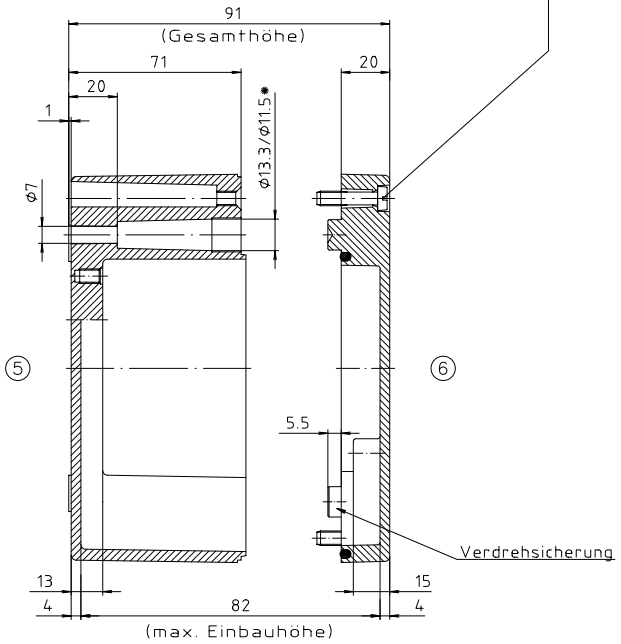

"Schutzvermerk nach DIN 34 beachten"

Konvertierung nicht zulässig!

Maßstab: 1:1

Zchn.Nr: 1K 125.103.02

Artikel: A125 / 01.161609
Katalogzeichnung

BOPLA
A Phoenix Mecano Company

3587 | 11.12.01
Ae.Nr: | Datum:

DISK: 2 401 728
Datum: 27.04.99 HR