FIBOX
Enclosing innovations

CARDMASTER PC 17/16-LC3

Beispiel

Bestellzeichen:	PC 17/16-LC3	**EAN Code:**	6418074039309
Artikelnummer:	7520104	**E-Nummer:**	
Beschreibung:	Gehäuse PC	Finland:	3421680
Anmerkungen:	ohne Deckel	Dänemark:	8212016635
		Schweden:	7520104
		Norwegen:	

Besteht aus: Unterteil, Terminal Deckel mit EPDM Dichtung und Montageschrauben. -3 und -L3 Versions: Transparenter Deckel mit PUR Dichtung, Scharnieren, Verschluss-Ã–ffnungen; FC Version: Geschlossener PC Rahmen mit PUR Dichtung und Schrauben.

Abmessungen:	**Länge**	**Breite**	**Höhe**
mm:	166	160	80
inch:	6.5	6.3	3.1

Materials:

Material:	Polycarbonat
Unterteilfarbe:	RAL 7035
Dichtungsmaterial:	EPDM

Temperatur Bereich:

Kurzzeit:	-40 … 120 °C
Dauergebrauch:	-40 … 80 °C
Kurzzeit:	-40 … 250 °F
Dauergebrauch:	-40 … 175 °F

Zubehör:

MP 17/16	Montageplatte
FP 17/16	Frontplatte
FC PC 17/16	PC Frontrahmen

Auswertung:

Schutzart (EN 60529): IP 65
Schlagfestigkeit (EN 62262): IK 08/07
Elektrische Isolierung: Voll isoliert
Halogen frei (DIN/VDE 0472, Part 815): Ja
UV Resistenz: UL 508
Brandklassifikation (UL 746 C 5): UL 746C 5V
Glühdrahttest (IEC 695-2-1) °C: 960
NEMA Klassifikation: NEMA 1, 3, 3R, 12, 13

Zertfikate:

Underwriters Laboratories
Fimko
Europe EN 62208: 2003
UL Canada
Gost R

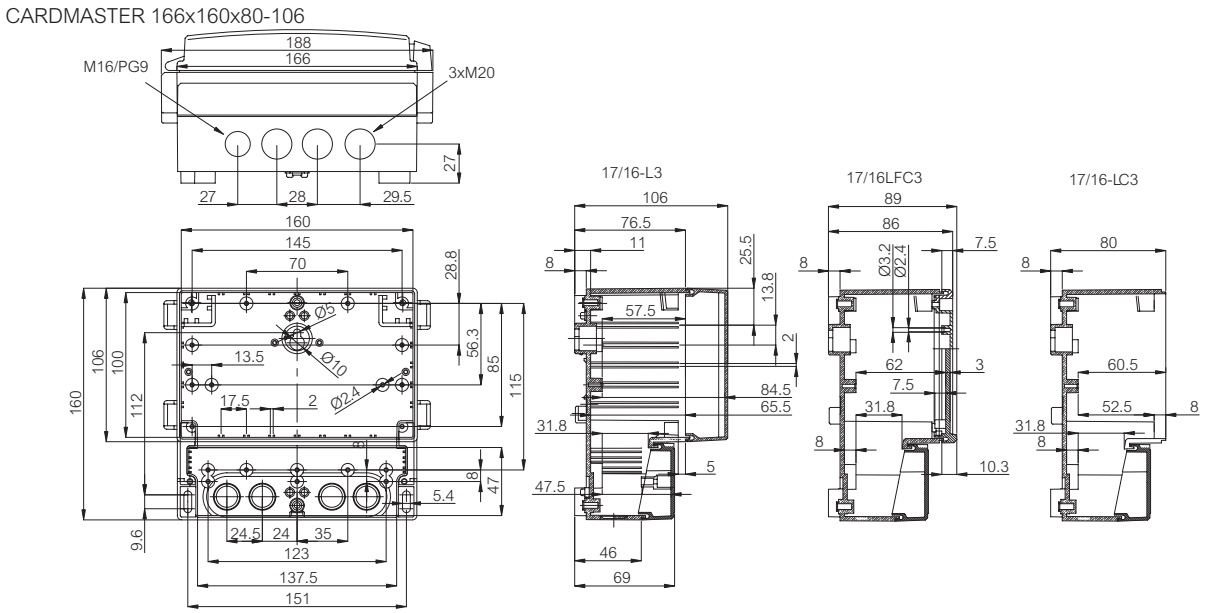

© Fibox Oy, Die Angaben können ohne Ankündigung geändert werden (gedruckt: 16.5.2013)