Überspannungsschutz-Gerät Typ 3 - MNT-TV-SAT D - 2882284

Bitte beachten Sie, dass die hier angegebenen Daten dem Online-Katalog entnommen sind. Die vollständigen Informationen und Daten entnehmen Sie bitte der Anwenderdokumentation. Es gelten die Allgemeinen Nutzungsbedingungen für Internet-Downloads. (http://download.phoenixcontact.de)

Steckdosenzwischenstecker mit Überspannungsschutz für die Stromversorgung und den Signalanschluss von Rundfunk- und Fernsehgeräten (Kabel, terrestrische Antenne, Satanlage). Kabel liegt bei.

Produkteigenschaften

- Einfache Bedienung
- Ein-/Austaster in der Steckdosenleiste
- Thermische Überwachung der Schutzschaltung
- Verbindung zur Antennenanschlussdose mittels separatem Kabel
- Grüne LED - Betriebsanzeige der Stromversorgung
- Für Endgeräte

Kaufmännische Daten

Verpackungseinheit	1
GTIN	4046356073516

Technische Daten

Maße

Höhe	79 mm
Breite	63 mm
Tiefe	106,5 mm

Umgebungsbedingungen

Umgebungstemperatur (Betrieb)	-25 °C ... 75 °C
Schutzart	IP20 (Kindersicherung)

Allgemein

Material Gehäuse	PA
Brennbarkeitsklasse nach UL 94	V0/HB
Normen für Luft- und Kriechstrecken	EN 60664-1
Normen für Luft- und Kriechstrecken	EN 61643-11
Normen für Luft- und Kriechstrecken	EN 61643-1
Summenstoßstrom (8/20)µs	5 kA

Überspannungsschutz-Gerät Typ 3 - MNT-TV-SAT D - 2882284

Technische Daten

Allgemein

Farbe	schwarz
Ländertypisch verwendbar in	D, A, NL
Montageart	Stecken in Netzsteckdose
Bauform	Zwischenstecker
Wirkungsrichtung	L/N-PE & Signal Line-Shield-Earth Ground

Schutzschaltung Stromversorgung

IEC Prüfklasse	III
IEC Prüfklasse	T3
EN Type	T3
Nennspannung U_N	230 V AC
Ableiter-Bemessungsspannung U_C	275 V AC (L-N)
Ableiter-Bemessungsspannung U_C (L-N)	275 V AC
Ableiter-Bemessungsspannung U_C (L-PE)	360 V AC (L/N-PE)
Ableiter-Bemessungsspannung U_C (N-PE)	360 V AC (L/N-PE)
Nennfrequenz f_N	50 Hz
Nennfrequenz f_N	60 Hz
Nennstrom I_N	16 A (30 °C)
Schutzleiterstrom I_{PE}	≤ 1 µA
Nennableitstoßstrom I_n (8/20)µs	3 kA
Nennableitstoßstrom I_n (8/20) µs (L-N)	3 kA
Nennableitstoßstrom I_n (8/20) µs (L-PE)	3 kA
Ableitstoßstrom I_{max} (8/20)µs maximal	8 kA (> 100x 1 kA)
Kombinierter Stoß U_{OC}	4 kV
Energieabsorption symmetrisch	140 J (L-N)
Energieabsorption asymmetrisch	220 J (L(N)-PE)
Schutzpegel U_P (L-N)	≤ 1,2 kV
Schutzpegel U_P (L-N)	≤ 1 kV (bei 1 kA (8/20 µs))
Schutzpegel U_P (L-PE)	≤ 1,5 kV
Schutzpegel U_P (N-PE)	≤ 1,5 kV
Summenstoßstrom (8/20)µs	5 kA
Ansprechzeit (L-N)	≤ 25 ns
Ansprechzeit (L-PE)	≤ 100 ns
Meldung Überspannungsschutz defekt	optisch
Erforderliche Vorsicherung maximal	16 A (gL/C)

Anschluss (Schutzschaltung Stromversorgung)

Anschlussart IN	Schutzkontaktstecker
Anschlussart OUT	Schutzkontaktsteckdose

Normen (Schutzschaltung Stromversorgung)

Normen/Bestimmungen	IEC 61643-1

Überspannungsschutz-Gerät Typ 3 - MNT-TV-SAT D - 2882284

Technische Daten

Normen (Schutzschaltung Stromversorgung)

Normen/Bestimmungen	EN 61643-11/A11
Normen/Bestimmungen	VDE 0620-1
Normen/Bestimmungen	IEC 60884-1

Schutzschaltung Informationstechnik

Ableiter-Bemessungsspannung U_C	72 V DC
Ableiter-Bemessungsspannung U_C	50 V AC
Ableiter-Bemessungsspannung U_C (Ader-Schirm)	72 V DC
Ableiter-Bemessungsspannung U_C (Ader-Schirm)	50 V AC
Ableiter-Bemessungsspannung U_C (Schirm-Erde)	380 V DC
Nennstrom I_N	1,5 A (25 °C)
Betriebswirkstrom I_C bei U_C	≤ 1 µA
Schutzleiterstrom I_{PE}	≤ 1 µA
Isolationswiderstand R_{iso}	≥ 70 MΩ (Ader-Ader)
Isolationswiderstand R_{iso}	≥ 70 MΩ (Schirm-PE)
Nennableitstoßstrom I_n (8/20)µs (Ader-Erde)	2,5 kA
Nennableitstoßstrom I_n (8/20)µs (Ader-Schirm)	2,5 kA
Nennableitstoßstrom I_n (8/20)µs (Schirm-Erde)	5 kA
Schutzpegel U_P (Ader-Schirm)	≤ 700 V (C2 - 2 kA)
Schutzpegel U_P (Schirm-Erde)	≤ 1,2 kV (C2 - 5 kA)
Ansprechzeit tA (Ader-Schirm)	≤ 100 ns
Ansprechzeit tA (Schirm-Erde)	≤ 100 ns
Einfügungsdämpfung aE, asym.	0,3 dB (≤ 2,4 GHz)
Grenzfrequenz fg (3dB), asym. (Schirm) im 75 Ohm-System	> 2,5 GHz
Frequenzbereich	0 Hz ... 2400 MHz
Kapazität asymmetrisch (Schirm)	typ. 10 pF
Nennimpulsstrom ian (10/1000)µs, asym. (Schirm)	120 A
Restspannung bei In (Ader-Schirm)	≤ 40 V
Restspannung bei In (Schirm-Erde)	≤ 50 V
Stoßstromfestigkeit nach IEC 61643-21 (Ader-Schirm)	C2 (4 kV/2 kA)
Stoßstromfestigkeit nach IEC 61643-21 (Ader-Schirm)	C3 (7,5 kV/100 A)
Stoßstromfestigkeit nach IEC 61643-21 (Schirm-Erde)	C2 (10 kV/5 kA)
Stoßstromfestigkeit nach IEC 61643-21 (Schirm-Erde)	C3 (7,5 kV/100 A)
Stoßstromfestigkeit nach IEC 61643-21 (Schirm-Erde)	D1 (1 kA)
Wechselstromfestigkeit nach IEC 61643-21(Ader-Schirm)	5 A - 1 s
Wechselstromfestigkeit nach IEC 61643-21(Schirm-Erde)	10 A - 1s
Impulsrücksetzzeit tr nach IEC 61643-21(Ader-Schirm)	n. messbar
Überlast-Ausfallmodus nach IEC 61643-21 (Ader-Ader)	Mode 3

Anschluss (Schutzschaltung Informationstechnik)

Anschlussart	F-Connector
Anschlussart IN	F-Connector Buchse

Überspannungsschutz-Gerät Typ 3 - MNT-TV-SAT D - 2882284

Technische Daten

Anschluss (Schutzschaltung Informationstechnik)

Anschlussart OUT	F-Connector Buchse

Anschluss Potenzialausgleich Informationstechnik

Anschlussart	über Schutzkontaktstecker

Normen (Schutzschaltung Informationstechnik)

IEC Prüfklasse	C2
IEC Prüfklasse	C3
IEC Prüfklasse	D1
Normen/Bestimmungen	IEC 61643-21
Normen/Bestimmungen	EN 50083 - CLASS A

Klassifikationen

eCl@ss

eCl@ss 4.0	27140201
eCl@ss 4.1	27130801
eCl@ss 5.0	27130801
eCl@ss 5.1	27130801
eCl@ss 6.0	27130810
eCl@ss 7.0	27130810
eCl@ss 8.0	27130810

ETIM

ETIM 2.0	EC001473
ETIM 3.0	EC001473
ETIM 4.0	EC001473
ETIM 5.0	EC001473

UNSPSC

UNSPSC 6.01	30212010
UNSPSC 7.0901	39121610
UNSPSC 11	39121610
UNSPSC 12.01	39121610
UNSPSC 13.2	39121620

Approbationen

VDE Zeichengenehmigung / GOST /

Approbationsdetails

Überspannungsschutz-Gerät Typ 3 - MNT-TV-SAT D - 2882284

Approbationen

VDE Zeichengenehmigung

GOST

Zeichnungen

Applikationszeichnung

Überspannungsschutz-Gerät Typ 3 - MNT-TV-SAT D - 2882284

Maßzeichnung

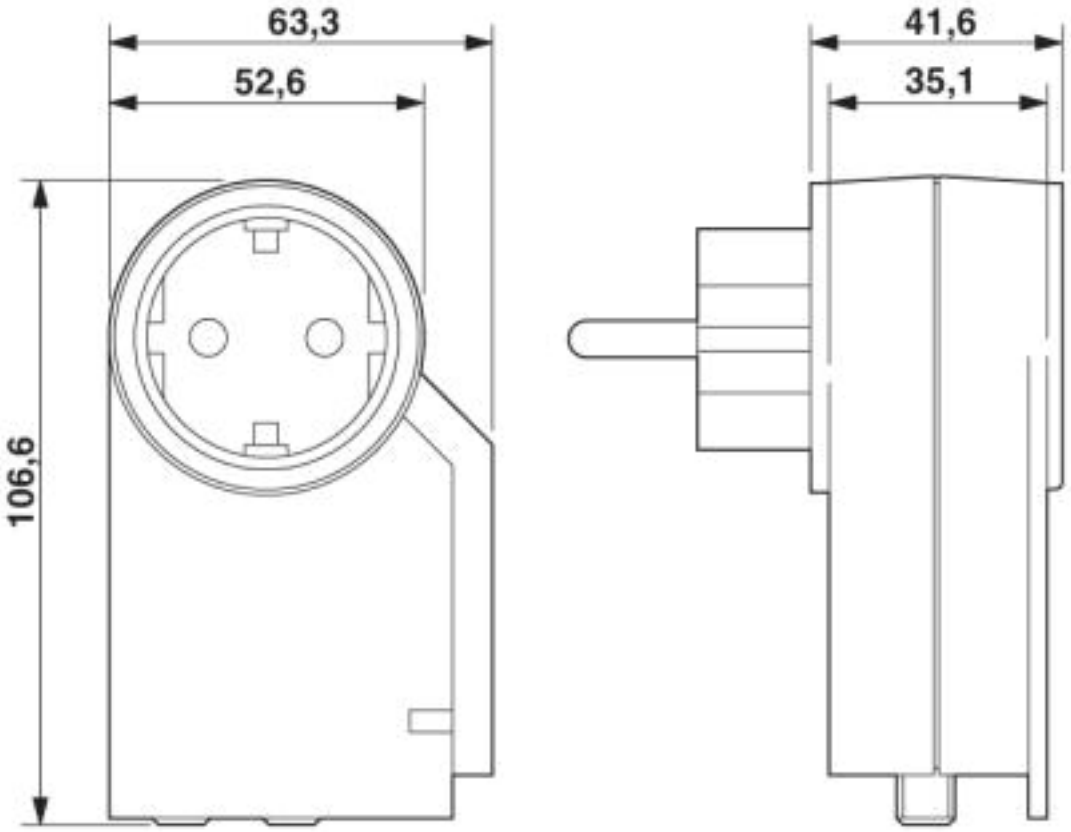

Schaltplan

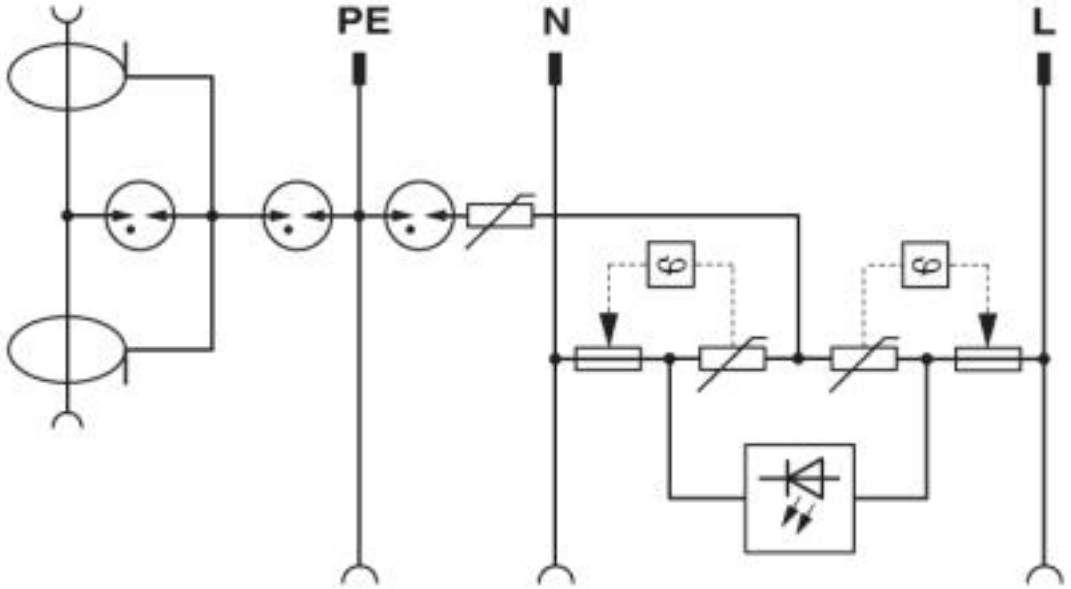

© Phoenix Contact 2013 - alle Rechte vorbehalten
http://www.phoenixcontact.com