Auszug aus dem Online-Katalog

MKDSP 10N/ 3-10,16

Artikelnummer: 1774137



http://eshop.phoenixcontact.de/phoenix/treeViewClick.do?UID=1774137

Printklemme, Nennstrom: 76 A, Nennspannung: 1000 V, Rastermaß: 10,16 mm, Polzahl: 3, Anschlussart: Schraubanschluss, Montage: Löten, Anschlussrichtung Leiter/Platine: 0 °, Farbe: grün, Der Artikel ist zu unterschiedlichen Polzahlen anreihbar!

Kaufmännische Daten

GTIN (EAN)	4 046356 481588
Verkaufsgruppe	E530
VPE	50 stk.
Zolltarif	85369010
Katalogseitenangabe	Seite 371 (CC-2011)

Produkthinweise

WEEE/RoHS konform seit: 17.12.2008

http://download.phoenixcontact.de
Bitte beachten Sie, dass die hier angegebenen Daten dem Online-Katalog entnommen sind. Die vollständigen Informationen und Daten entnehmen Sie bitte der Anwenderdokumentation.
Es gelten die Allgemeinen Nutzungsbedingungen für Internet-Downloads.

Technische Daten

Maße / Pole

Länge	18,8 mm
Höhe	31 mm
Rastermaß	10,16 mm

Maß a	20,32 mm
Polzahl	3
Stiftabmessungen	1 x 0,9 mm
Bohrlochdurchmesser	1,5 mm
Schraubengewinde	M4
Anzugsdrehmoment min	1,2 Nm
Anzugsdrehmoment max	1,5 Nm

Technischen Daten

Artikelfamilie	MKDSP 10N
Isolierstoffgruppe	I
Bemessungsstoßspannung (III/3)	8 kV
Bemessungsstoßspannung (III/2)	8 kV
Bemessungsstoßspannung (II/2)	6 kV
Bemessungsspannung (III/3)	690 V
Bemessungsspannung (III/2)	1000 V
Bemessungsspannung (II/2)	1000 V
Anschluss gemäß Norm	EN-VDE
Nennstrom I_N	76 A
Nennquerschnitt	16 mm²
Belastungsstrom maximal	76 A (bei 16 mm^2 Leiterquerschnitt)
Isolierstoff	PA
Brennbarkeitsklasse nach UL 94	V0
Lehrdorn	B 6
Abisolierlänge	10 mm
Nennspannung UL/CUL Usegroup B	300 V
Nennstrom UL/CUL Usegroup B	60 A
Nennspannung UL/CUL Usegroup C	300 V
Nennstrom UL/CUL Usegroup C	60 A
Nennspannung UL/CUL Usegroup D	600 V
Nennstrom UL/CUL Usegroup D	5 A

Anschlussdaten

Leiterquerschnitt starr min	0,5 mm²
Leiterquerschnitt starr max	16 mm²
Leiterquerschnitt flexibel min	0,5 mm²

Leiterquerschnitt flexibel max	16 mm²
Leiterquerschnitt flexibel m. Aderendhülse ohne Kunststoffhülse min	0,5 mm²
Leiterquerschnitt flexibel m. Aderendhülse ohne Kunststoffhülse max	16 mm²
Leiterquerschnitt flexibel m. Aderendhülse m. Kunststoffhülse min	0,5 mm²
Leiterquerschnitt flexibel m. Aderendhülse m. Kunststoffhülse max	16 mm²
Leiterquerschnitt AWG/kcmil min	20
Leiterquerschnitt AWG/kcmil max	6
2 Leiter gleichen Querschnitts starr min	0,5 mm²
2 Leiter gleichen Querschnitts starr max	4 mm²
2 Leiter gleichen Querschnitts flexibel min	0,5 mm²
2 Leiter gleichen Querschnitts flexibel max	4 mm²
2 Leiter gleichen Querschnitts flexibel m. AEH ohne Kunststoffhülse min	0,5 mm²
2 Leiter gleichen Querschnitts flexibel m. AEH ohne Kunststoffhülse max	2,5 mm²
2 Leiter gleichen Querschnitts flexibel m. TWIN-AEH mit Kunststoffhülse min	0,5 mm²
2 Leiter gleichen Querschnitts flexibel m. TWIN-AEH mit Kunststoffhülse max	6 mm²
AWG nach UL/CUL min	20
AWG nach UL/CUL max	6

Approbationen

Approbationen: CUL, GOST, UL

Zubehör

Artikel	Bezeichnung	Beschreibung
Stecker/Adapter		
0201744	MPS-MT	Prüfstecker
0201647	RPS	Reduzierstecker, Farbe: grau

Werkzeug

1205053	SZS 0,6X3,5	Betätigungswerkzeug, für ST-Klemmen, isoliert, auch als Schlitz-Schraubendreher geeignet, Größe: 0,6x3,5x100 mm, 2-Komponentengriff, mit Abrollschutz

Zeichnungen

Bohrplan/Lötpadgeometrie

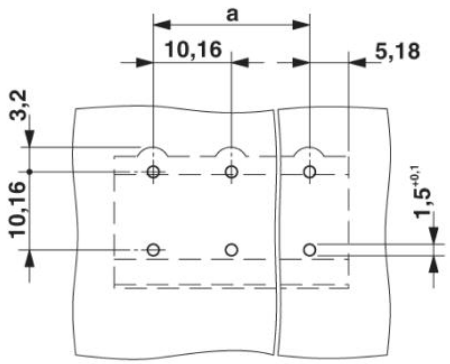

Diagramm

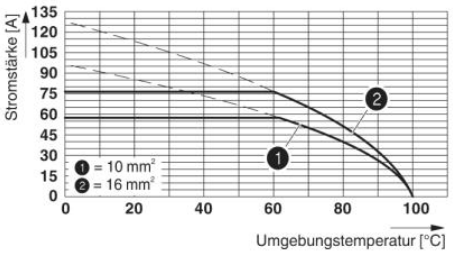

Typ: MKDSP 10N/...-10,16
Prüfung in Anlehnung an DIN EN 60512-5-2:2003-01
Reduktionsfaktor = 1
Polzahl: 5

Maßzeichnung

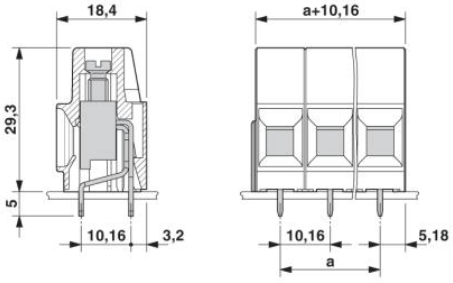

Adresse

PHOENIX CONTACT Deutschland GmbH
Flachsmarktstr. 8
32825 Blomberg,Germany
Tel +49 5235 3 12000
Fax +49 5235 3 41200
http://www.phoenixcontact.de



© 2012 Phoenix Contact
Technische Änderungen vorbehalten