Leiterplatten-Anschlussklemme - PTSA 0,5/12-2,5-Z - 1990106

Bitte beachten Sie, dass die hier angegebenen Daten dem Online-Katalog entnommen sind. Die vollständigen Informationen und Daten entnehmen Sie bitte der Anwenderdokumentation. Es gelten die Allgemeinen Nutzungsbedingungen für Internet-Downloads. (http://download.phoenixcontact.de)



Abbildung zeigt eine 10-polige Variante des Artikels

Leiterplattenklemme, Nennstrom: 2 A, Nennspannung: 250 V, Rastermaß: 2,5 mm, Polzahl: 12, Anschlussart: Federkraftanschluss, Montage: Löten, Anschlussrichtung Leiter/Platine: 45 °, Farbe: grün, Versetze Lötbeine, zweireihig

Produkteigenschaften

- Kompakte Bauform mit einfacher Betätigung und Direktstecktechnik
- Raster 2,5 mm
- Erhöhung der Spannungsfestigkeit und der mechanischen Stabilität durch Zick-Zack-Pinning. Das Pinning beginnt immer vorne an dem rechten Pol. Sonder-Pinnings sind auf Anfrage erhältlich
- Farbkodierung sowie gemischte Raster als Option

Kaufmännische Daten

Verpackungseinheit	50
GTIN	4017918973674

Technische Daten

Maße

Länge	12 mm
Höhe	13,1 mm
Rastermaß	2,5 mm
Maß a	27,5 mm
Stiftabmessungen	0,4 x 0,75
Stiftabstand	2,5 mm
Bohrlochdurchmesser	1 mm

Allgemein

Artikelfamilie	PTSA 0,5
Isolierstoffgruppe	I
Bemessungsstoßspannung (III/3)	2,5 kV
Bemessungsstoßspannung (III/2)	2,5 kV
Bemessungsstoßspannung (II/2)	2,5 kV
Bemessungsspannung (III/3)	160 V
Bemessungsspannung (III/2)	250 V
Bemessungsspannung (II/2)	400 V
Anschluss gemäß Norm	EN-VDE

Leiterplatten-Anschlussklemme - PTSA 0,5/12-2,5-Z - 1990106

Technische Daten

Allgemein

Nennstrom I_N	2 A
Nennquerschnitt	0,5 mm²
Belastungsstrom maximal	2 A
Isolierstoff	PA
Oberfläche Lötpin	Sn
Brennbarkeitsklasse nach UL 94	V0
Abisolierlänge	9 mm
Polzahl	12

Anschlussdaten

Leiterquerschnitt starr min	0,14 mm²
Leiterquerschnitt starr max	0,5 mm²
Leiterquerschnitt flexibel min	0,2 mm²
Leiterquerschnitt flexibel max	0,5 mm²
Leiterquerschnitt AWG/kcmil min	24
Leiterquerschnitt AWG/kcmil max	20
AWG nach UL/CUL min	26
AWG nach UL/CUL max	20

Klassifikationen

eCl@ss

eCl@ss 4.0	272607xx
eCl@ss 4.1	27260701
eCl@ss 5.0	27141190
eCl@ss 5.1	27141190
eCl@ss 6.0	27261101
eCl@ss 7.0	27440401
eCl@ss 8.0	27440401

ETIM

ETIM 3.0	EC001121
ETIM 4.0	EC002643
ETIM 5.0	EC002643

UNSPSC

UNSPSC 6.01	30211801
UNSPSC 7.0901	39121432
UNSPSC 11	34131203
UNSPSC 12.01	39121432
UNSPSC 13.2	39121432

Leiterplatten-Anschlussklemme - PTSA 0,5/12-2,5-Z - 1990106

Approbationen

UL Recognized / VDE Gutachten mit Fertigungsüberwachung / cUL Recognized / CCA / GOST / GOST / cULus Recognized /

Approbationsdetails

UL Recognized

Usegroups	B	D
Nennspannung UN	300 V	300 V
Nennstrom IN	2 A	2 A
mm²/AWG/kcmil	26-20	26-20

VDE Gutachten mit Fertigungsüberwachung

Nennspannung UN	250 V
Nennstrom IN	2 A
mm²/AWG/kcmil	0.5

cUL Recognized

Usegroups	B	D
Nennspannung UN	300 V	300 V
Nennstrom IN	2 A	2 A
mm²/AWG/kcmil	26-20	26-20

CCA

Nennspannung UN	
Nennstrom IN	2 A
mm²/AWG/kcmil	0.5

GOST

Leiterplatten-Anschlussklemme - PTSA 0,5/12-2,5-Z - 1990106

Approbationen

cULus Recognized

Zeichnungen

Bohrplan

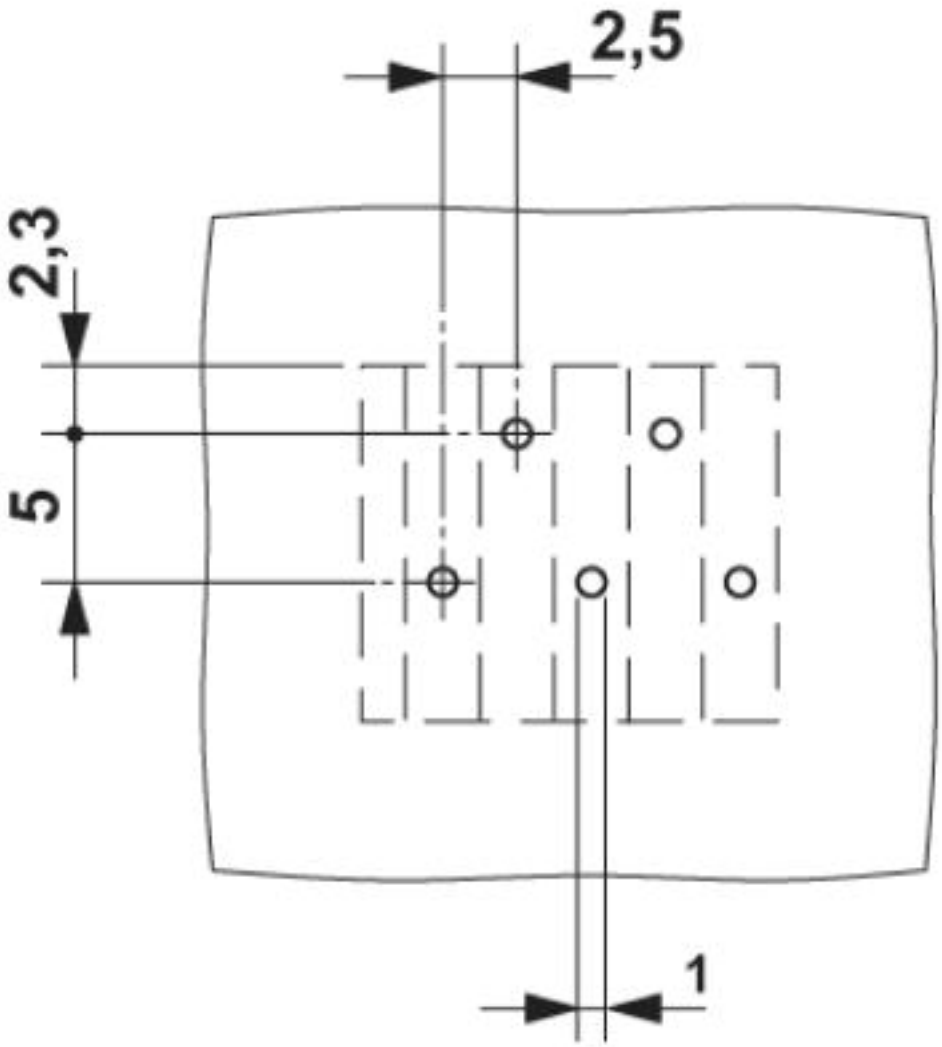

Abbildung zeigt die 5-polige Variante - Zick-Zack Pinning beginnt am rechten Pol. Abweichendes Pinning auf Anfrage.

Leiterplatten-Anschlussklemme - PTSA 0,5/12-2,5-Z - 1990106

Diagramm

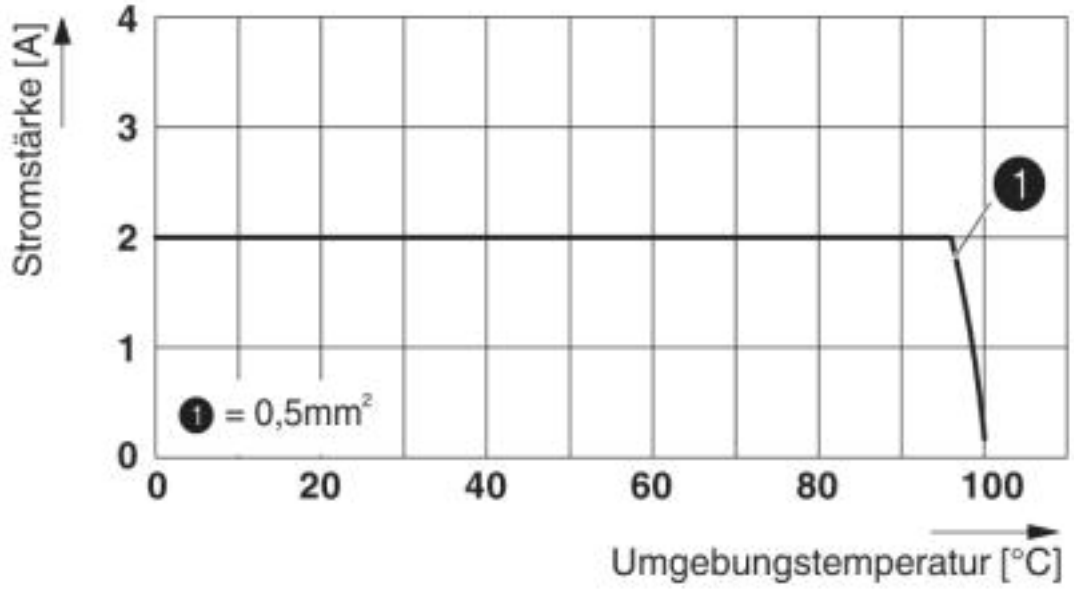

Derating-Diagramm für 5 Pole; Reduktionsfaktor=1

Maßzeichnung

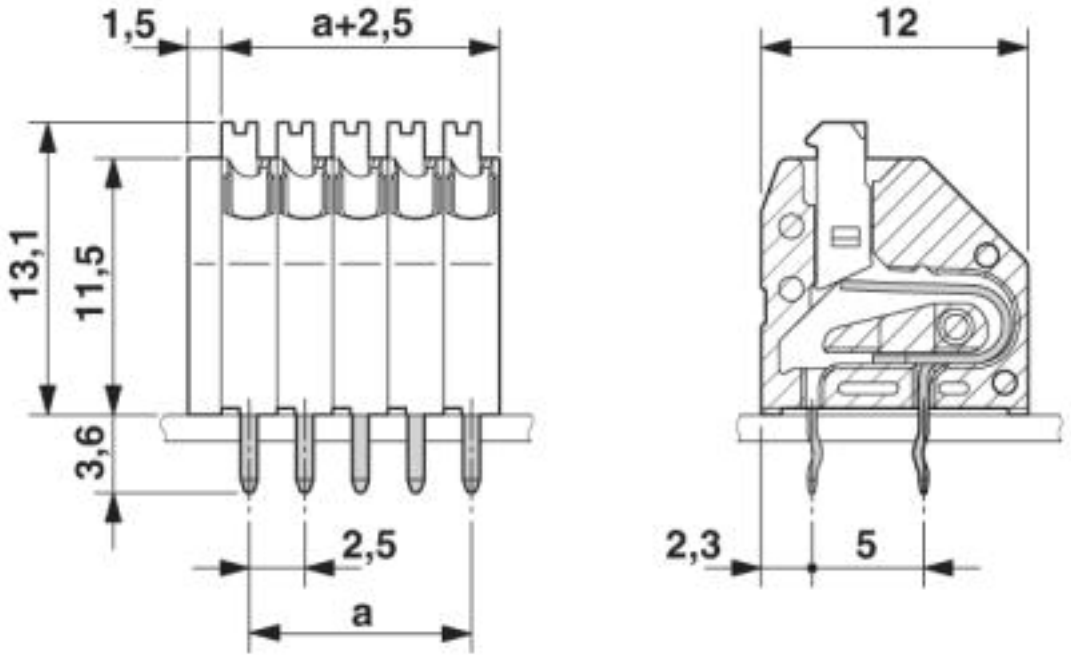

Abbildung zeigt die 5-polige Variante

© Phoenix Contact 2013 - alle Rechte vorbehalten
http://www.phoenixcontact.com