# Leiterplattensteckverbinder - IC 2,5/10-ST-5,08 - 1786255

Bitte beachten Sie, dass die hier angegebenen Daten dem Online-Katalog entnommen sind. Die vollständigen Informationen und Daten entnehmen Sie bitte der Anwenderdokumentation. Es gelten die Allgemeinen Nutzungsbedingungen für Internet-Downloads. (http://download.phoenixcontact.de)



Abbildung zeigt eine 10-polige Variante des Artikels

Steckerteil, Nennstrom: 12 A, Bemessungsspannung (III/2): 320 V, Polzahl: 10, Rastermaß: 5,08 mm, Anschlussart: Schraubanschluss, Farbe: grün, Kontaktoberfläche: Zinn

## Produkteigenschaften

- Kombinierbar mit invertierten Grundleisten und Steckern für berührgeschützte Applikationen
- Stecker mit invertiertem Kontaktsystem (Stiftkontakt)

## Kaufmännische Daten

| | |
|---|---|
| **Verpackungseinheit** | 50 |
| **GTIN** | 4017918042400 |

## Technische Daten

### Maße

| | |
|---|---|
| **Rastermaß** | 5,08 mm |
| **Maß a** | 45,72 mm |

### Allgemein

| | |
|---|---|
| **Artikelfamilie** | IC 2,5/..-ST |
| **Isolierstoffgruppe** | I |
| **Bemessungsstoßspannung (III/3)** | 4 kV |
| **Bemessungsstoßspannung (III/2)** | 4 kV |
| **Bemessungsstoßspannung (II/2)** | 4 kV |
| **Bemessungsspannung (III/3)** | 250 V |
| **Bemessungsspannung (III/2)** | 320 V |
| **Bemessungsspannung (II/2)** | 630 V |
| **Anschluss gemäß Norm** | EN-VDE |
| **Nennstrom $I_N$** | 12 A |
| **Nennquerschnitt** | 2,5 mm² |
| **Belastungsstrom maximal** | 12 A |
| **Isolierstoff** | PA |
| **Brennbarkeitsklasse nach UL 94** | V0 |
| **Lehrdorn** | A3 |
| **Abisolierlänge** | 7 mm |

# Leiterplattensteckverbinder - IC 2,5/10-ST-5,08 - 1786255

## Technische Daten

### Allgemein

| | |
|---|---|
| **Polzahl** | 10 |
| **Schraubengewinde** | M3 |
| **Anzugsdrehmoment min** | 0,5 Nm |
| **Anzugsdrehmoment max** | 0,6 Nm |

### Anschlussdaten

| | |
|---|---|
| **Leiterquerschnitt starr min** | 0,2 mm² |
| **Leiterquerschnitt starr max** | 2,5 mm² |
| **Leiterquerschnitt flexibel min** | 0,2 mm² |
| **Leiterquerschnitt flexibel max** | 2,5 mm² |
| **Leiterquerschnitt flexibel m. Aderendhülse ohne Kunststoffhülse min** | 0,25 mm² |
| **Leiterquerschnitt flexibel m. Aderendhülse ohne Kunststoffhülse max** | 2,5 mm² |
| **Leiterquerschnitt flexibel m. Aderendhülse m. Kunststoffhülse min** | 0,25 mm² |
| **Leiterquerschnitt flexibel m. Aderendhülse m. Kunststoffhülse max** | 2,5 mm² |
| **Leiterquerschnitt AWG/kcmil min** | 24 |
| **Leiterquerschnitt AWG/kcmil max** | 12 |
| **2 Leiter gleichen Querschnitts starr min** | 0,2 mm² |
| **2 Leiter gleichen Querschnitts starr max** | 1 mm² |
| **2 Leiter gleichen Querschnitts flexibel min** | 0,2 mm² |
| **2 Leiter gleichen Querschnitts flexibel max** | 1,5 mm² |
| **2 Leiter gleichen Querschnitts flexibel m. AEH ohne Kunststoffhülse min** | 0,25 mm² |
| **2 Leiter gleichen Querschnitts flexibel m. AEH ohne Kunststoffhülse max** | 1 mm² |
| **2 Leiter gleichen Querschnitts flexibel m. TWIN-AEH mit Kunststoffhülse min** | 0,5 mm² |
| **2 Leiter gleichen Querschnitts flexibel m. TWIN-AEH mit Kunststoffhülse max** | 1,5 mm² |
| **AWG nach UL/CUL min** | 30 |
| **AWG nach UL/CUL max** | 12 |

## Klassifikationen

### eCl@ss

| | |
|---|---|
| **eCl@ss 4.0** | 272607xx |
| **eCl@ss 4.1** | 27260701 |
| **eCl@ss 5.0** | 27260701 |
| **eCl@ss 5.1** | 27260701 |
| **eCl@ss 6.0** | 27260704 |
| **eCl@ss 7.0** | 27440402 |
| **eCl@ss 8.0** | 27440402 |

# Leiterplattensteckverbinder - IC 2,5/10-ST-5,08 - 1786255

## Klassifikationen

### ETIM

| | |
|---|---|
| **ETIM 3.0** | EC001121 |
| **ETIM 4.0** | EC002638 |
| **ETIM 5.0** | EC002638 |

### UNSPSC

| | |
|---|---|
| **UNSPSC 6.01** | 30211810 |
| **UNSPSC 7.0901** | 39121409 |
| **UNSPSC 11** | 39121409 |
| **UNSPSC 12.01** | 39121409 |
| **UNSPSC 13.2** | 39121409 |

## Approbationen

CSA / UL Recognized / VDE Gutachten mit Fertigungsüberwachung / cUL Recognized / GOST / IECEE CB Scheme / GOST / CCA / cULus Recognized /

### Approbationsdetails

**CSA**

| **Usegroups** | **B** | **D** |
|---|---|---|
| Nennspannung UN | 300 V | 300 V |
| Nennstrom IN | 10 A | 10 A |
| mm²/AWG/kcmil | 28-12 | 28-12 |

**UL Recognized**

| **Usegroups** | **B** | **D** |
|---|---|---|
| Nennspannung UN | 250 V | 300 V |
| Nennstrom IN | 12 A | 10 A |
| mm²/AWG/kcmil | 30-12 | 30-12 |

**VDE Gutachten mit Fertigungsüberwachung**

| | |
|---|---|
| Nennspannung UN | 250 V |
| Nennstrom IN | 12 A |
| mm²/AWG/kcmil | 0.2-2.5 |

# Leiterplattensteckverbinder - IC 2,5/10-ST-5,08 - 1786255

## Approbationen

**cUL Recognized**

| Usegroups | B | D |
|---|---|---|
| Nennspannung UN | 250 V | 300 V |
| Nennstrom IN | 12 A | 10 A |
| mm²/AWG/kcmil | 30-12 | 30-12 |

**GOST**

**IECEE CB Scheme**

| | |
|---|---|
| Nennspannung UN | 250 V |
| Nennstrom IN | 12 A |
| mm²/AWG/kcmil | 0.2-2.5 |

| **CCA** | |
|---|---|
| Nennspannung UN | 250 V |
| Nennstrom IN | 12 A |
| mm²/AWG/kcmil | 0.2-2.5 |

**cULus Recognized**

## Zubehör

**Blindstopfen**

MSTB-BL - 1755477



# Leiterplattensteckverbinder - IC 2,5/10-ST-5,08 - 1786255

## Zubehör

### Brücke

EBP 2- 5 - 1733169



### Schraubwerkzeug

SZS 0,6X3,5 - 1205053



### Kodierelement

CR-MSTB - 1734401



### Klemmenmarker beschriftet

SK 5,08/3,8:FORTL.ZAHLEN - 0804293



### Kabelgehäuse

# Leiterplattensteckverbinder - IC 2,5/10-ST-5,08 - 1786255

## Zubehör

KGG-MSTB 2,5/ 2 - 1803934



KGS-MSTB 2,5/ 8 - 1783779



## Zeichnungen

Diagramm

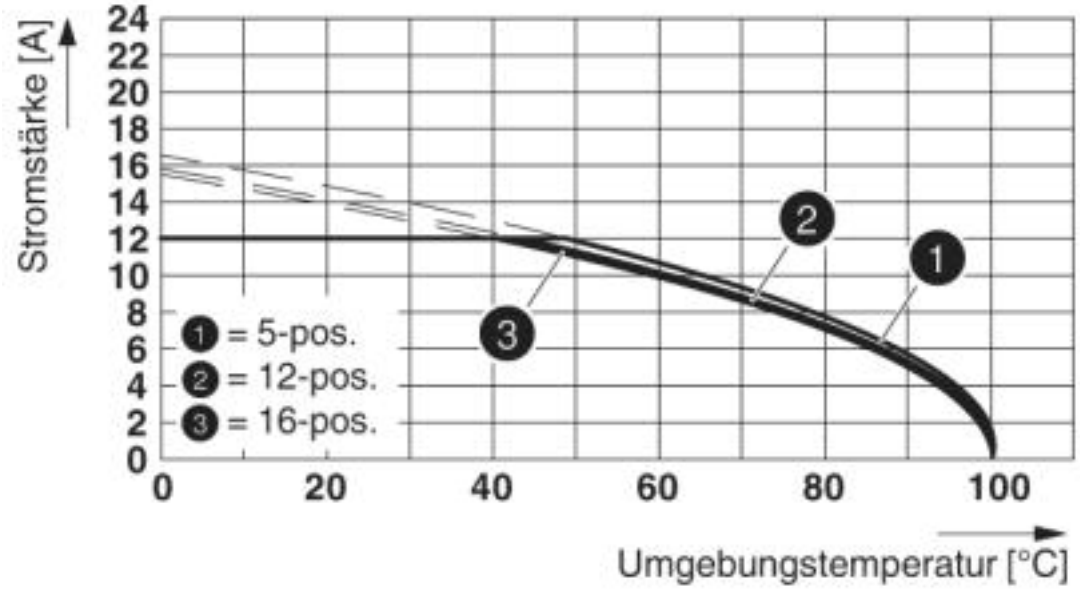


Typ: (U)MSTBVK 2,5/...-ST-5,08 mit IC 2,5/...-ST-5,08

# Leiterplattensteckverbinder - IC 2,5/10-ST-5,08 - 1786255

Maßzeichnung

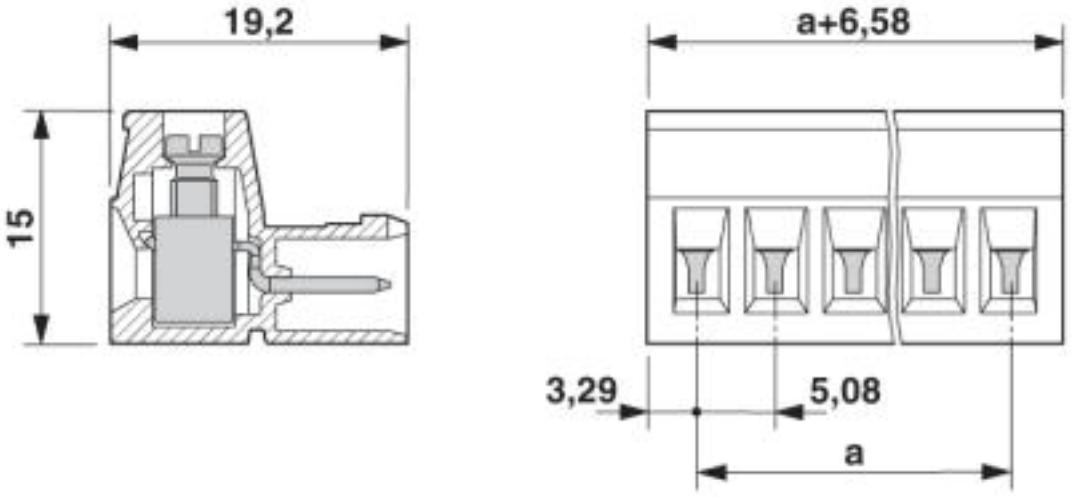


© Phoenix Contact 2013 - alle Rechte vorbehalten
http://www.phoenixcontact.com