# Grundleiste - CCVA 2,5/ 6-G-5,08 P26THRR56 - 1956001

Bitte beachten Sie, dass die hier angegebenen Daten dem Online-Katalog entnommen sind. Die vollständigen Informationen und Daten entnehmen Sie bitte der Anwenderdokumentation. Es gelten die Allgemeinen Nutzungsbedingungen für Internet-Downloads. (http://download.phoenixcontact.de)



Grundgehäuse, Nennstrom: 12 A, Bemessungsspannung (III/2): 320 V, Polzahl: 6, Rastermaß: 5,08 mm, Farbe: schwarz, Kontaktoberfläche: Zinn, Montage: SMD/THT/THR, Anwenderinformationen und Designempfehlungen zur Through Hole Reflow Technologie finden Sie unter 'Downloads'

## Produkteigenschaften

- Standard-Stiftlänge 2,6 mm, andere Stiftlängen auf Anfrage
- Steckrichtung vertikal zur Leiterplatte
- Einsatz in SMT-Reflow-Prozessen

## Kaufmännische Daten

| | |
|---|---|
| **Verpackungseinheit** | 140 |
| **GTIN** | 4017918926762 |

## Technische Daten

### Maße

| | |
|---|---|
| **Länge** | 8,6 mm |
| **Rastermaß** | 5,08 mm |
| **Maß a** | 25,4 mm |
| **Stiftabmessungen** | 1 x 1 mm |
| **Stiftabstand** | 5,08 mm |
| **Bohrlochdurchmesser** | 1,6 mm |

### Allgemein

| | |
|---|---|
| **Artikelfamilie** | CCVA 2,5/..-G |
| **Isolierstoffgruppe** | IIIa |
| **Bemessungsstoßspannung (III/3)** | 4 kV |
| **Bemessungsstoßspannung (III/2)** | 4 kV |
| **Bemessungsstoßspannung (II/2)** | 4 kV |
| **Bemessungsspannung (III/3)** | 250 V |
| **Bemessungsspannung (III/2)** | 320 V |
| **Bemessungsspannung (II/2)** | 400 V |
| **Anschluss gemäß Norm** | EN-VDE |
| **Nennstrom $I_N$** | 12 A |
| **Belastungsstrom maximal** | 12 A (pro Pol) |
| **Isolierstoff** | LCP |
| **Brennbarkeitsklasse nach UL 94** | V0 |

# Grundleiste - CCVA 2,5/ 6-G-5,08 P26THRR56 - 1956001

## Technische Daten

### Allgemein

| | |
|---|---|
| **Farbe** | schwarz |
| **Polzahl** | 6 |

## Klassifikationen

### eCl@ss

| | |
|---|---|
| **eCl@ss 4.0** | 272607xx |
| **eCl@ss 4.1** | 27260701 |
| **eCl@ss 5.0** | 27260701 |
| **eCl@ss 5.1** | 27260701 |
| **eCl@ss 6.0** | 27260704 |
| **eCl@ss 7.0** | 27440402 |
| **eCl@ss 8.0** | 27440402 |

### ETIM

| | |
|---|---|
| **ETIM 3.0** | EC001121 |
| **ETIM 4.0** | EC002637 |
| **ETIM 5.0** | EC002637 |

### UNSPSC

| | |
|---|---|
| **UNSPSC 6.01** | 30211810 |
| **UNSPSC 7.0901** | 39121409 |
| **UNSPSC 11** | 39121409 |
| **UNSPSC 12.01** | 39121409 |
| **UNSPSC 13.2** | 39121409 |

## Approbationen

UL Recognized / cUL Recognized / GOST / cULus Recognized /

### Approbationsdetails

**UL Recognized**

| **Usegroups** | **B** | **D** |
|---|---|---|
| Nennspannung UN | 250 V | 300 V |
| Nennstrom IN | 10 A | 10 A |
| mm²/AWG/kcmil | | |

**cUL Recognized**

# Grundleiste - CCVA 2,5/ 6-G-5,08 P26THRR56 - 1956001

## Approbationen

| Usegroups | B | D |
|---|---|---|
| Nennspannung UN | 250 V | 300 V |
| Nennstrom IN | 12 A | 10 A |
| mm²/AWG/kcmil | | |

GOST

cULus Recognized

## Zubehör

**Kodierelement**

CR-MSTB - 1734401



CR-MSTB NAT HT - 1954362



**Klemmenmarker beschriftet**

SK 5,08/3,8:FORTL.ZAHLEN - 0804293



# Grundleiste - CCVA 2,5/ 6-G-5,08 P26THRR56 - 1956001

## Zubehör

SK 5,08/3,8: 0-9 - 0804303



**Klemmenmarker unbeschriftet**

SK 5,08/3,8:UNBEDRUCKT - 0805412



**Bezeichnungsstift**

B-STIFT - 1051993



## Zubehör

SK 5,08/3,8:SO - 0805085



## Zeichnungen

# Grundleiste - CCVA 2,5/ 6-G-5,08 P26THRR56 - 1956001

Bohrplan

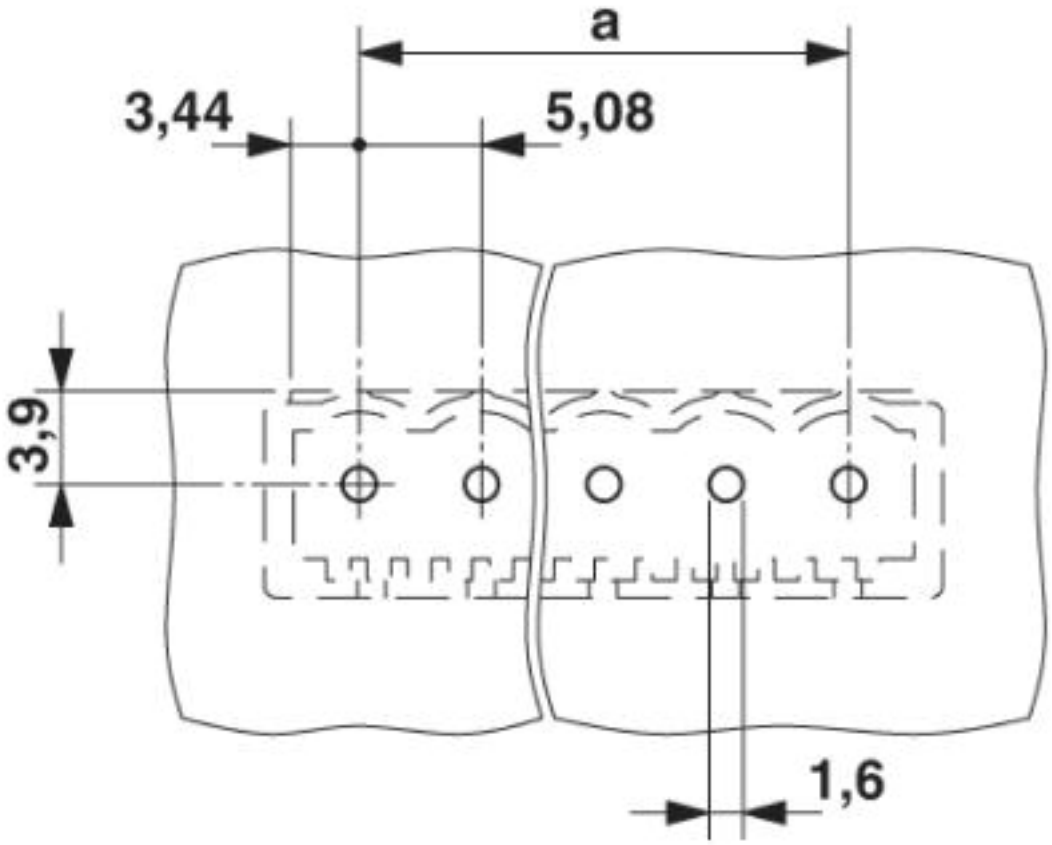

# Grundleiste - CCVA 2,5/ 6-G-5,08 P26THRR56 - 1956001

Maßzeichnung

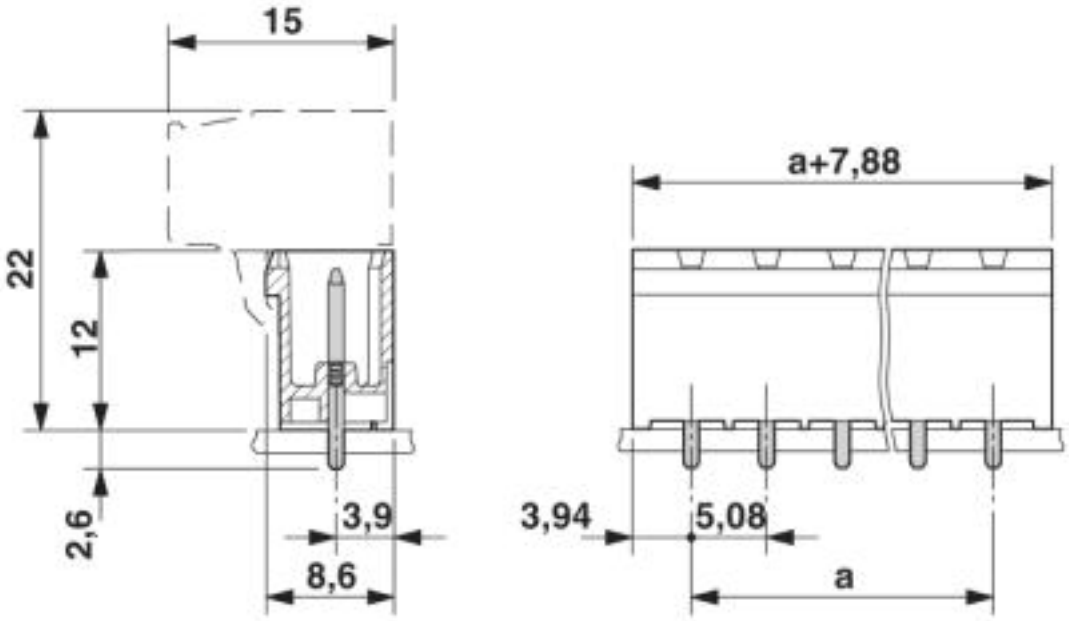

# Grundleiste - CCVA 2,5/ 6-G-5,08 P26THRR56 - 1956001

Maßzeichnung

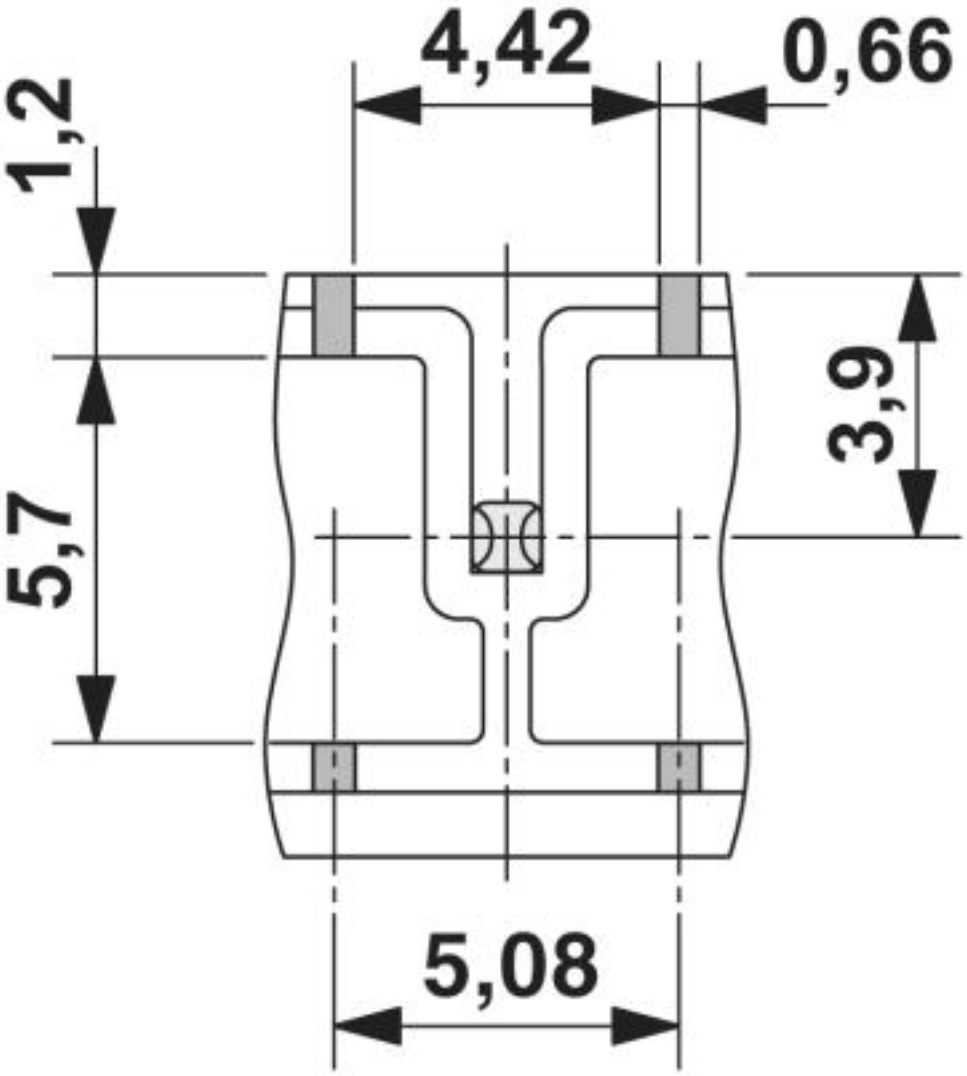


Untersicht Freiräume für Lotpaste, Tiefe 0,55 mm

# Grundleiste - CCVA 2,5/ 6-G-5,08 P26THRR56 - 1956001

Maßzeichnung

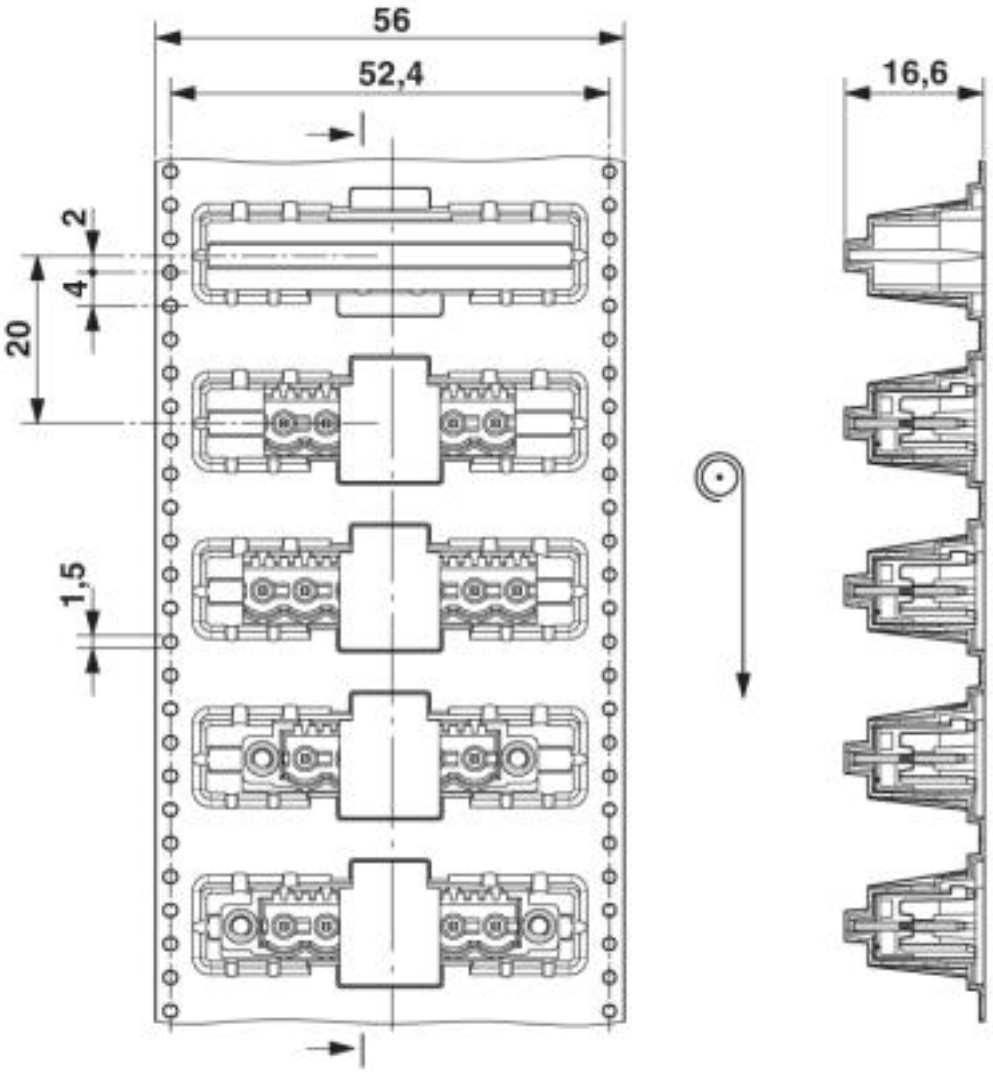


Pfeilrichtung = Zuführrichtung

© Phoenix Contact 2013 - alle Rechte vorbehalten
http://www.phoenixcontact.com