Leiterplattensteckverbinder - ZEC 1,5/ 3-ST-7,5 C2 R1,3 - 1883158

Bitte beachten Sie, dass die hier angegebenen Daten dem Online-Katalog entnommen sind. Die vollständigen Informationen und Daten entnehmen Sie bitte der Anwenderdokumentation. Es gelten die Allgemeinen Nutzungsbedingungen für Internet-Downloads. (http://download.phoenixcontact.de)



Abbildung zeigt eine 10-polige Variante

Direktsteckverbinder, Nennstrom: 10 A, Bemessungsspannung (III/2): 630 V, Polzahl: 3, Rastermaß: 7,5 mm, Anschlussart: Federkraftanschluss, Farbe: grün, Kontaktoberfläche: Zinn, Montage: Direktsteckverbinder

Produkteigenschaften

- Höhere Polzahlen auf Anfrage
- Kontaktieren ohne zusätzliche Stiftleiste direkt auf einer 1,6 mm starken Leiterplatte
- Fase im Steckbereich beeinflusst die Steck- und Ziehkräfte/-zyklen positiv

Kaufmännische Daten

Verpackungseinheit	50
GTIN	4017918161125

Technische Daten

Maße

Rastermaß	7,5 mm
Maß a	22,5 mm

Allgemein

Artikelfamilie	ZEC 1,5/..-ST
Isolierstoffgruppe	I
Bemessungsstoßspannung (III/3)	6 kV
Bemessungsstoßspannung (III/2)	6 kV
Bemessungsstoßspannung (II/2)	6 kV
Bemessungsspannung (III/3)	400 V
Bemessungsspannung (III/2)	630 V
Bemessungsspannung (II/2)	1000 V
Anschluss gemäß Norm	EN-VDE
Nennstrom I_N	10 A
Nennquerschnitt	1,5 mm²
Belastungsstrom maximal	10 A (bei 1,5 mm² Leiterquerschnitt)
Isolierstoff	PA
Brennbarkeitsklasse nach UL 94	V0
Lehrdorn	A 1

Leiterplattensteckverbinder - ZEC 1,5/ 3-ST-7,5 C2 R1,3 - 1883158

Technische Daten

Allgemein

Abisolierlänge	7 mm
Polzahl	3

Anschlussdaten

Leiterquerschnitt starr min	0,2 mm²
Leiterquerschnitt starr max	1,5 mm²
Leiterquerschnitt flexibel min	0,2 mm²
Leiterquerschnitt flexibel max	1,5 mm²
Leiterquerschnitt flexibel m. Aderendhülse ohne Kunststoffhülse min	0,25 mm²
Leiterquerschnitt flexibel m. Aderendhülse ohne Kunststoffhülse max	1,5 mm²
Leiterquerschnitt flexibel m. Aderendhülse m. Kunststoffhülse min	0,25 mm²
Leiterquerschnitt flexibel m. Aderendhülse m. Kunststoffhülse max	1,5 mm²
Leiterquerschnitt AWG/kcmil min	24
Leiterquerschnitt AWG/kcmil max	16
2 Leiter gleichen Querschnitts flexibel m. TWIN-AEH mit Kunststoffhülse min	0,5 mm²
2 Leiter gleichen Querschnitts flexibel m. TWIN-AEH mit Kunststoffhülse max	0,5 mm²
AWG nach UL/CUL min	26
AWG nach UL/CUL max	14

Klassifikationen

eCl@ss

eCl@ss 4.0	272607xx
eCl@ss 4.1	27260701
eCl@ss 5.0	27260701
eCl@ss 5.1	27260701
eCl@ss 6.0	27260704
eCl@ss 7.0	27440402
eCl@ss 8.0	27440402

ETIM

ETIM 3.0	EC001121
ETIM 4.0	EC002637
ETIM 5.0	EC002637

UNSPSC

UNSPSC 6.01	30211810
UNSPSC 7.0901	39121409
UNSPSC 11	39121409

Leiterplattensteckverbinder - ZEC 1,5/ 3-ST-7,5 C2 R1,3 - 1883158

Klassifikationen

UNSPSC

UNSPSC 12.01	39121409
UNSPSC 13.2	39121409

Approbationen

UL Recognized / VDE Gutachten mit Fertigungsüberwachung / cUL Recognized / IECEE CB Scheme / GOST / GOST / cULus Recognized /

Approbationsdetails

UL Recognized

Usegroups	**B**	**D**
Nennspannung UN	300 V	300 V
Nennstrom IN	10 A	10 A
mm²/AWG/kcmil	26-14	26-14

VDE Gutachten mit Fertigungsüberwachung

Nennspannung UN	400 V
Nennstrom IN	10 A
mm²/AWG/kcmil	0.2-1.5

cUL Recognized

Usegroups	**B**	**D**
Nennspannung UN	300 V	300 V
Nennstrom IN	10 A	10 A
mm²/AWG/kcmil	26-14	26-14

IECEE CB Scheme

GOST

Leiterplattensteckverbinder - ZEC 1,5/ 3-ST-7,5 C2 R1,3 - 1883158

Approbationen

cULus Recognized

Zubehör

Schraubwerkzeug

SZF 0-0,4X2,5 - 1204504



Klemmenmarker beschriftet

SK 7,5/3,8:FORTL.ZAHLEN - 0804455



Zeichnungen

Leiterplattensteckverbinder - ZEC 1,5/ 3-ST-7,5 C2 R1,3 - 1883158

Bohrplan

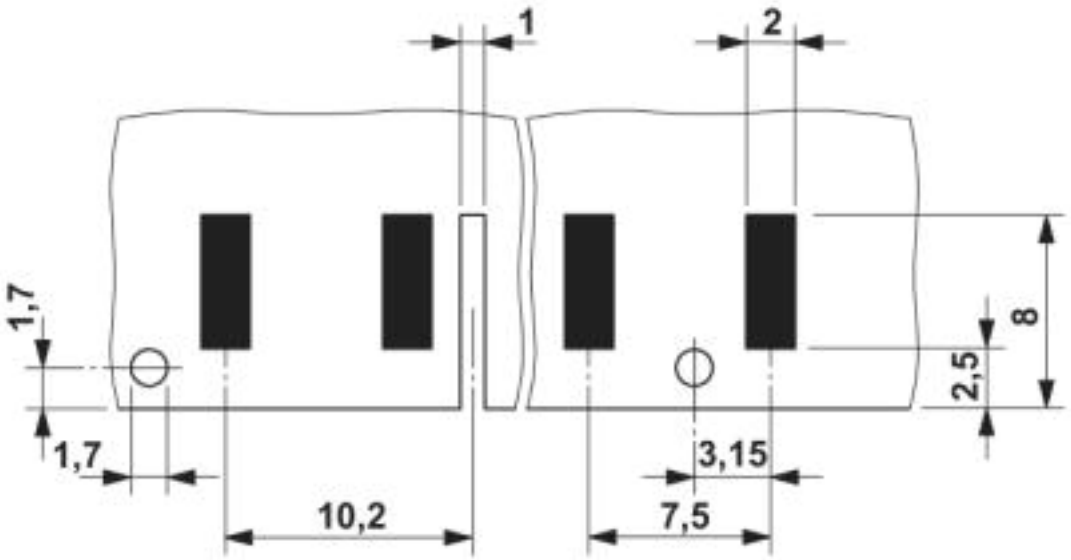

Leiterplattenstärke: 1,6 ± 0,2 mm

Maßzeichnung

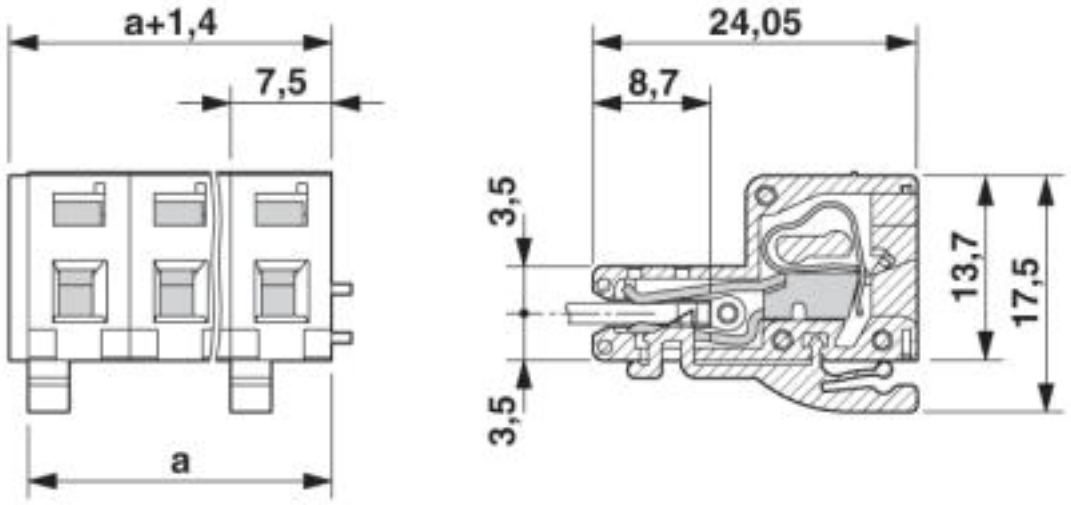

© Phoenix Contact 2013 - alle Rechte vorbehalten
http://www.phoenixcontact.com