Schraub-Kompaktklemme - PTA 1,5/ 2-3,5 - 1988956

Bitte beachten Sie, dass die hier angegebenen Daten dem Online-Katalog entnommen sind. Die vollständigen Informationen und Daten entnehmen Sie bitte der Anwenderdokumentation. Es gelten die Allgemeinen Nutzungsbedingungen für Internet-Downloads. (http://download.phoenixcontact.de)

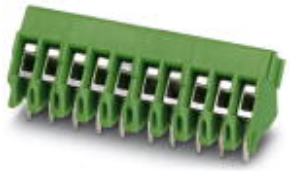

Abbildung zeigt eine 10-polige Variante des Artikels

Leiterplattenklemme, Nennstrom: 17,5 A, Nennspannung: 200 V, Rastermaß: 3,5 mm, Polzahl: 2, Anschlussart: Schraubanschluss, Montage: Löten, Anschlussrichtung Leiter/Platine: 45 °, Farbe: grün

Produkteigenschaften

- Raster 3,5 mm
- Großes Klemmvermögen durch rechteckigen Klemmraum
- Robuste Ausführung mit hoher Strombelastbarkeit
- Hochelastischer Leiterschutz für problemloses, wiederholtes Anschließen
- Plus-Minus-Schraube

Kaufmännische Daten

Verpackungseinheit	250
GTIN	4046356036948

Technische Daten

Maße

Rastermaß	3,5 mm
Maß a	3,5 mm
Stiftabmessungen	0,9 mm
Stiftabstand	3,5 mm
Bohrlochdurchmesser	1,2 mm

Allgemein

Artikelfamilie	PTA 1,5
Isolierstoffgruppe	I
Bemessungsstoßspannung (III/3)	2,5 kV
Bemessungsstoßspannung (III/2)	2,5 kV
Bemessungsstoßspannung (II/2)	2,5 kV
Bemessungsspannung (III/3)	160 V
Bemessungsspannung (III/2)	200 V
Bemessungsspannung (II/2)	400 V
Anschluss gemäß Norm	EN-VDE
Nennstrom I_N	17,5 A

Schraub-Kompaktklemme - PTA 1,5/ 2-3,5 - 1988956

Technische Daten

Allgemein

Nennquerschnitt	1,5 mm²
Belastungsstrom maximal	17,5 A (Stromwerte abhängig u.a. von Polzahl, Dimensionierung der Leiterbahnen und Umgebungstemperatur)
Isolierstoff	PA
Oberfläche Lötpin	Sn
Brennbarkeitsklasse nach UL 94	V0
Abisolierlänge	5 mm
Polzahl	2
Schraubengewinde	M2
Anzugsdrehmoment min	0,22 Nm
Anzugsdrehmoment max	0,25 Nm

Anschlussdaten

Leiterquerschnitt starr min	0,14 mm²
Leiterquerschnitt starr max	1,5 mm²
Leiterquerschnitt flexibel min	0,14 mm²
Leiterquerschnitt flexibel max	1,5 mm²
Leiterquerschnitt flexibel m. Aderendhülse m. Kunststoffhülse min	0,25 mm²
Leiterquerschnitt flexibel m. Aderendhülse m. Kunststoffhülse max	0,75 mm²
Leiterquerschnitt AWG/kcmil min	26
Leiterquerschnitt AWG/kcmil max	16
2 Leiter gleichen Querschnitts starr min	0,14 mm²
2 Leiter gleichen Querschnitts starr max	0,5 mm²
2 Leiter gleichen Querschnitts flexibel min	0,14 mm²
2 Leiter gleichen Querschnitts flexibel max	0,5 mm²
AWG nach UL/CUL min	26
AWG nach UL/CUL max	16

Klassifikationen

eCl@ss

eCl@ss 4.0	272607xx
eCl@ss 4.1	27141109
eCl@ss 5.0	27141190
eCl@ss 5.1	27141190
eCl@ss 6.0	27261101
eCl@ss 7.0	27440401
eCl@ss 8.0	27440401

ETIM

ETIM 3.0	EC001121
ETIM 4.0	EC002643

Schraub-Kompaktklemme - PTA 1,5/ 2-3,5 - 1988956

Klassifikationen

ETIM

ETIM 5.0	EC002643

UNSPSC

UNSPSC 6.01	30211801
UNSPSC 7.0901	39121432
UNSPSC 11	34131203
UNSPSC 12.01	39121432
UNSPSC 13.2	39121432

Approbationen

UL Recognized / cUL Recognized / GOST / GOST / cULus Recognized /

Approbationsdetails

UL Recognized

Usegroups	**B**	**D**
Nennspannung UN	300 V	300 V
Nennstrom IN	10 A	10 A
mm²/AWG/kcmil	26-16	26-16

cUL Recognized

Usegroups	**B**	**D**
Nennspannung UN	300 V	300 V
Nennstrom IN	10 A	10 A
mm²/AWG/kcmil	26-16	26-16

GOST

cULus Recognized

Schraub-Kompaktklemme - PTA 1,5/ 2-3,5 - 1988956

Zubehör

Schraubwerkzeug

SZS 0,4X2,5 VDE - 1205037



Klemmenmarker beschriftet

SK 3,5/2,8:FORTL.ZAHLEN - 0804073



Zubehör

SK 3,5/2,8:SO - 0805030



Zeichnungen

Schraub-Kompaktklemme - PTA 1,5/ 2-3,5 - 1988956

Bohrplan

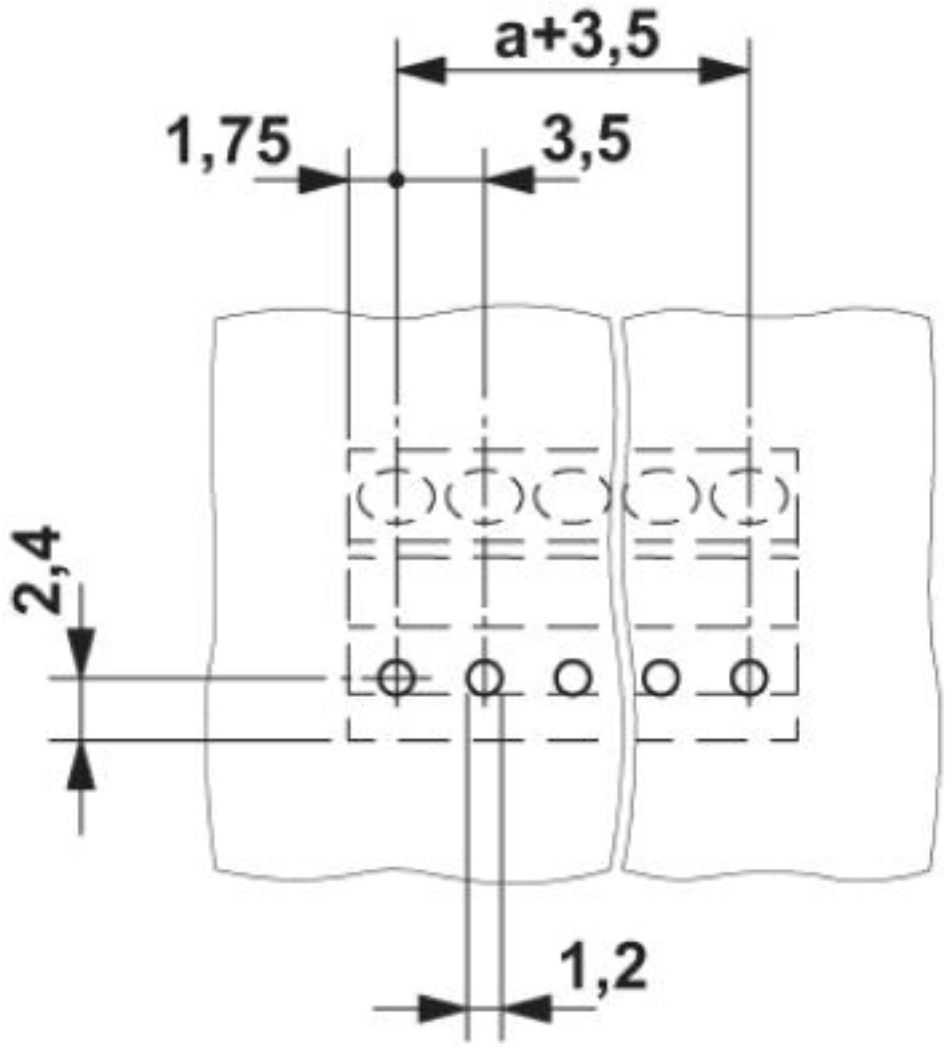

Schraub-Kompaktklemme - PTA 1,5/ 2-3,5 - 1988956

Diagramm

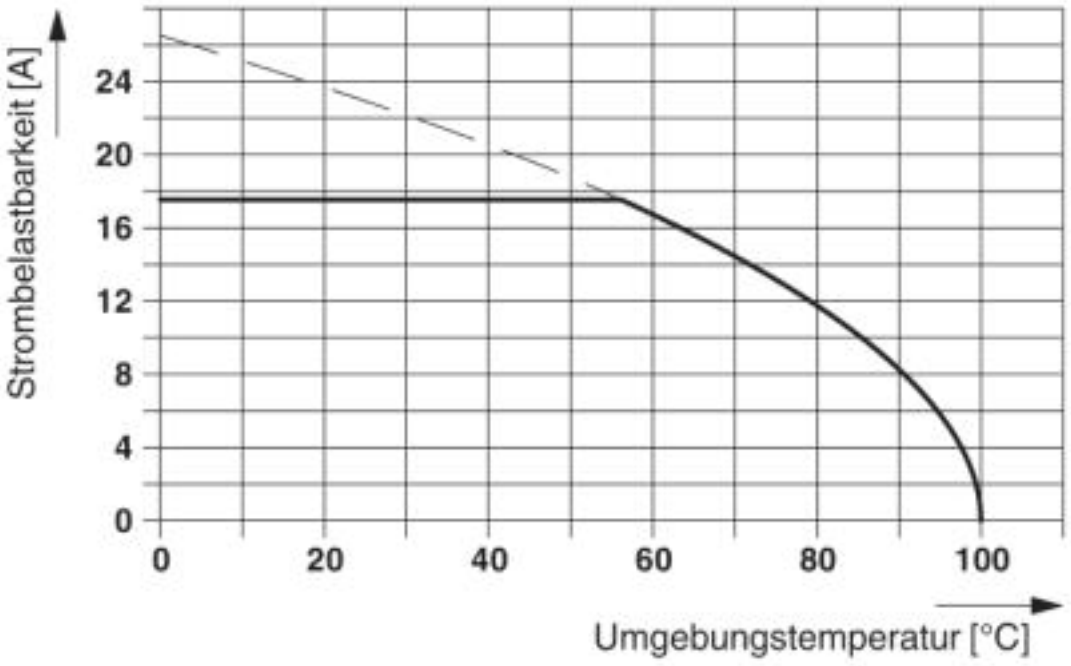

Maßzeichnung

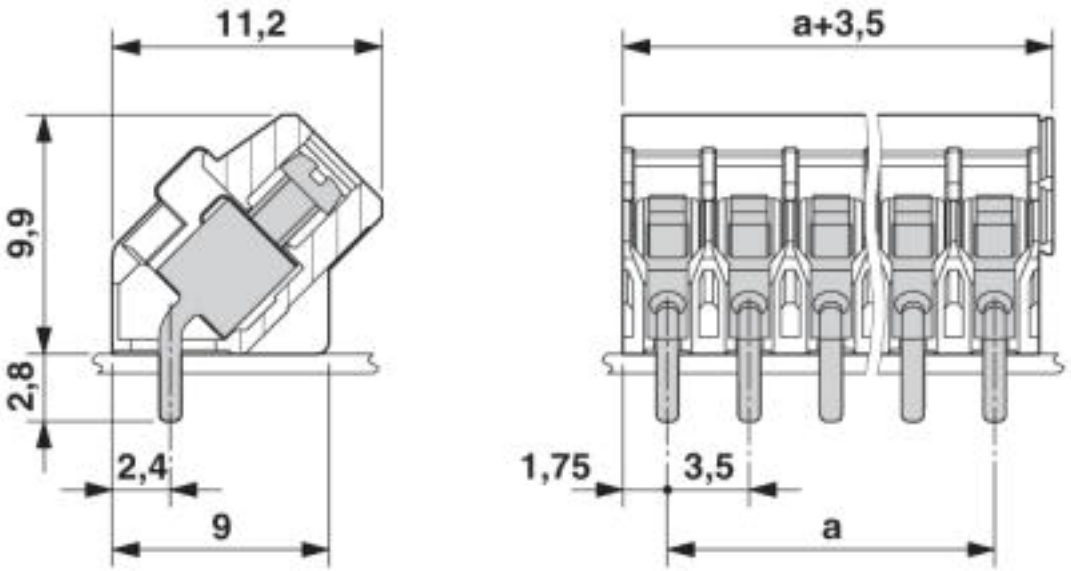

Schraub-Kompaktklemme - PTA 1,5/ 2-3,5 - 1988956

Maßzeichnung

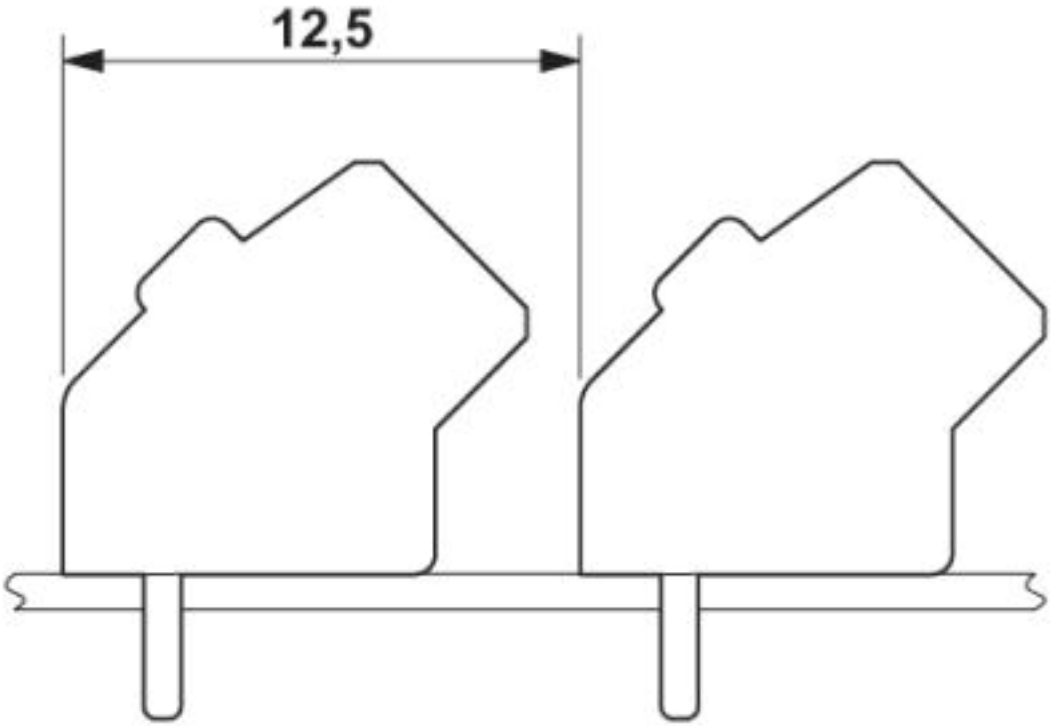

Mindestabstand bei Anordnung von PTA 1,5/...-3,5 hintereinander.

© Phoenix Contact 2013 - alle Rechte vorbehalten
http://www.phoenixcontact.com