Leiterplatten-Anschlussklemme - PT 1,5/ 5-PVH-3,5 - 1984044

Bitte beachten Sie, dass die hier angegebenen Daten dem Online-Katalog entnommen sind. Die vollständigen Informationen und Daten entnehmen Sie bitte der Anwenderdokumentation. Es gelten die Allgemeinen Nutzungsbedingungen für Internet-Downloads. (http://download.phoenixcontact.de)



Abbildung zeigt eine 10-polige Variante des Artikels

Steckerteil, Nennstrom: 8 A, Bemessungsspannung (III/2): 200 V, Polzahl: 5, Rastermaß: 3,5 mm, Anschlussart: Schraubanschluss, Farbe: grün, Kontaktoberfläche: Zinn

Produkteigenschaften

- Stecker mit zwei integrierten Steckrichtungen erhältlich, auf Wunsch kodierbar
- Großes Klemmvermögen durch rechteckigen Klemmraum
- Raster 3,5 mm und 5,0 mm
- Stecker mit robustem, zuverlässigem Kontaktsystem
- Hochelastischer Leiterschutz für problemloses, wiederholtes Anschließen
- Kodiermöglichkeit
- Plus-Minus-Schraube

Kaufmännische Daten

Verpackungseinheit	100
GTIN	4017918946043

Technische Daten

Maße

Länge	14,6 mm
Höhe	11 mm
Rastermaß	3,5 mm
Maß a	14 mm

Allgemein

Artikelfamilie	PT 1,5/..-PVH
Isolierstoffgruppe	I
Bemessungsstoßspannung (III/3)	2,5 kV
Bemessungsstoßspannung (III/2)	2,5 kV
Bemessungsstoßspannung (II/2)	2,5 kV
Bemessungsspannung (III/3)	160 V
Bemessungsspannung (III/2)	200 V
Bemessungsspannung (II/2)	400 V
Anschluss gemäß Norm	EN-VDE

Leiterplatten-Anschlussklemme - PT 1,5/ 5-PVH-3,5 - 1984044

Technische Daten

Allgemein

Nennstrom I_N	8 A
Nennquerschnitt	1,5 mm²
Belastungsstrom maximal	8 A
Isolierstoff	PA
Brennbarkeitsklasse nach UL 94	V0
Abisolierlänge	5 mm
Polzahl	5
Schraubengewinde	M2
Anzugsdrehmoment min	0,22 Nm
Anzugsdrehmoment max	0,25 Nm

Anschlussdaten

Leiterquerschnitt starr min	0,2 mm²
Leiterquerschnitt starr max	1,5 mm²
Leiterquerschnitt flexibel min	0,2 mm²
Leiterquerschnitt flexibel max	1,5 mm²
Leiterquerschnitt flexibel m. Aderendhülse m. Kunststoffhülse min	0,25 mm²
Leiterquerschnitt flexibel m. Aderendhülse m. Kunststoffhülse max	0,75 mm²
Leiterquerschnitt AWG/kcmil min	26
Leiterquerschnitt AWG/kcmil max	16
2 Leiter gleichen Querschnitts starr min	0,2 mm²
2 Leiter gleichen Querschnitts starr max	0,34 mm²
2 Leiter gleichen Querschnitts flexibel min	0,2 mm²
2 Leiter gleichen Querschnitts flexibel max	0,5 mm²
AWG nach UL/CUL min	26
AWG nach UL/CUL max	16

Klassifikationen

eCl@ss

eCl@ss 4.0	272607xx
eCl@ss 4.1	27141109
eCl@ss 5.0	27141190
eCl@ss 5.1	27141190
eCl@ss 6.0	27261101
eCl@ss 7.0	27440401
eCl@ss 8.0	27440401

ETIM

ETIM 3.0	EC001121
ETIM 4.0	EC002638

Leiterplatten-Anschlussklemme - PT 1,5/ 5-PVH-3,5 - 1984044

Klassifikationen

ETIM

ETIM 5.0	EC002638

UNSPSC

UNSPSC 6.01	30211801
UNSPSC 7.0901	39121432
UNSPSC 11	34131203
UNSPSC 12.01	39121432
UNSPSC 13.2	39121432

Approbationen

UL Recognized / SEV / cUL Recognized / CCA / GOST / GOST / cULus Recognized /

Approbationsdetails

UL Recognized

Usegroups	**B**	**D**
Nennspannung UN	300 V	300 V
Nennstrom IN	10 A	10 A
mm²/AWG/kcmil	26-16	26-16

SEV

Nennspannung UN	160 V
Nennstrom IN	6 A
mm²/AWG/kcmil	1.5

cUL Recognized

Usegroups	**B**	**D**
Nennspannung UN	300 V	300 V
Nennstrom IN	10 A	10 A
mm²/AWG/kcmil	26-16	26-16

CCA

Nennspannung UN	160 V
Nennstrom IN	6 A
mm²/AWG/kcmil	1.5

Leiterplatten-Anschlussklemme - PT 1,5/ 5-PVH-3,5 - 1984044

Approbationen

GOST

cULus Recognized

Zubehör

Kodierelement

CP-PT 1,5 - 1985564



Schraubwerkzeug

SZS 0,4X2,5 VDE - 1205037



Klemmenmarker beschriftet

SK 3,5/2,8:FORTL.ZAHLEN - 0804073



Leiterplattengrundgehäuse

Leiterplatten-Anschlussklemme - PT 1,5/ 5-PVH-3,5 - 1984044

Zubehör

PST 1,0/ 5-3,5 - 1945122



Zeichnungen

Diagramm

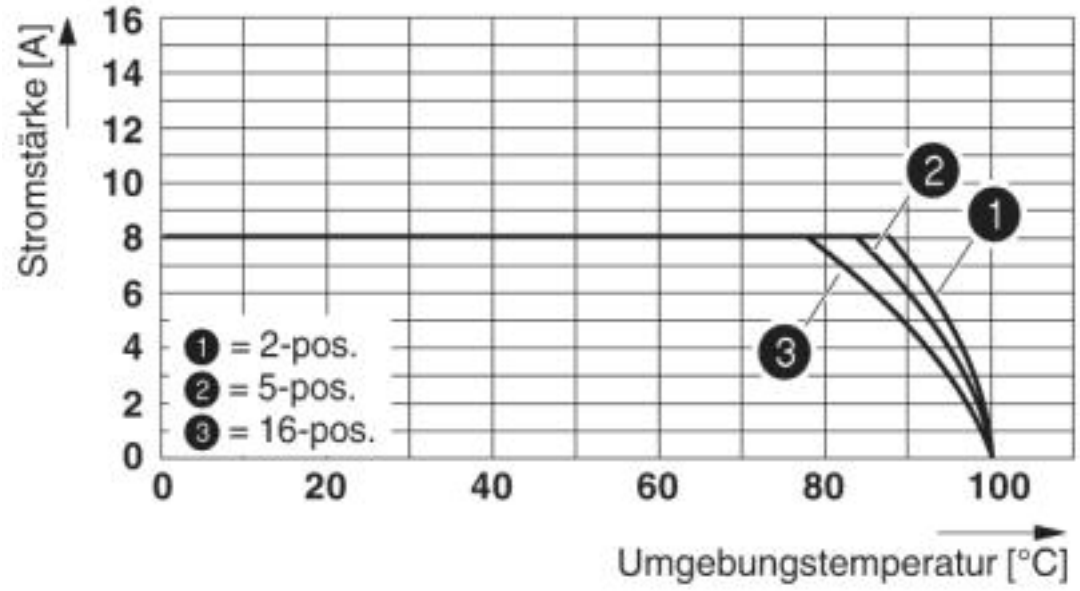

Leiterplatten-Anschlussklemme - PT 1,5/ 5-PVH-3,5 - 1984044

Maßzeichnung

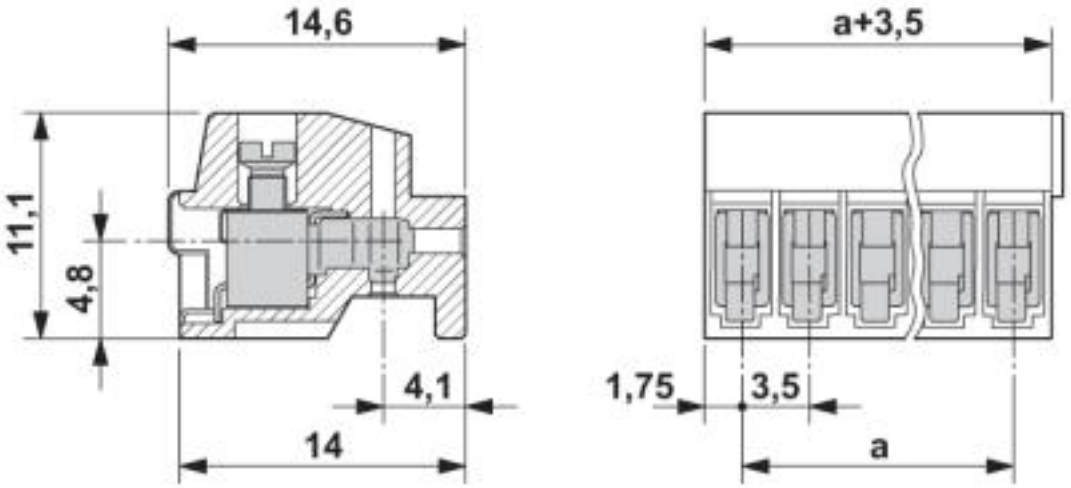

© Phoenix Contact 2013 - alle Rechte vorbehalten
http://www.phoenixcontact.com