# Leiterplattensteckverbinder - FKCVR 2,5/ 9-ST - 1909786

Bitte beachten Sie, dass die hier angegebenen Daten dem Online-Katalog entnommen sind. Die vollständigen Informationen und Daten entnehmen Sie bitte der Anwenderdokumentation. Es gelten die Allgemeinen Nutzungsbedingungen für Internet-Downloads. (http://download.phoenixcontact.de)

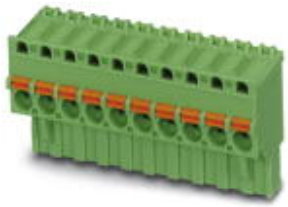

Abbildung zeigt eine 10-polige Variante des Artikels

Steckerteil, Nennstrom: 12 A, Bemessungsspannung (III/2): 320 V, Polzahl: 9, Rastermaß: 5 mm, Anschlussart: Federkraftanschluss, Farbe: grün, Kontaktoberfläche: Zinn

## Produkteigenschaften

- Schneller Leiteranschluss durch Push-in-Federkraftanschluss
- Leitereinführung an der Kodierseite des Steckers
- Zwei Prüfabgriffe zur Aufnahme von 2-mm-Ø-Prüfspitzen bzw. 2,3-mm-Ø-Prüfstecker

## Kaufmännische Daten

| | |
|---|---|
| **Verpackungseinheit** | 50 |
| **GTIN** | 4017918174569 |

## Technische Daten

### Maße

| | |
|---|---|
| **Rastermaß** | 5 mm |
| **Maß a** | 40 mm |

### Allgemein

| | |
|---|---|
| **Artikelfamilie** | FKCVR 2,5/..-ST |
| **Isolierstoffgruppe** | I |
| **Bemessungsstoßspannung (III/3)** | 4 kV |
| **Bemessungsstoßspannung (III/2)** | 4 kV |
| **Bemessungsstoßspannung (II/2)** | 4 kV |
| **Bemessungsspannung (III/3)** | 250 V |
| **Bemessungsspannung (III/2)** | 320 V |
| **Bemessungsspannung (II/2)** | 630 V |
| **Anschluss gemäß Norm** | EN-VDE |
| **Nennstrom $I_N$** | 12 A |
| **Nennquerschnitt** | 2,5 mm² |
| **Belastungsstrom maximal** | 12 A |
| **Isolierstoff** | PA |
| **Brennbarkeitsklasse nach UL 94** | V0 |
| **Lehrdorn** | A2 |

# Leiterplattensteckverbinder - FKCVR 2,5/ 9-ST - 1909786

## Technische Daten

### Allgemein

| | |
|---|---|
| **Abisolierlänge** | 10 mm |
| **Polzahl** | 9 |

### Anschlussdaten

| | |
|---|---|
| **Leiterquerschnitt starr min** | 0,2 mm² |
| **Leiterquerschnitt starr max** | 2,5 mm² |
| **Leiterquerschnitt flexibel min** | 0,2 mm² |
| **Leiterquerschnitt flexibel max** | 2,5 mm² |
| **Leiterquerschnitt flexibel m. Aderendhülse ohne Kunststoffhülse min** | 0,25 mm² |
| **Leiterquerschnitt flexibel m. Aderendhülse ohne Kunststoffhülse max** | 2,5 mm² |
| **Leiterquerschnitt flexibel m. Aderendhülse m. Kunststoffhülse min** | 0,25 mm² |
| **Leiterquerschnitt flexibel m. Aderendhülse m. Kunststoffhülse max** | 2,5 mm² |
| **Leiterquerschnitt AWG/kcmil min** | 24 |
| **Leiterquerschnitt AWG/kcmil max** | 12 |
| **2 Leiter gleichen Querschnitts flexibel m. TWIN-AEH mit Kunststoffhülse min** | 0,5 mm² |
| **2 Leiter gleichen Querschnitts flexibel m. TWIN-AEH mit Kunststoffhülse max** | 1,5 mm² |
| **AWG nach UL/CUL min** | 26 |
| **AWG nach UL/CUL max** | 12 |

## Klassifikationen

### eCl@ss

| | |
|---|---|
| **eCl@ss 4.0** | 272607xx |
| **eCl@ss 4.1** | 27260701 |
| **eCl@ss 5.0** | 27260701 |
| **eCl@ss 5.1** | 27260701 |
| **eCl@ss 6.0** | 27260704 |
| **eCl@ss 7.0** | 27440402 |
| **eCl@ss 8.0** | 27440402 |

### ETIM

| | |
|---|---|
| **ETIM 3.0** | EC001121 |
| **ETIM 4.0** | EC002638 |
| **ETIM 5.0** | EC002638 |

### UNSPSC

| | |
|---|---|
| **UNSPSC 6.01** | 30211810 |
| **UNSPSC 7.0901** | 39121409 |
| **UNSPSC 11** | 39121409 |

# Leiterplattensteckverbinder - FKCVR 2,5/ 9-ST - 1909786

## Klassifikationen

### UNSPSC

| | |
|---|---|
| **UNSPSC 12.01** | 39121409 |
| **UNSPSC 13.2** | 39121409 |

## Approbationen

UL Recognized / VDE Gutachten mit Fertigungsüberwachung / cUL Recognized / GOST / IECEE CB Scheme / GOST / CCA / cULus Recognized /

### Approbationsdetails

**UL Recognized**

| **Usegroups** | **B** | **D** |
|---|---|---|
| Nennspannung UN | 300 V | 300 V |
| Nennstrom IN | 10 A | 10 A |
| mm²/AWG/kcmil | 26-12 | 26-12 |

**VDE Gutachten mit Fertigungsüberwachung**

| | |
|---|---|
| Nennspannung UN | 250 V |
| Nennstrom IN | 12 A |
| mm²/AWG/kcmil | 0.2-2.5 |

**cUL Recognized**

| **Usegroups** | **B** | **D** |
|---|---|---|
| Nennspannung UN | 300 V | 300 V |
| Nennstrom IN | 10 A | 10 A |
| mm²/AWG/kcmil | 26-12 | 26-12 |

**GOST**

**IECEE CB Scheme**

# Leiterplattensteckverbinder - FKCVR 2,5/ 9-ST - 1909786

## Approbationen

| | |
|---|---|
| Nennspannung UN | 250 V |
| Nennstrom IN | 12 A |
| mm²/AWG/kcmil | 0.2-2.5 |

| CCA | |
|---|---|
| | |
| Nennspannung UN | 250 V |
| Nennstrom IN | 12 A |
| mm²/AWG/kcmil | 0.2-2.5 |

**cULus Recognized**

## Zubehör

**Kodierelement**

CP-MSTB - 1734634



**Prüfstecker**

MPS-MT - 0201744



# Leiterplattensteckverbinder - FKCVR 2,5/ 9-ST - 1909786

## Zubehör

RPS - 0201647



**Schraubwerkzeug**

SZS 0,6X3,5 - 1205053



**Klemmenmarker beschriftet**

SK 5/3,8:FORTL.ZAHLEN - 0804183



## Zubehör

STZ 4-FKC-5,08 - 1876877



STZ 8-FKC-5,08 - 1876880

# Leiterplattensteckverbinder - FKCVR 2,5/ 9-ST - 1909786

## Zeichnungen

Diagramm

Typ: FKCVR 2,5/...-ST mit MSTBA 2,5/...-G

Maßzeichnung

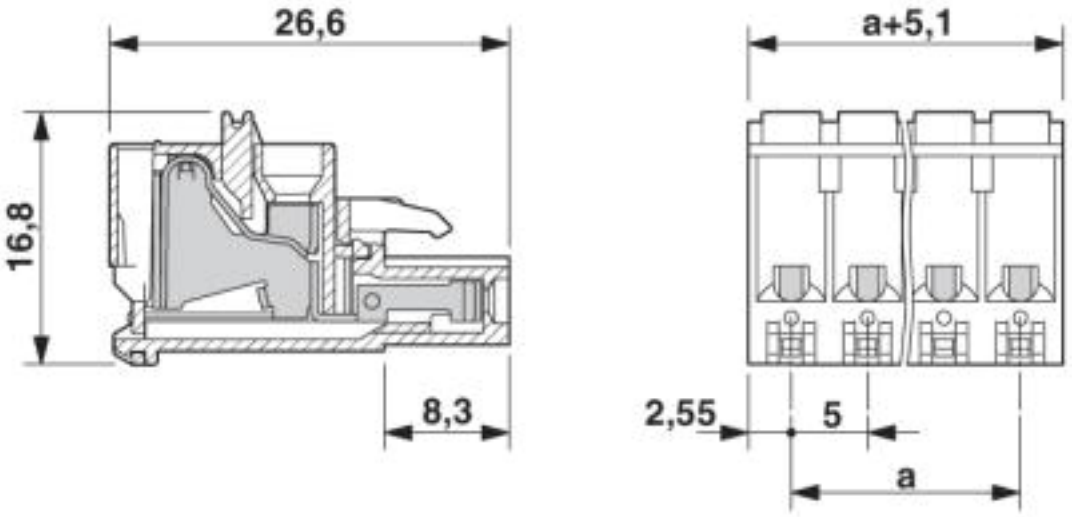


© Phoenix Contact 2013 - alle Rechte vorbehalten
http://www.phoenixcontact.com