Leiterplattensteckverbinder - FKC 2,5/15-ST-5,08 - 1873184

Bitte beachten Sie, dass die hier angegebenen Daten dem Online-Katalog entnommen sind. Die vollständigen Informationen und Daten entnehmen Sie bitte der Anwenderdokumentation. Es gelten die Allgemeinen Nutzungsbedingungen für Internet-Downloads. (http://download.phoenixcontact.de)

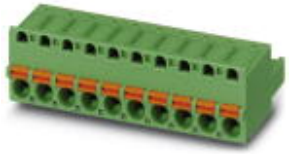

Abbildung zeigt eine 10-polige Variante des Artikels

Steckerteil, Nennstrom: 12 A, Bemessungsspannung (III/2): 320 V, Polzahl: 15, Rastermaß: 5,08 mm, Anschlussart: Federkraftanschluss, Farbe: grün, Kontaktoberfläche: Zinn

Produkteigenschaften

- Mit MSTB 2,5-Familie kombinierbar
- Höhere Polzahlen bis 24-polig finden Sie unter: phoenixcontact.net/products
- Schneller Leiteranschluss durch Push-in-Federkraftanschluss
- Kontaktierung starrer oder flexibler Leiter mit Aderendhülse ohne Betätigung des Hebelöffners direkt in der Klemmstelle
- Zwei Prüfabgriffe zur Aufnahme von 2-mm-Ø-Prüfspitzen bzw 2,3-mm-Ø-Prüfstecker

Kaufmännische Daten

Verpackungseinheit	50
GTIN	4017918142575

Technische Daten

Maße

Rastermaß	5,08 mm
Maß a	71,12 mm

Allgemein

Artikelfamilie	FKC 2,5/..-ST
Isolierstoffgruppe	I
Bemessungsstoßspannung (III/3)	4 kV
Bemessungsstoßspannung (III/2)	4 kV
Bemessungsstoßspannung (II/2)	4 kV
Bemessungsspannung (III/3)	250 V
Bemessungsspannung (III/2)	320 V
Bemessungsspannung (II/2)	630 V
Anschluss gemäß Norm	EN-VDE
Nennstrom I_N	12 A
Nennquerschnitt	2,5 mm²
Belastungsstrom maximal	12 A
Isolierstoff	PA

Leiterplattensteckverbinder - FKC 2,5/15-ST-5,08 - 1873184

Technische Daten

Allgemein

Brennbarkeitsklasse nach UL 94	V0
Lehrdorn	A2
Abisolierlänge	10 mm
Polzahl	15

Anschlussdaten

Leiterquerschnitt starr min	0,2 mm²
Leiterquerschnitt starr max	2,5 mm²
Leiterquerschnitt flexibel min	0,2 mm²
Leiterquerschnitt flexibel max	2,5 mm²
Leiterquerschnitt flexibel m. Aderendhülse ohne Kunststoffhülse min	0,25 mm²
Leiterquerschnitt flexibel m. Aderendhülse ohne Kunststoffhülse max	2,5 mm²
Leiterquerschnitt flexibel m. Aderendhülse m. Kunststoffhülse min	0,25 mm²
Leiterquerschnitt flexibel m. Aderendhülse m. Kunststoffhülse max	2,5 mm²
Leiterquerschnitt AWG/kcmil min	24
Leiterquerschnitt AWG/kcmil max	12
2 Leiter gleichen Querschnitts flexibel m. TWIN-AEH mit Kunststoffhülse min	0,5 mm²
2 Leiter gleichen Querschnitts flexibel m. TWIN-AEH mit Kunststoffhülse max	1,5 mm²
AWG nach UL/CUL min	26
AWG nach UL/CUL max	12

Klassifikationen

eCl@ss

eCl@ss 4.0	272607xx
eCl@ss 4.1	27260701
eCl@ss 5.0	27260701
eCl@ss 5.1	27260701
eCl@ss 6.0	27260704
eCl@ss 7.0	27440402
eCl@ss 8.0	27440402

ETIM

ETIM 3.0	EC001121
ETIM 4.0	EC002638
ETIM 5.0	EC002638

UNSPSC

UNSPSC 6.01	30211810

Leiterplattensteckverbinder - FKC 2,5/15-ST-5,08 - 1873184

Klassifikationen

UNSPSC

UNSPSC 7.0901	39121409
UNSPSC 11	39121409
UNSPSC 12.01	39121409
UNSPSC 13.2	39121409

Approbationen

UL Recognized / VDE Gutachten mit Fertigungsüberwachung / cUL Recognized / GOST / IECEE CB Scheme / GOST / CCA / cULus Recognized /

Approbationsdetails

UL Recognized

Usegroups	**B**	**D**
Nennspannung UN	300 V	300 V
Nennstrom IN	10 A	10 A
mm²/AWG/kcmil	26-12	26-12

VDE Gutachten mit Fertigungsüberwachung

Nennspannung UN	250 V
Nennstrom IN	12 A
mm²/AWG/kcmil	0.2-2.5

cUL Recognized

Usegroups	**B**	**D**
Nennspannung UN	300 V	300 V
Nennstrom IN	10 A	10 A
mm²/AWG/kcmil	26-12	26-12

GOST

Leiterplattensteckverbinder - FKC 2,5/15-ST-5,08 - 1873184

Approbationen

IECEE CB Scheme

Nennspannung UN	250 V
Nennstrom IN	12 A
mm²/AWG/kcmil	0.2-2.5

CCA

Nennspannung UN	250 V
Nennstrom IN	12 A
mm²/AWG/kcmil	0.2-2.5

cULus Recognized

Zubehör

Kodierelement

CP-MSTB - 1734634



Prüfstecker

MPS-MT - 0201744



Leiterplattensteckverbinder - FKC 2,5/15-ST-5,08 - 1873184

Zubehör

RPS - 0201647



Isolierhülse

MPS-IH WH - 0201663



MPS-IH RD - 0201676



MPS-IH BU - 0201689



MPS-IH GN - 0201702



Schraubwerkzeug

Leiterplattensteckverbinder - FKC 2,5/15-ST-5,08 - 1873184

Zubehör

SZS 0,6X3,5 - 1205053



Klemmenmarker beschriftet

SK 5,08/3,8:FORTL.ZAHLEN - 0804293



Klemmenmarker unbeschriftet

SK 5,08/3,8:UNBEDRUCKT - 0805412



Bezeichnungsstift

B-STIFT - 1051993



Zubehör

STZ 4-FKC-5,08 - 1876877



Leiterplattensteckverbinder - FKC 2,5/15-ST-5,08 - 1873184

Zubehör

STZ 8-FKC-5,08 - 1876880

SK 5,08/3,8:SO - 0805085



Zeichnungen

Maßzeichnung

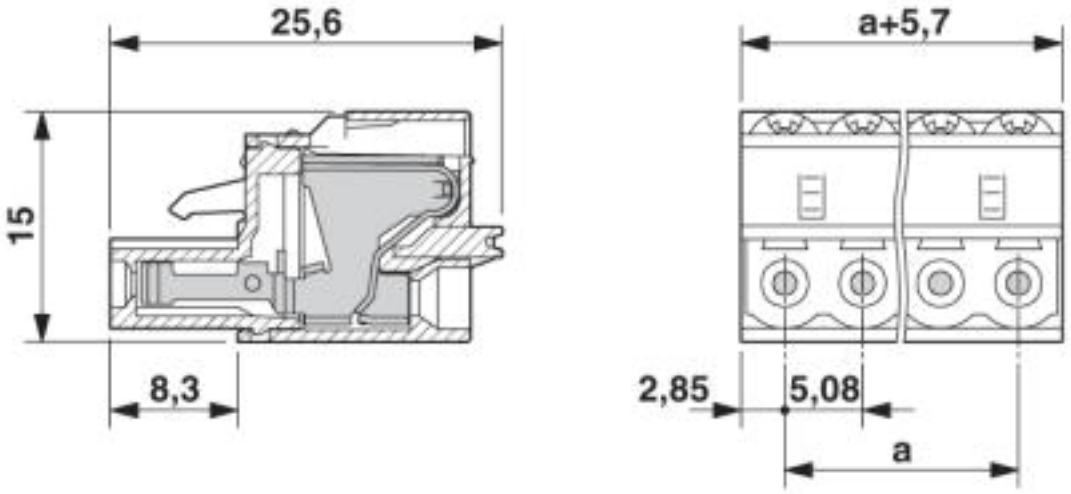

© Phoenix Contact 2013 - alle Rechte vorbehalten
http://www.phoenixcontact.com