Steckerteil - SPC 16/ 4-STF-10,16 - 1711394

Bitte beachten Sie, dass die hier angegebenen Daten dem Online-Katalog entnommen sind. Die vollständigen Informationen und Daten entnehmen Sie bitte der Anwenderdokumentation. Es gelten die Allgemeinen Nutzungsbedingungen für Internet-Downloads. (http://download.phoenixcontact.de)



Abbildung zeigt eine 5-polige Variante des Artikels

Steckerteil, Nennstrom: 76 A, Bemessungsspannung (III/2): 1000 V, Polzahl: 4, Rastermaß: 10,16 mm, Anschlussart: Federkraftanschluss, Farbe: grün, Kontaktoberfläche: Silber

Produkteigenschaften

- Schnelle Anschlusstechnik durch werkzeugloses Direktsteckprinzip
- Uneingeschränkte 600 V-UL-Zulassung
- Höchste Kontaktsicherheit durch integrierte Stahlüberfeder
- Kodierprofil CP-PC RD
- Push-in-Federkraftstecker mit einer Strombelastbarkeit von 76 A

Kaufmännische Daten

Verpackungseinheit	50
GTIN	4046356081146

Technische Daten

Maße

Rastermaß	10,16 mm
Maß a	30,48 mm

Allgemein

Artikelfamilie	SPC 16/..-STF
Isolierstoffgruppe	I
Bemessungsstoßspannung (III/3)	8 kV
Bemessungsstoßspannung (III/2)	8 kV
Bemessungsstoßspannung (II/2)	6 kV
Bemessungsspannung (III/3)	1000 V
Bemessungsspannung (III/2)	1000 V
Bemessungsspannung (II/2)	1000 V
Anschluss gemäß Norm	EN-VDE
Nennstrom I_N	76 A
Nennquerschnitt	16 mm²
Belastungsstrom maximal	76 A
Isolierstoff	PA

Steckerteil - SPC 16/ 4-STF-10,16 - 1711394

Technische Daten

Allgemein

Brennbarkeitsklasse nach UL 94	V0
Abisolierlänge	18 mm
Polzahl	4

Anschlussdaten

Leiterquerschnitt starr min	0,75 mm²
Leiterquerschnitt starr max	16 mm²
Leiterquerschnitt flexibel min	0,75 mm²
Leiterquerschnitt flexibel max	16 mm²
Leiterquerschnitt flexibel m. Aderendhülse ohne Kunststoffhülse min	0,75 mm²
Leiterquerschnitt flexibel m. Aderendhülse ohne Kunststoffhülse max	16 mm²
Leiterquerschnitt flexibel m. Aderendhülse m. Kunststoffhülse min	0,75 mm²
Leiterquerschnitt flexibel m. Aderendhülse m. Kunststoffhülse max	10 mm²
Leiterquerschnitt AWG/kcmil min	18
Leiterquerschnitt AWG/kcmil max	4
2 Leiter gleichen Querschnitts flexibel m. TWIN-AEH mit Kunststoffhülse min	0,75 mm²
2 Leiter gleichen Querschnitts flexibel m. TWIN-AEH mit Kunststoffhülse max	4 mm²
AWG nach UL/CUL min	20
AWG nach UL/CUL max	4

Klassifikationen

eCl@ss

eCl@ss 4.0	272607xx
eCl@ss 4.1	27260701
eCl@ss 5.0	27260701
eCl@ss 5.1	27260701
eCl@ss 6.0	27260704
eCl@ss 7.0	27440402
eCl@ss 8.0	27440402

ETIM

ETIM 3.0	EC001121
ETIM 4.0	EC002638
ETIM 5.0	EC002638

UNSPSC

UNSPSC 6.01	30211810
UNSPSC 7.0901	39121409

Steckerteil - SPC 16/ 4-STF-10,16 - 1711394

Klassifikationen

UNSPSC

UNSPSC 11	39121409
UNSPSC 12.01	39121409
UNSPSC 13.2	39121409

Approbationen

UL Recognized / SEV / cUL Recognized / CCA / IECEE CB Scheme / GOST / GOST / cULus Recognized /

Approbationsdetails

UL Recognized

Usegroups	**B**	**C**
Nennspannung UN	600 V	600 V
Nennstrom IN	66 A	66 A
mm²/AWG/kcmil	20-4	20-4

SEV

Nennspannung UN	1000 V
Nennstrom IN	76 A
mm²/AWG/kcmil	16

cUL Recognized

Usegroups	**B**	**C**
Nennspannung UN	600 V	600 V
Nennstrom IN	66 A	66 A
mm²/AWG/kcmil	20-4	20-4

CCA

Nennspannung UN	1000 V
Nennstrom IN	76 A
mm²/AWG/kcmil	

IECEE CB Scheme

Steckerteil - SPC 16/ 4-STF-10,16 - 1711394

Approbationen

Nennspannung UN	1000 V
Nennstrom IN	76 A
mm²/AWG/kcmil	

GOST

cULus Recognized

Zubehör

Kodierelement

CP-PC RD - 1701967



Zeichnungen

Steckerteil - SPC 16/ 4-STF-10,16 - 1711394

Diagramm

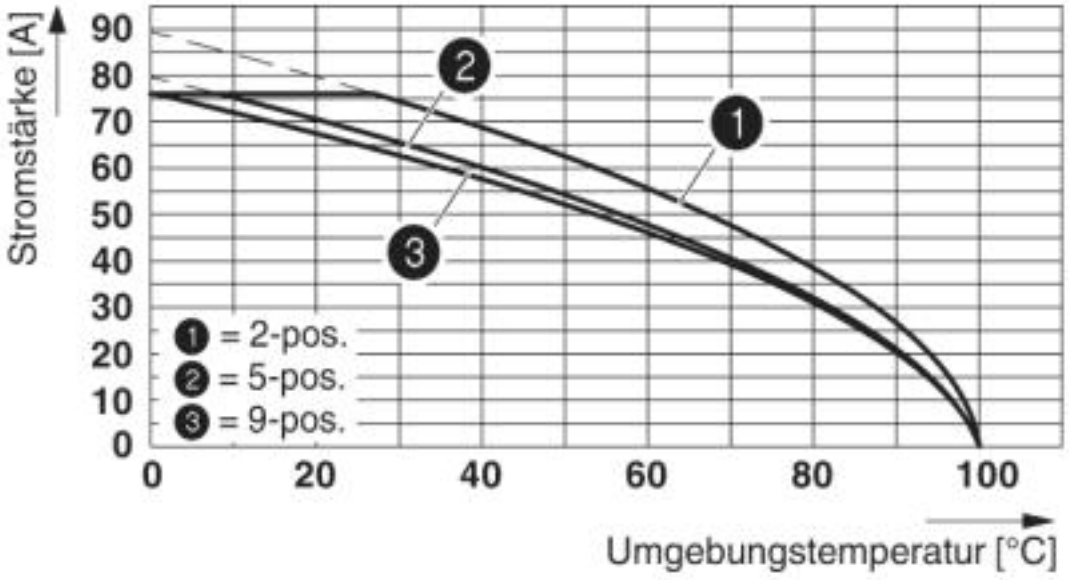

Diagramm

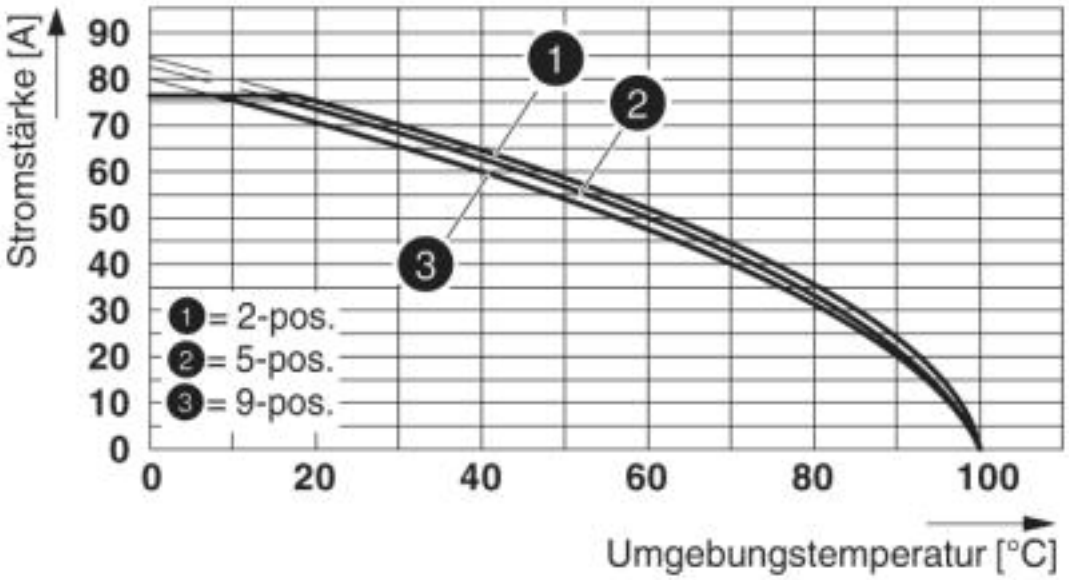

Typ: SPC 16/...-ST(F)-10,16 mit DFK-PC 16/...-ST(F)-10,16

Steckerteil - SPC 16/ 4-STF-10,16 - 1711394

Maßzeichnung

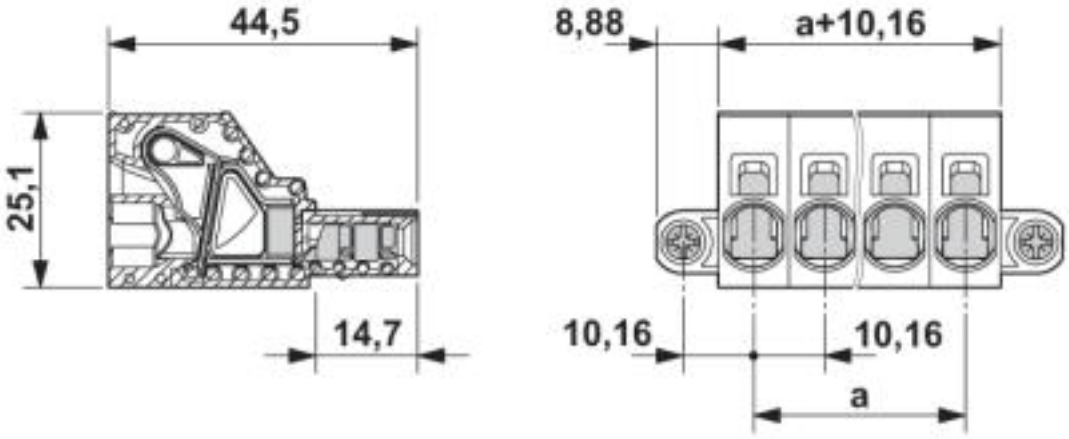

© Phoenix Contact 2013 - alle Rechte vorbehalten
http://www.phoenixcontact.com