Leiterplattensteckverbinder - ZEC 1,0/10-ST-3,5 C1 R1,10 - 1893766

Bitte beachten Sie, dass die hier angegebenen Daten dem Online-Katalog entnommen sind. Die vollständigen Informationen und Daten entnehmen Sie bitte der Anwenderdokumentation. Es gelten die Allgemeinen Nutzungsbedingungen für Internet-Downloads. (http://download.phoenixcontact.de)



Abbildung zeigt eine 10-polige Variante des Artikels

Direktsteckverbinder, Nennstrom: 8 A, Bemessungsspannung (III/2): 200 V, Polzahl: 10, Rastermaß: 3,5 mm, Anschlussart: Federkraftanschluss, Farbe: grün, Kontaktoberfläche: Zinn, Montage: Direktsteckverbinder

Produkteigenschaften

- Höhere Polzahlen auf Anfrage
- Kontaktieren ohne zusätzliche Stiftleiste direkt auf einer 1,6 mm starken Leiterplatte
- Fase im Steckbereich beeinflusst die Steck- und Ziehkräfte/-zyklen positiv

Kaufmännische Daten

Verpackungseinheit	50
GTIN	4017918161316

Technische Daten

Maße

Rastermaß	3,5 mm
Maß a	35 mm

Allgemein

Artikelfamilie	ZEC 1,0/..-ST
Isolierstoffgruppe	I
Bemessungsstoßspannung (III/3)	2,5 kV
Bemessungsstoßspannung (III/2)	2,5 kV
Bemessungsstoßspannung (II/2)	2,5 kV
Bemessungsspannung (III/3)	160 V
Bemessungsspannung (III/2)	200 V
Bemessungsspannung (II/2)	320 V
Anschluss gemäß Norm	EN-VDE
Nennstrom I_N	8 A
Nennquerschnitt	1 mm²
Belastungsstrom maximal	8 A (bei 1 mm² Leiterquerschnitt)
Isolierstoff	PA
Brennbarkeitsklasse nach UL 94	V0

Leiterplattensteckverbinder - ZEC 1,0/10-ST-3,5 C1 R1,10 - 1893766

Technische Daten

Allgemein

Abisolierlänge	7 mm
Polzahl	10

Anschlussdaten

Leiterquerschnitt starr min	0,2 mm²
Leiterquerschnitt starr max	1 mm²
Leiterquerschnitt flexibel min	0,2 mm²
Leiterquerschnitt flexibel max	1 mm²
Leiterquerschnitt flexibel m. Aderendhülse ohne Kunststoffhülse min	0,25 mm²
Leiterquerschnitt flexibel m. Aderendhülse ohne Kunststoffhülse max	1 mm²
Leiterquerschnitt flexibel m. Aderendhülse m. Kunststoffhülse min	0,25 mm²
Leiterquerschnitt flexibel m. Aderendhülse m. Kunststoffhülse max	0,75 mm²
Leiterquerschnitt AWG/kcmil min	24
Leiterquerschnitt AWG/kcmil max	16
2 Leiter gleichen Querschnitts flexibel m. TWIN-AEH mit Kunststoffhülse min	0,5 mm²
2 Leiter gleichen Querschnitts flexibel m. TWIN-AEH mit Kunststoffhülse max	0,5 mm²
AWG nach UL/CUL min	26
AWG nach UL/CUL max	16

Klassifikationen

eCl@ss

eCl@ss 4.0	272607xx
eCl@ss 4.1	27260701
eCl@ss 5.0	27260701
eCl@ss 5.1	27260701
eCl@ss 6.0	27260704
eCl@ss 7.0	27440402
eCl@ss 8.0	27440402

ETIM

ETIM 3.0	EC001121
ETIM 4.0	EC002638
ETIM 5.0	EC002638

UNSPSC

UNSPSC 6.01	30211810
UNSPSC 7.0901	39121409

Leiterplattensteckverbinder - ZEC 1,0/10-ST-3,5 C1 R1,10 - 1893766

Klassifikationen

UNSPSC

UNSPSC 11	39121409
UNSPSC 12.01	39121409
UNSPSC 13.2	39121409

Approbationen

UL Recognized / VDE Gutachten mit Fertigungsüberwachung / cUL Recognized / IECEE CB Scheme / GOST / GOST / cULus Recognized /

Approbationsdetails

UL Recognized

Usegroups	**B**
Nennspannung UN	150 V
Nennstrom IN	8 A
mm²/AWG/kcmil	26-16

VDE Gutachten mit Fertigungsüberwachung

Nennspannung UN	160 V
Nennstrom IN	8 A
mm²/AWG/kcmil	0.2-1

cUL Recognized

Usegroups	**B**
Nennspannung UN	150 V
Nennstrom IN	8 A
mm²/AWG/kcmil	26-16

IECEE CB Scheme

Leiterplattensteckverbinder - ZEC 1,0/10-ST-3,5 C1 R1,10 - 1893766

Approbationen

GOST

cULus Recognized

Zubehör

Schraubwerkzeug

SZF 0-0,4X2,5 - 1204504



Klemmenmarker beschriftet

SK 3,5/2,8:FORTL.ZAHLEN - 0804073



Klemmenmarker unbeschriftet

SK U/2,8 WH:UNBEDRUCKT - 0803883



Leiterplattensteckverbinder - ZEC 1,0/10-ST-3,5 C1 R1,10 - 1893766

Zubehör

SK 2,8 WH:REEL - 0805205



Bezeichnungsstift

B-STIFT - 1051993



Zubehör

SK 3,5/2,8:SO - 0805030



Zeichnungen

Leiterplattensteckverbinder - ZEC 1,0/10-ST-3,5 C1 R1,10 - 1893766

Bohrplan

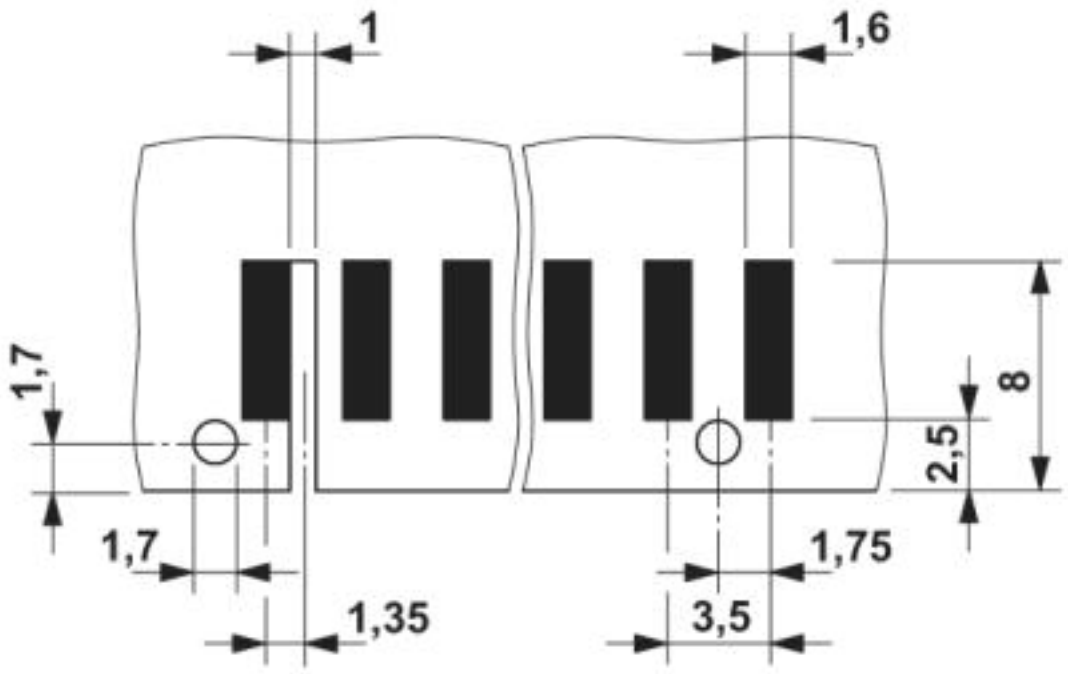

Leiterplattenstärke: 1,6 ± 0,2 mm

Maßzeichnung

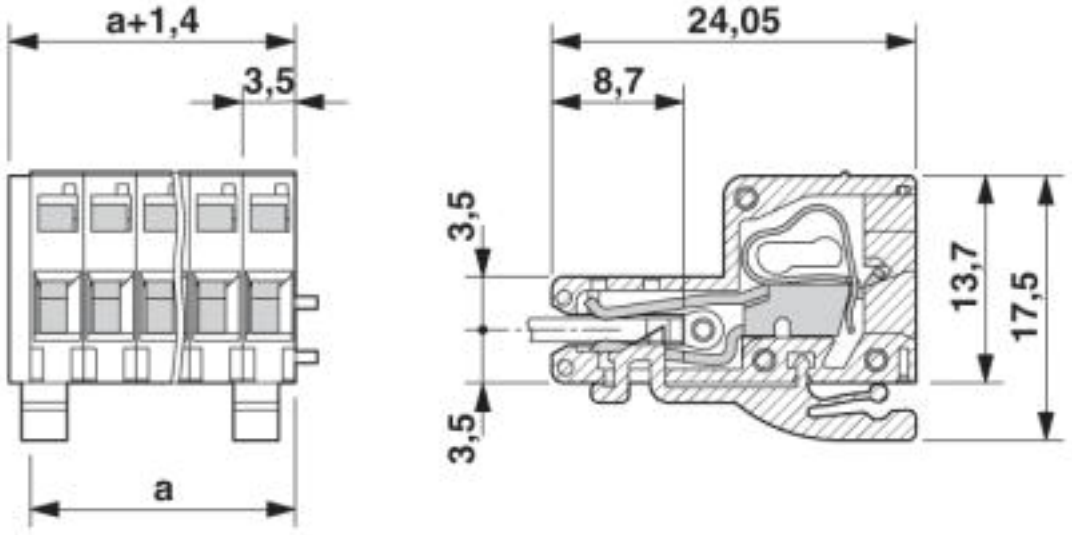

© Phoenix Contact 2013 - alle Rechte vorbehalten
http://www.phoenixcontact.com