Leiterplattensteckverbinder - DFK-PC 16/ 3-ST-10,16 - 1703386

Bitte beachten Sie, dass die hier angegebenen Daten dem Online-Katalog entnommen sind. Die vollständigen Informationen und Daten entnehmen Sie bitte der Anwenderdokumentation. Es gelten die Allgemeinen Nutzungsbedingungen für Internet-Downloads. (http://download.phoenixcontact.de)



Abbildung zeigt eine 5-polige Variante des Artikels

Steckerteil, Nennstrom: 76 A, Bemessungsspannung (III/2): 1000 V, Polzahl: 3, Rastermaß: 10,16 mm, Anschlussart: Schraubanschluss, Farbe: grün, Kontaktoberfläche: Silber

Produkteigenschaften

- Wandstärken von 1 mm bis 3 mm
- Schraubanschluss auf der Geräteinnenseite
- Durchführungs-Grundgehäuse zur Kombination mit PC 16-Steckerteilen
- Befestigung an der Gehäusewand durch die werkzeugfrei zu bedienende Rastverriegelung oder klassische Verschraubung

Kaufmännische Daten

Verpackungseinheit	10
GTIN	4017918994303

Technische Daten

Maße

Rastermaß	10,16 mm
Maß a	20,32 mm

Allgemein

Artikelfamilie	DFK-PC 16/..-ST
Isolierstoffgruppe	I
Bemessungsstoßspannung (III/3)	8 kV
Bemessungsstoßspannung (III/2)	8 kV
Bemessungsstoßspannung (II/2)	6 kV
Bemessungsspannung (III/3)	1000 V
Bemessungsspannung (III/2)	1000 V
Bemessungsspannung (II/2)	1000 V
Anschluss gemäß Norm	EN-VDE
Nennstrom I_N	76 A
Nennquerschnitt	16 mm²
Belastungsstrom maximal	76 A
Isolierstoff	PA
Brennbarkeitsklasse nach UL 94	V0

Leiterplattensteckverbinder - DFK-PC 16/ 3-ST-10,16 - 1703386

Technische Daten

Allgemein

Lehrdorn	A6
Abisolierlänge	12 mm
Polzahl	3
Schraubengewinde	M4
Anzugsdrehmoment min	1,7 Nm
Anzugsdrehmoment max	1,8 Nm

Anschlussdaten

Leiterquerschnitt starr min	0,75 mm²
Leiterquerschnitt starr max	16 mm²
Leiterquerschnitt flexibel min	0,75 mm²
Leiterquerschnitt flexibel max	16 mm²
Leiterquerschnitt flexibel m. Aderendhülse ohne Kunststoffhülse min	0,5 mm²
Leiterquerschnitt flexibel m. Aderendhülse ohne Kunststoffhülse max	16 mm² Nur in Verbindung mit CRIMPFOX 16 S
Leiterquerschnitt flexibel m. Aderendhülse m. Kunststoffhülse min	0,5 mm²
Leiterquerschnitt flexibel m. Aderendhülse m. Kunststoffhülse max	16 mm² Nur in Verbindung mit CRIMPFOX 16 S
Leiterquerschnitt AWG/kcmil min	18
Leiterquerschnitt AWG/kcmil max	6
2 Leiter gleichen Querschnitts starr min	0,75 mm²
2 Leiter gleichen Querschnitts starr max	6 mm²
2 Leiter gleichen Querschnitts flexibel min	0,75 mm²
2 Leiter gleichen Querschnitts flexibel max	6 mm²
2 Leiter gleichen Querschnitts flexibel m. AEH ohne Kunststoffhülse min	0,5 mm²
2 Leiter gleichen Querschnitts flexibel m. AEH ohne Kunststoffhülse max	4 mm²
2 Leiter gleichen Querschnitts flexibel m. TWIN-AEH mit Kunststoffhülse min	0,5 mm²
2 Leiter gleichen Querschnitts flexibel m. TWIN-AEH mit Kunststoffhülse max	6 mm²
AWG nach UL/CUL min	20
AWG nach UL/CUL max	6

Klassifikationen

eCl@ss

eCl@ss 4.0	272607xx
eCl@ss 4.1	27260701
eCl@ss 5.0	27260701
eCl@ss 5.1	27141190
eCl@ss 6.0	27260704

Leiterplattensteckverbinder - DFK-PC 16/ 3-ST-10,16 - 1703386

Klassifikationen

eCl@ss

eCl@ss 7.0	27440402
eCl@ss 8.0	27440402

ETIM

ETIM 3.0	EC001121
ETIM 4.0	EC002638
ETIM 5.0	EC002638

UNSPSC

UNSPSC 6.01	30211810
UNSPSC 7.0901	39121409
UNSPSC 11	39121409
UNSPSC 12.01	39121409
UNSPSC 13.2	39121409

Approbationen

UL Recognized / SEV / cUL Recognized / CCA / IECEE CB Scheme / GOST / GOST / cULus Recognized /

Approbationsdetails

UL Recognized

Usegroups	**B**	**C**
Nennspannung UN	600 V	600 V
Nennstrom IN	55 A	55 A
mm²/AWG/kcmil	20-6	20-6

SEV

Nennspannung UN	1000 V
Nennstrom IN	76 A
mm²/AWG/kcmil	16

cUL Recognized

Usegroups	**B**	**C**
Nennspannung UN	600 V	600 V
Nennstrom IN	55 A	55 A
mm²/AWG/kcmil	20-6	20-6

Leiterplattensteckverbinder - DFK-PC 16/ 3-ST-10,16 - 1703386

Approbationen

CCA	
Nennspannung UN	1000 V
Nennstrom IN	76 A
mm²/AWG/kcmil	

IECEE CB Scheme	
Nennspannung UN	1000 V
Nennstrom IN	76 A
mm²/AWG/kcmil	

GOST

cULus Recognized

Zubehör

Kodierelement

CP-PC RD - 1701967



Zeichnungen

Leiterplattensteckverbinder - DFK-PC 16/ 3-ST-10,16 - 1703386

Diagramm

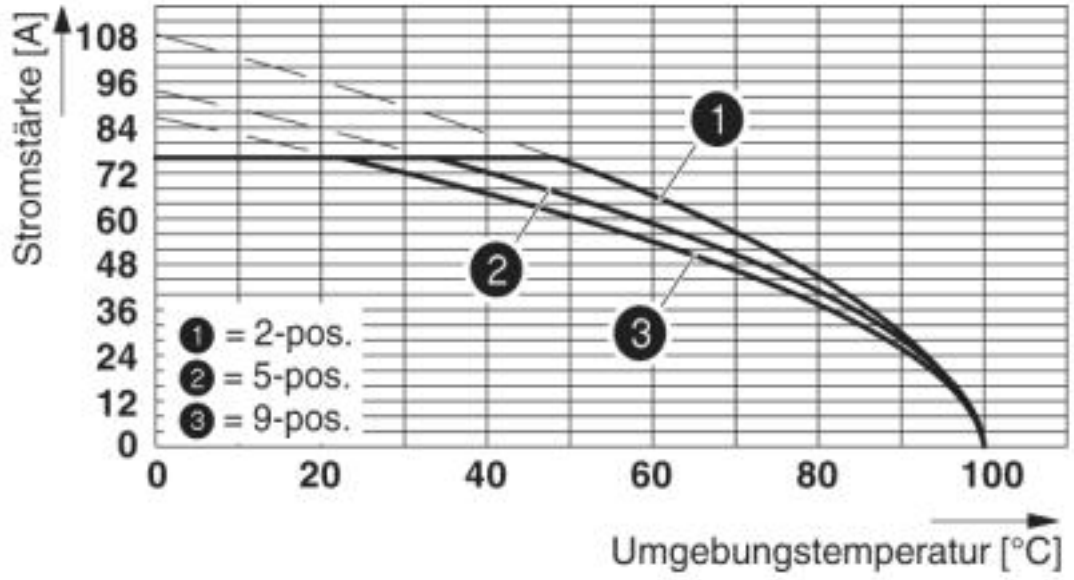

Deratingkurve für: PC 16/...-ST-10,16 mit DFK-PC 16/...-ST-10,16

Diagramm

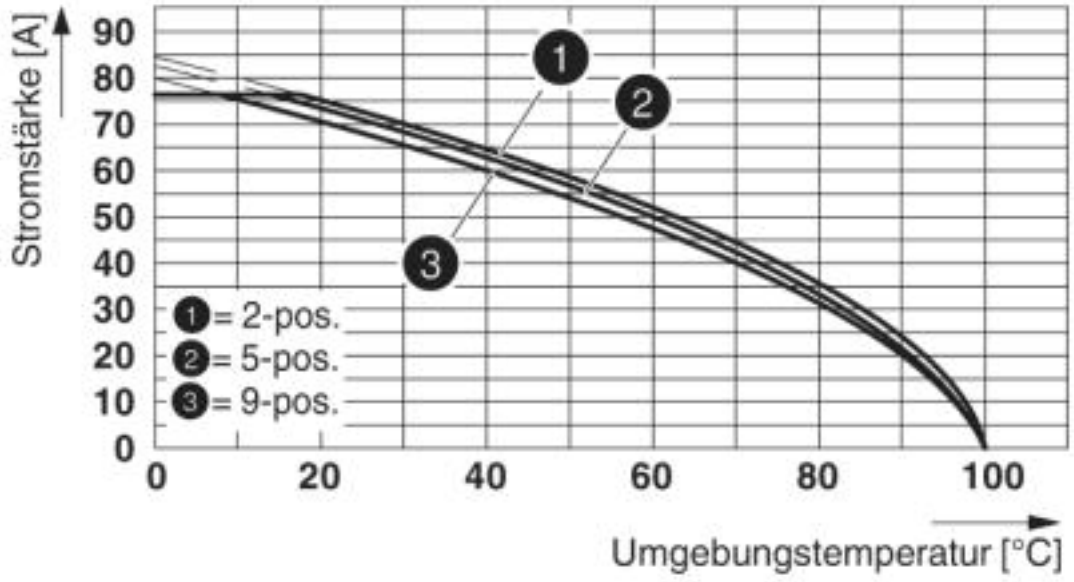

Typ: SPC 16/...-ST(F)-10,16 mit DFK-PC 16/...-ST(F)-10,16

Leiterplattensteckverbinder - DFK-PC 16/ 3-ST-10,16 - 1703386

Maßzeichnung

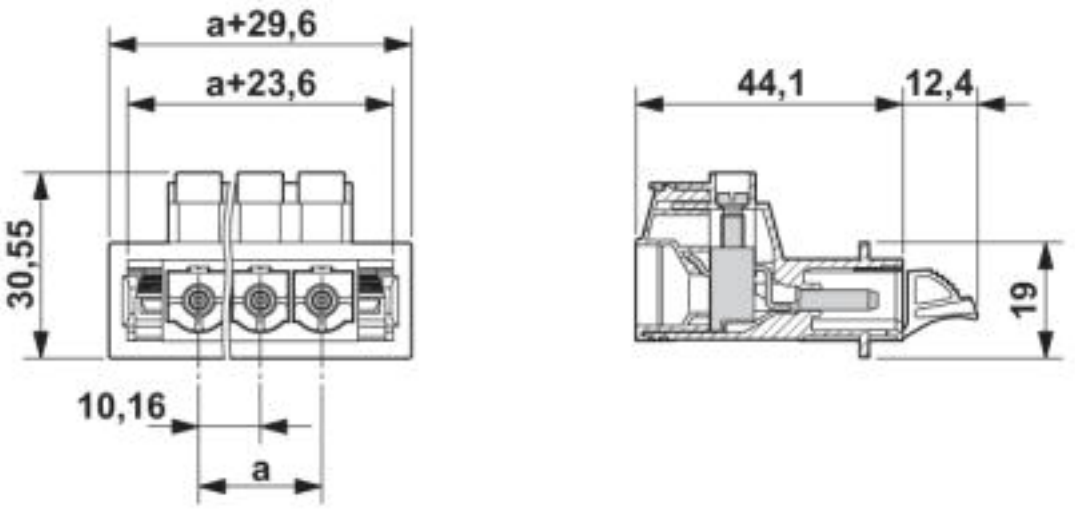

Maßzeichnung

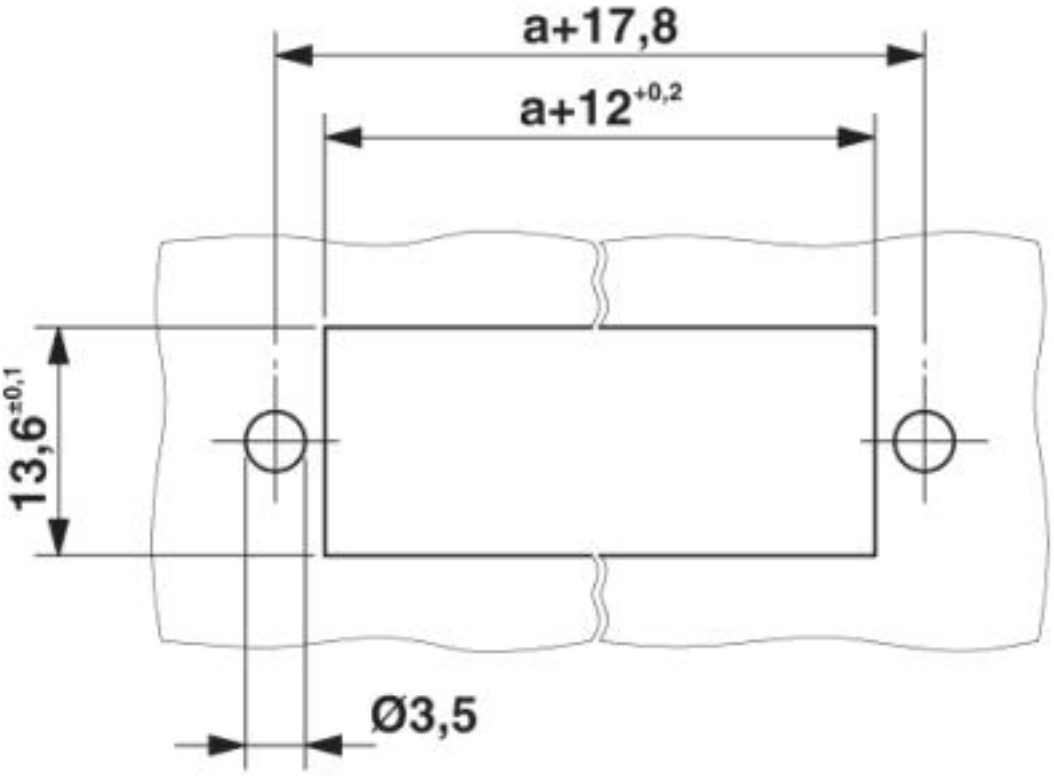

Blechausschnitt bei Verschraubung.

Leiterplattensteckverbinder - DFK-PC 16/ 3-ST-10,16 - 1703386

Maßzeichnung

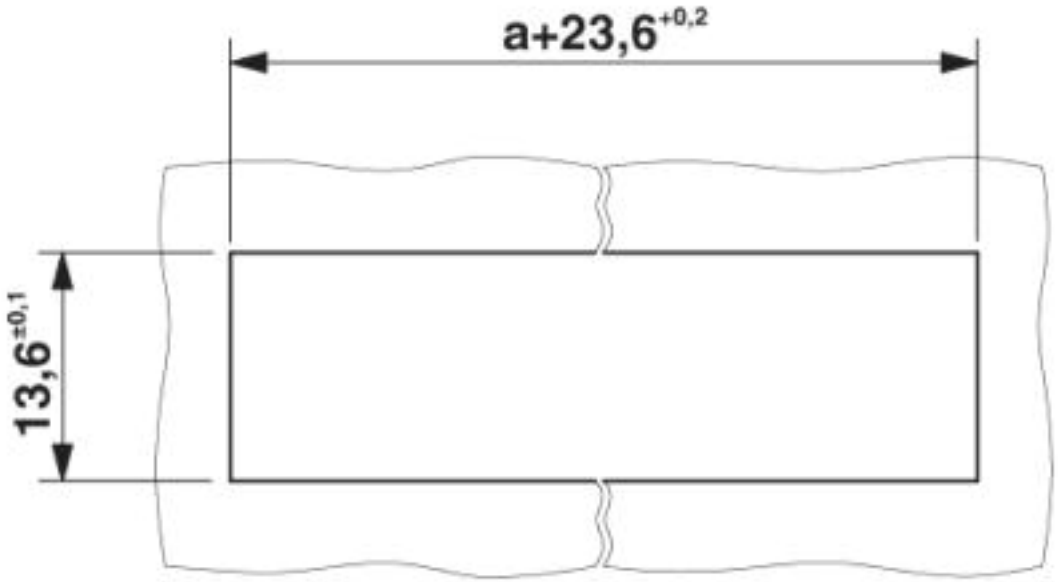

Blechausschnitt bei Verrastung.

© Phoenix Contact 2013 - alle Rechte vorbehalten
http://www.phoenixcontact.com