Sensor-/Aktor-Kabel - SAC-17P-MR/10,0-PVC SCO - 1555334

Bitte beachten Sie, dass die hier angegebenen Daten dem Online-Katalog entnommen sind. Die vollständigen Informationen und Daten entnehmen Sie bitte der Anwenderdokumentation. Es gelten die Allgemeinen Nutzungsbedingungen für Internet-Downloads. (http://download.phoenixcontact.de)



Sensor-/Aktor-Kabel, 17-polig, PVC, schwarz RAL 9005, Stecker gewinkelt M12 SPEEDCON, A-kodiert, auf freies Leitungsende, Kabellänge: 10 m

Produkteigenschaften

- Einfach und sicher: 100-prozentig elektrisch geprüfte steckbare Komponenten
- Zeit sparen dank Installation mit SPEEDCON-Schnellverriegelung
- Platz sparen – mit hochpoligen Steckverbindern

Kaufmännische Daten

Verpackungseinheit	1
GTIN	4046356176613

Technische Daten

Maße

Kabellänge	10 m
Kabeldurchmesser	6,4 mm
Abmantellänge des freien Leitungsendes	35 mm

Umgebungsbedingungen

Umgebungstemperatur (Betrieb)	-25 °C ... 90 °C (Stecker)
Schutzart	IP65
Schutzart	IP67
Schutzart	IP68

Allgemein

Bemessungsstrom bei 40 °C	1,5 A
Bemessungsspannung	30 V
Polzahl	17
Durchgangswiderstand	≤ 5 mΩ
Isolationswiderstand	≥ 100 MΩ
Kodierung	A - Standard
Normen/Bestimmungen	M12-Steckverbinder IEC 61076-2-101
Statusanzeige	Nein

Sensor-/Aktor-Kabel - SAC-17P-MR/10,0-PVC SCO - 1555334

Technische Daten

Allgemein

Schutzschaltung/-Bauteil	unbeschaltet
Überspannungskategorie	II
Verschmutzungsgrad	3
Anzugsdrehmoment	0,4 Nm (M12-Steckverbinder)

Material

Brennbarkeitsklasse nach UL 94	HB
Material Kontakt	CuZn
Material Kontaktoberfläche	Ni/Au
Material Kontaktträger	TPU GF
Material Griffkörper	TPU, schwer entflammbar, selbstverlöschend
Material Rändel	Zinkdruckguss, vernickelt

Leitung

Kabeltyp	PVC schwarz
Leiterquerschnitt	0,14 mm²
AWG Signalleitung	26
Leiteraufbau Signalleitung	18x 0,10 mm
Aderdurchmesser inkl. Isolierung	1 mm ±0,05 mm
Aderfarben	farbkodiert DIN 47100
Gesamtverseilung	Adern in Lagen verseilt
Außenmantel, Farbe	schwarz RAL 9005
Kabelaußendurchmesser	6,40 mm
Kleinster Biegeradius, beweglich verlegt	96 mm
Außenmantel, Material	PVC
Material Aderisolation	PVC
Material Leiter	blanke Cu-Litze
Umgebungstemperatur (Betrieb)	-5 °C ... 80 °C (Kabel, bewegliche Verlegung)
Umgebungstemperatur (Betrieb)	-25 °C ... 80 °C (Kabel, feste Verlegung)

Klassifikationen

eCl@ss

eCl@ss 4.0	27060306
eCl@ss 4.1	27060306
eCl@ss 5.0	27061801
eCl@ss 5.1	27061801
eCl@ss 6.0	27061801
eCl@ss 7.0	27061801
eCl@ss 8.0	27061801

ETIM

ETIM 3.0	EC001855

Sensor-/Aktor-Kabel - SAC-17P-MR/10,0-PVC SCO - 1555334

Klassifikationen

ETIM

ETIM 4.0	EC001855
ETIM 5.0	EC001855

UNSPSC

UNSPSC 6.01	31251501
UNSPSC 7.0901	31251501
UNSPSC 11	31251501
UNSPSC 12.01	31251501
UNSPSC 13.2	31251501

Approbationen

GOST /

Approbationsdetails

GOST

Zubehör

Schutzkappe

PROT-M12 FS-PA-CHAIN - 1430873



Sicherheitsverriegelung

SAC-M12-EXCLIP-M - 1558988



Leitermarker unbeschriftet

Sensor-/Aktor-Kabel - SAC-17P-MR/10,0-PVC SCO - 1555334

Zubehör

PABA WH/15 - 1013151



PABA YE/15 - 1013698



PABA RD/15 - 1013944



Schildchenträger Kabel

PATG 2/15 - 1013038



PATG 3/15 - 1013041



Sensor-/Aktor-Kabel - SAC-17P-MR/10,0-PVC SCO - 1555334

Zubehör

PATG 4/15 - 1013054



Bezeichnungsstift

B-STIFT - 1051993



Schneidwerkzeug

CUTFOX-S VDE - 1212207



Abisolierwerkzeug

WIREFOX SAC - 1212623



WIREFOX 10 - 1212150



Sensor-/Aktor-Kabel - SAC-17P-MR/10,0-PVC SCO - 1555334

Zubehör

Drehmomentwerkzeug

TSD 04 SAC - 1208429



TSD-M 1,2NM - 1212224



Schraubwerkzeug

TSD-M SAC-BIT ADAPTER - 1212600



SAC BIT M12-D15 - 1208432



Zubehör

WIREFOX SAC-1 - 1212757

Sensor-/Aktor-Kabel - SAC-17P-MR/10,0-PVC SCO - 1555334

Zeichnungen

Maßzeichnung

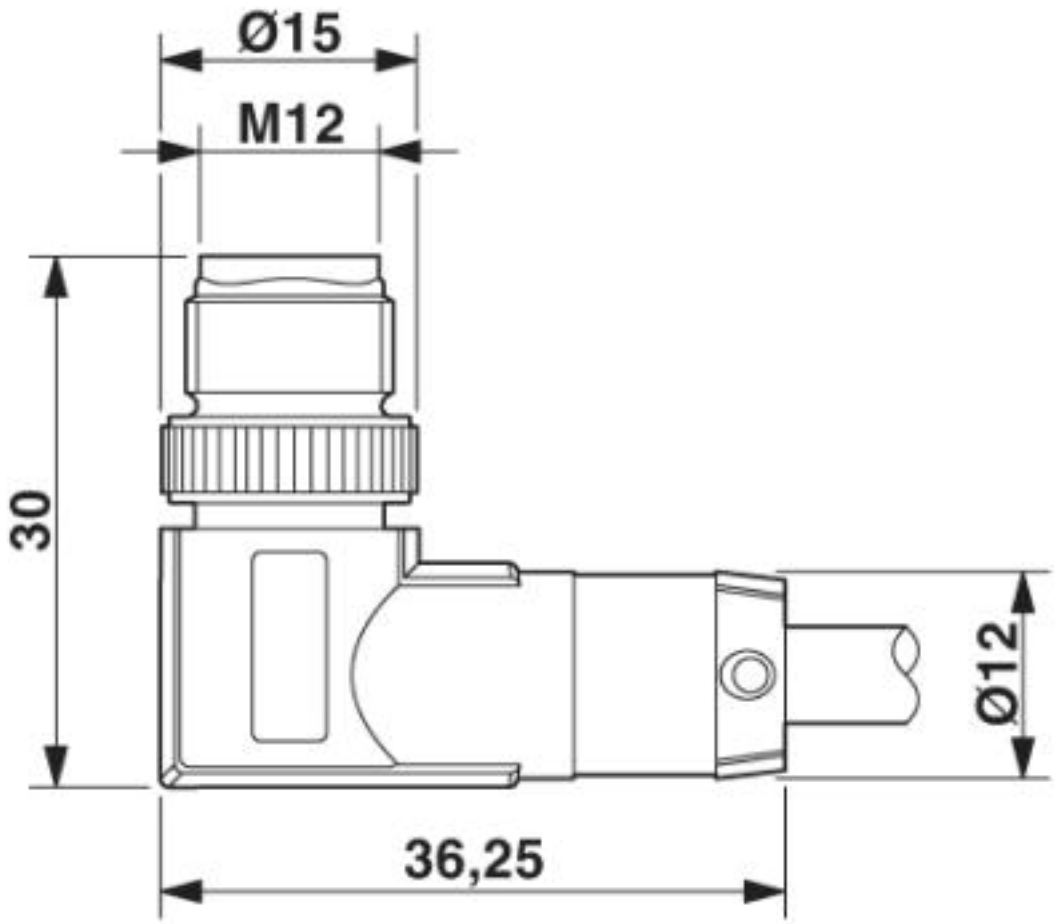

Stecker M12-SPEEDCON, gewinkelt

Sensor-/Aktor-Kabel - SAC-17P-MR/10,0-PVC SCO - 1555334

Schaltplan

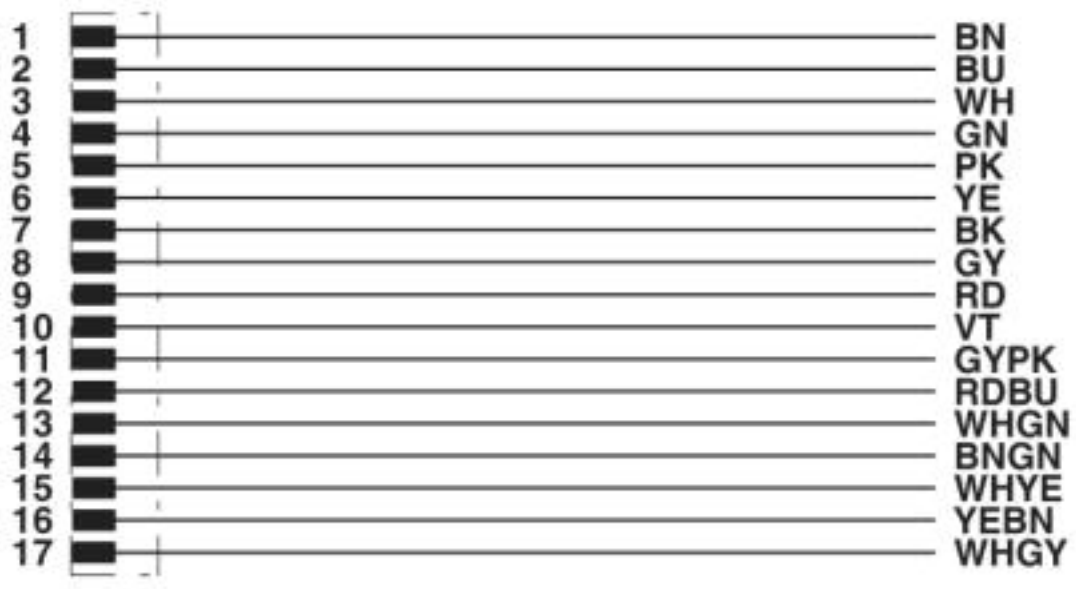

Kontaktbelegung des M12-Steckers

Sensor-/Aktor-Kabel - SAC-17P-MR/10,0-PVC SCO - 1555334

Schemazeichnung

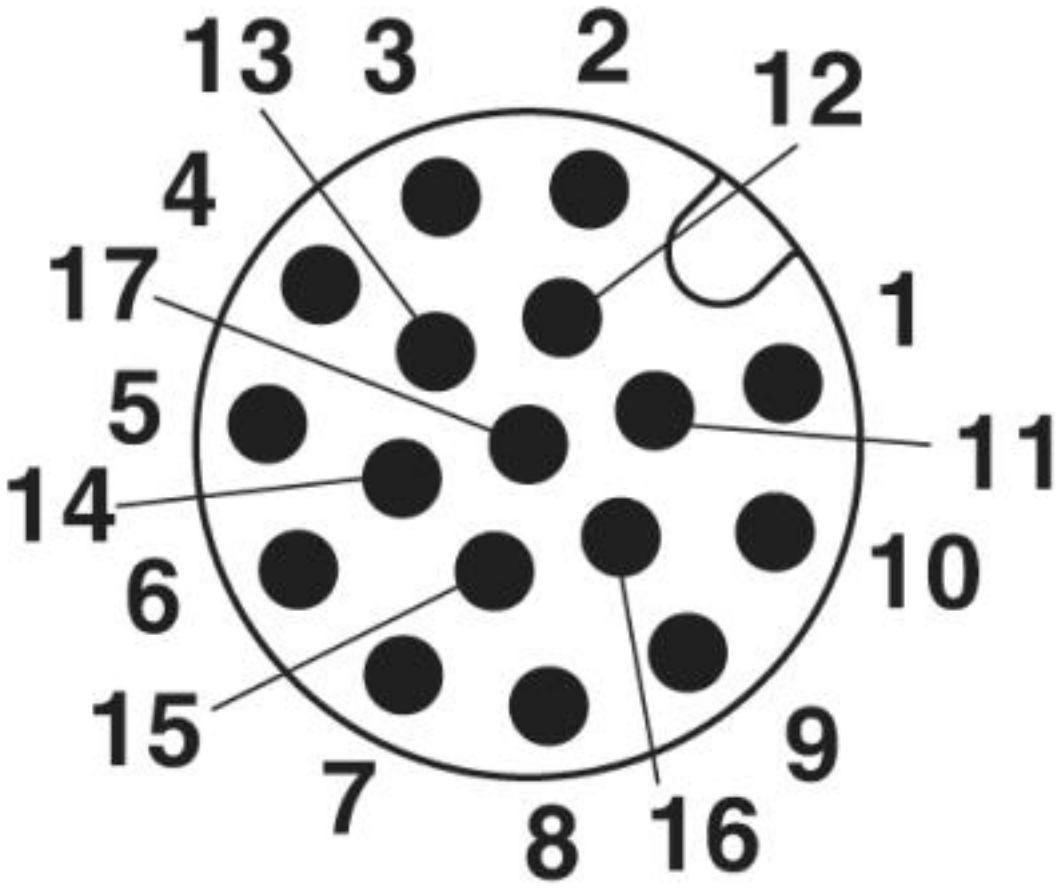

Polbild M12-Stecker, 17-polig, Ansicht Stiftseite

Sensor-/Aktor-Kabel - SAC-17P-MR/10,0-PVC SCO - 1555334

Kabelquerschnitt



PVC schwarz [PVC]

© Phoenix Contact 2013 - alle Rechte vorbehalten
http://www.phoenixcontact.com