Einbausteckverbinder - SACC-DSIV-M12FSB-5CON-L 90 - 1527870

Bitte beachten Sie, dass die hier angegebenen Daten dem Online-Katalog entnommen sind. Die vollständigen Informationen und Daten entnehmen Sie bitte der Anwenderdokumentation. Es gelten die Allgemeinen Nutzungsbedingungen für Internet-Downloads. (http://download.phoenixcontact.de)



Sensor-/Aktor-Einbaubuchse, 5-polig, M12, B-kodiert, Hinterwand-/Schraubmontage mit M12 Gewinde, mit gewinkeltem Lötanschluss

Kaufmännische Daten

Verpackungseinheit	10
GTIN	4046356011402

Technische Daten

Umgebungsbedingungen

Umgebungstemperatur (Betrieb)	-40 °C ... 85 °C (Stecker/Buchse)
Schutzart	IP67

Allgemein

Bemessungsstrom bei 40 °C	4 A
Bemessungsspannung	125 V
Polzahl	5
Durchgangswiderstand	≤ 3 mΩ
Isolationswiderstand	≥ 100 MΩ
Kodierung	B - invers
Normen/Bestimmungen	M12-Steckverbinder IEC 61076-2-101
Statusanzeige	Nein
Überspannungskategorie	II
Verschmutzungsgrad	3
Anschlussart	Lötstifte
Montageart	Hinterwandmontage M12 x 1 mit Kontermutter

Material

Brennbarkeitsklasse nach UL 94	HB
Material Kontakt	CuZn
Material Kontaktoberfläche	Au
Material Kontaktträger	PA 66

Einbausteckverbinder - SACC-DSIV-M12FSB-5CON-L 90 - 1527870

Technische Daten

Material

Material Rändel	Messing, vernickelt
Material Dichtung	NBR

Klassifikationen

eCl@ss

eCl@ss 4.0	27140815
eCl@ss 4.1	27140815
eCl@ss 5.0	27143423
eCl@ss 5.1	27143423
eCl@ss 6.0	27143423
eCl@ss 7.0	27449001
eCl@ss 8.0	27449001

ETIM

ETIM 2.0	EC001297
ETIM 3.0	EC002061
ETIM 4.0	EC002061
ETIM 5.0	EC002061

UNSPSC

UNSPSC 6.01	31251501
UNSPSC 7.0901	31251501
UNSPSC 11	31251501
UNSPSC 12.01	31251501
UNSPSC 13.2	31251501

Approbationen

GOST / GOST /

Approbationsdetails

GOST

Zeichnungen

Einbausteckverbinder - SACC-DSIV-M12FSB-5CON-L 90 - 1527870

Bohrplan

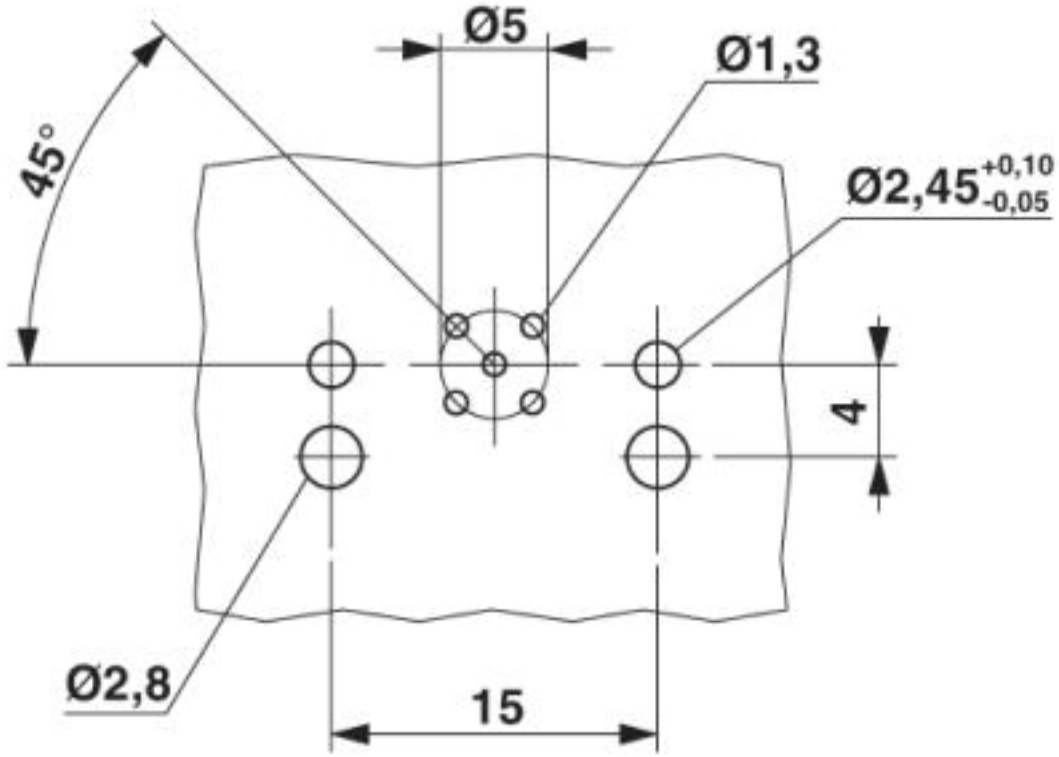

M12-Einbausteckverbinder

Einbausteckverbinder - SACC-DSIV-M12FSB-5CON-L 90 - 1527870

Diagramm

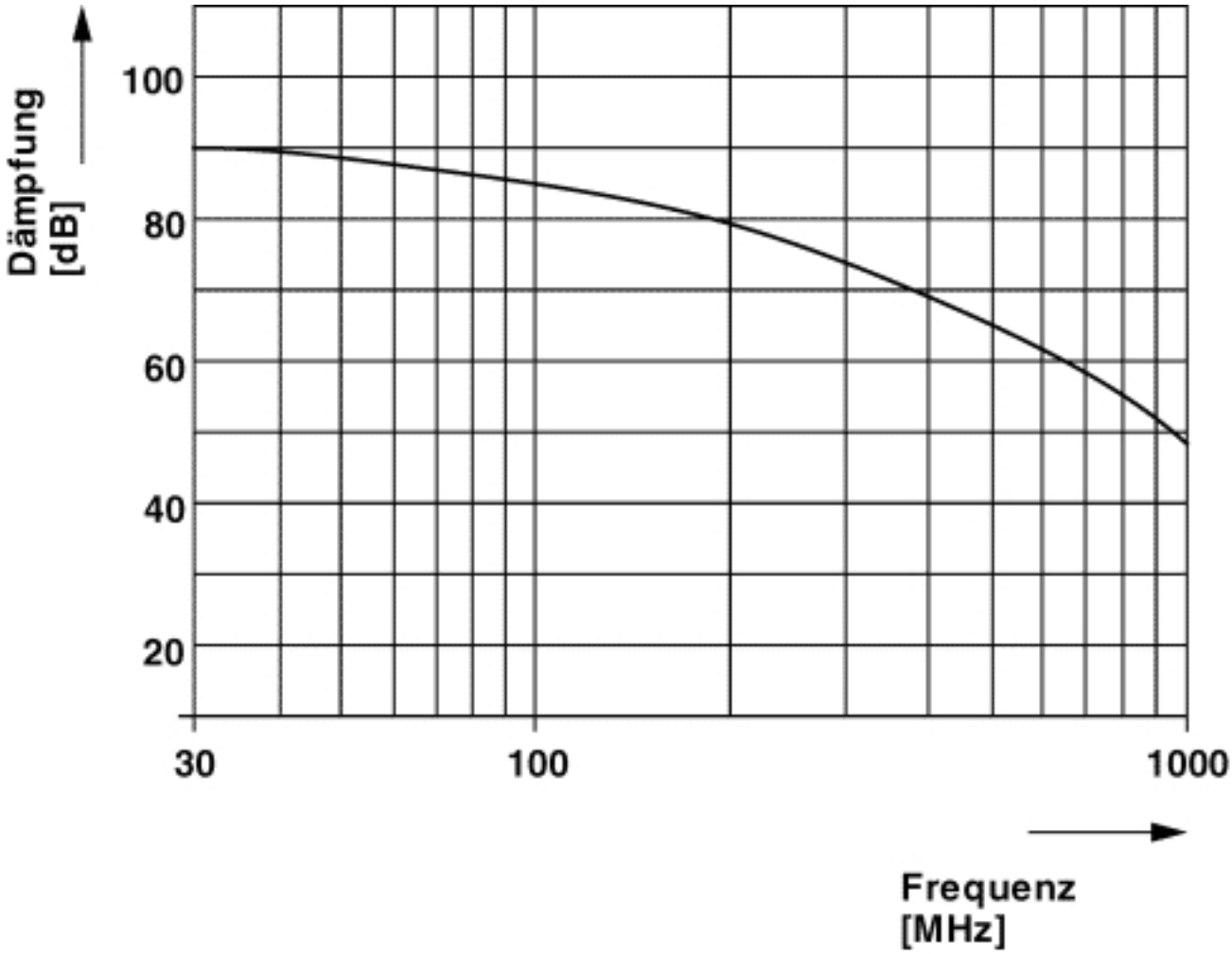

Dämpfungskurve der SACC... - Stecker /

Einbausteckverbinder - SACC-DSIV-M12FSB-5CON-L 90 - 1527870

Maßzeichnung

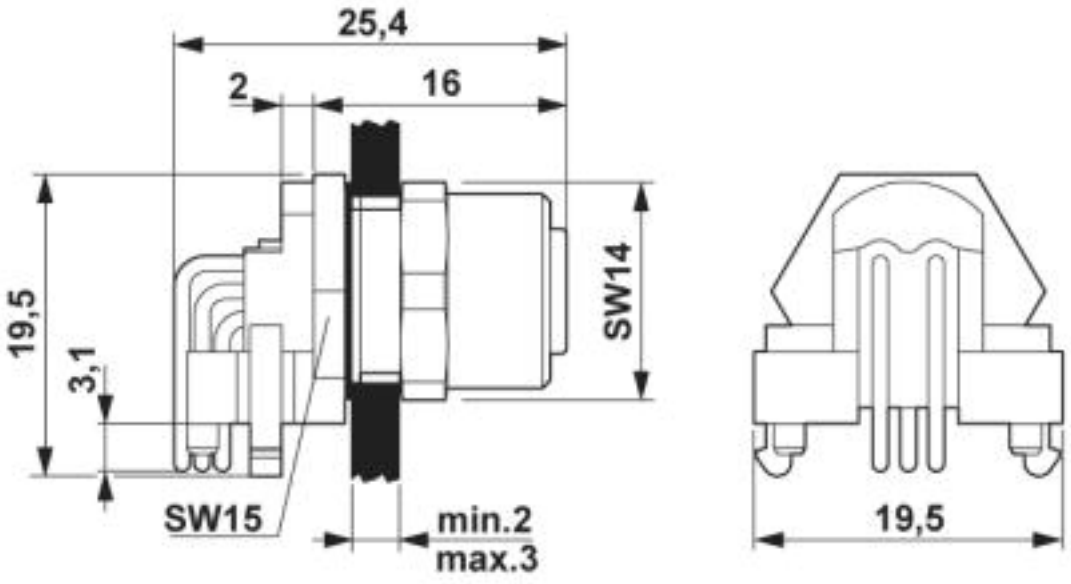

M12-Einbausteckverbinder

Einbausteckverbinder - SACC-DSIV-M12FSB-5CON-L 90 - 1527870

Maßzeichnung

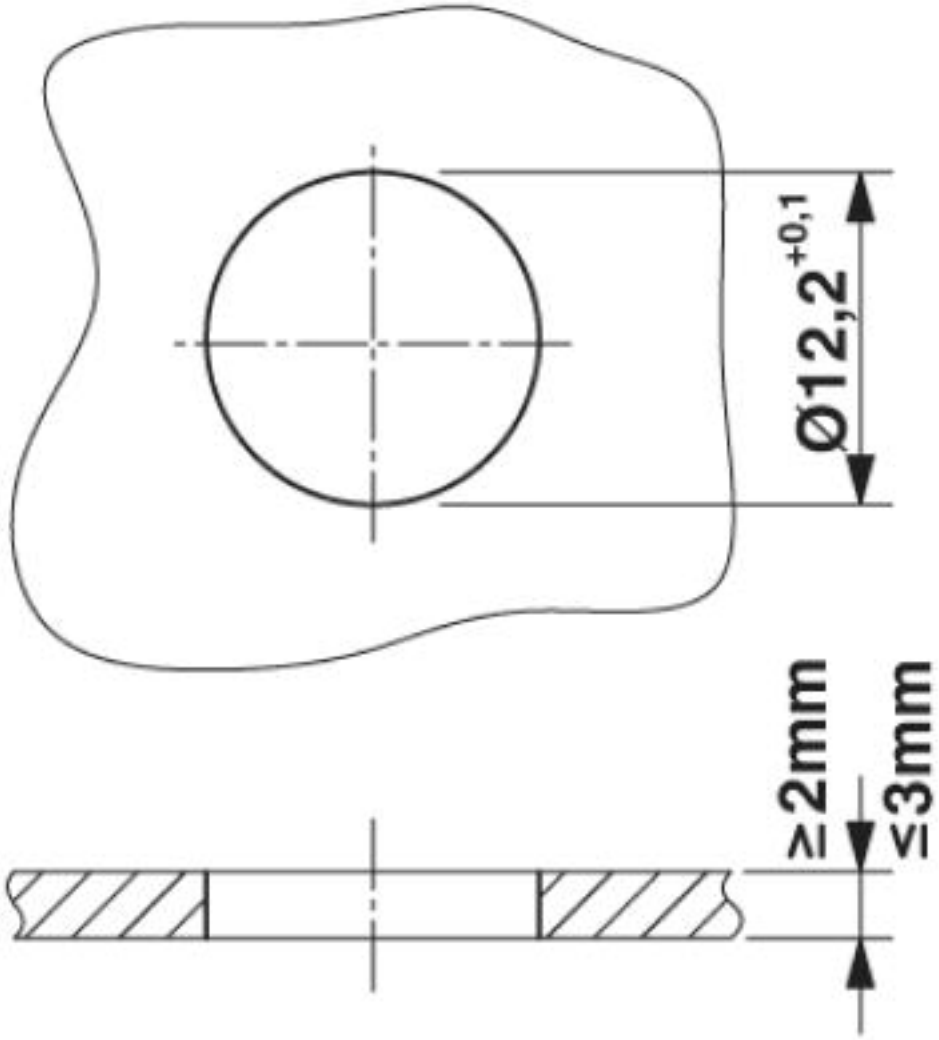

Montageausschnitt

Einbausteckverbinder - SACC-DSIV-M12FSB-5CON-L 90 - 1527870

Schemazeichnung

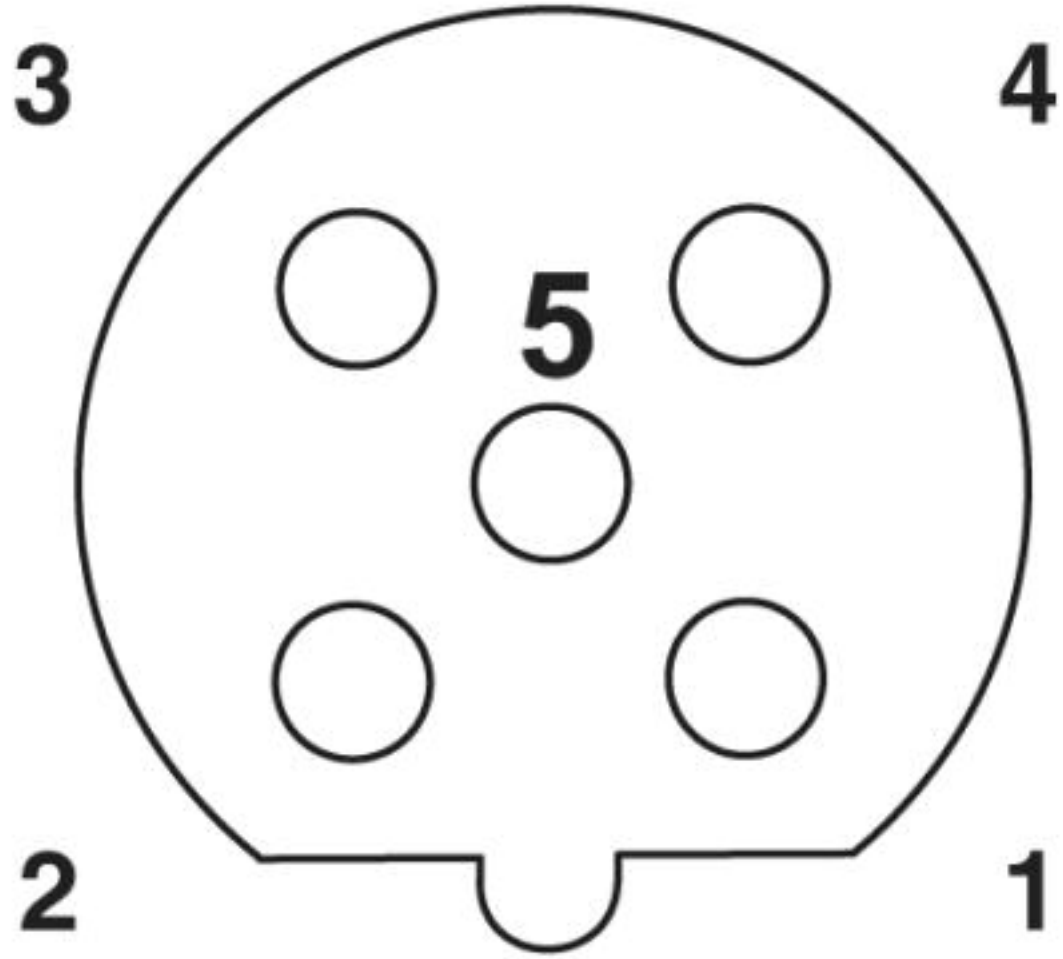

Polbild Buchse M12, 5-polig, B-kodiert, Ansicht Buchsenseite

© Phoenix Contact 2013 - alle Rechte vorbehalten
http://www.phoenixcontact.com