Gravurmaterial - GPE 27X18 SR/R - 0806893

Bitte beachten Sie, dass die hier angegebenen Daten dem Online-Katalog entnommen sind. Die vollständigen Informationen und Daten entnehmen Sie bitte der Anwenderdokumentation. Es gelten die Allgemeinen Nutzungsbedingungen für Internet-Downloads. (http://download.phoenixcontact.de)



Abbildung zeigt die Variante GPE 27x12,5 SR/R

Gravurmaterial, Matte, silberfarben, unbeschriftet, beschriftbar mit: Gravur, Plotter, Montageart: Kleben, Schriftfeldgröße: 27 x 18 mm

Produkteigenschaften

- Beschriftbar auf einfache Weise mit dem CMS-P1-PLOTTER
- Gravierbar mit der P1 ENGRAVING UNIT
- Die verwendete Klebefolie gewährleistet, auch auf unebenen Flächen, eine hohe Haftfestigkeit
- Beschriftungsservice: Phoenix Contact beschriftet alle GPE ...-Marker individuell nach Ihren Vorgaben
- Zweischichtmaterial
- Die Schilderplatte besteht aus vorgefertigten, selbstklebenden Einzelschildern

Kaufmännische Daten

Verpackungseinheit	10
GTIN	4017918144982

Technische Daten

Maße

Höhe	18 mm
Breite (a)	27 mm

Umgebungsbedingungen

Wischbeständigkeit	DIN EN 61010-1 (VDE 0411-1)
Umgebungstemperatur (Betrieb)	-40 °C ... 120 °C

Allgemein

Hinweis	CMS beschriftbar
Farbe	silberfarben
Inhaltsstoffe	silikon- und halogenfrei
Material	TRANSPLY-ABS
Anzahl der Einzelschilder	30
Anzahl der Einzelschilder pro Zeile	3

Gravurmaterial - GPE 27X18 SR/R - 0806893

Klassifikationen

eCl@ss

eCl@ss 4.0	24190218
eCl@ss 4.1	24190218
eCl@ss 5.0	27141137
eCl@ss 5.1	27141137
eCl@ss 6.0	27141137
eCl@ss 7.0	27141137
eCl@ss 8.0	27141137

ETIM

ETIM 2.0	EC000761
ETIM 3.0	EC000761
ETIM 4.0	EC000761
ETIM 5.0	EC000761

UNSPSC

UNSPSC 6.01	30211811
UNSPSC 7.0901	39121410
UNSPSC 11	39121410
UNSPSC 12.01	39121410
UNSPSC 13.2	39121410

Zeichnungen

Gravurmaterial - GPE 27X18 SR/R - 0806893

Maßzeichnung

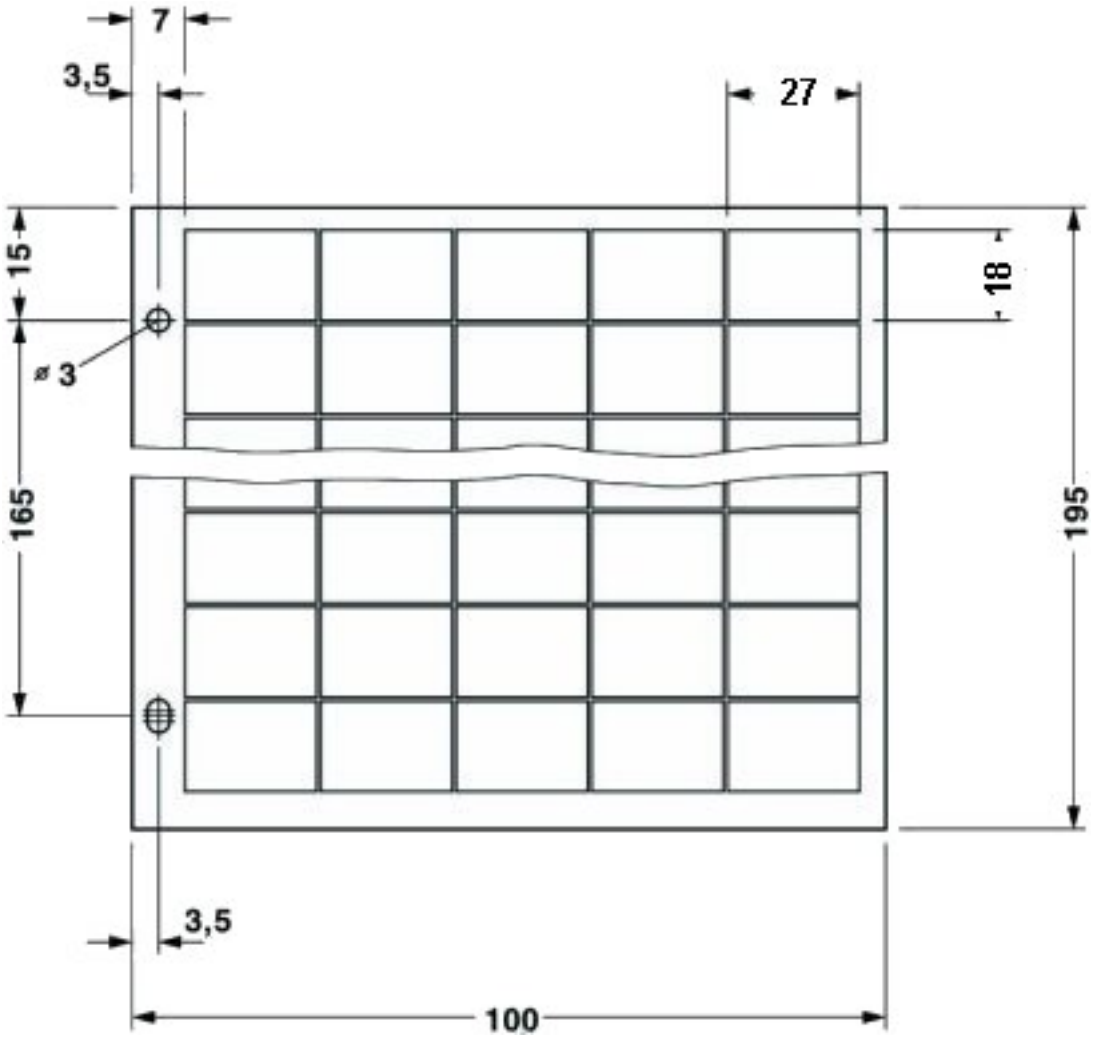

© Phoenix Contact 2013 - alle Rechte vorbehalten
http://www.phoenixcontact.com