Einbausteckverbinder - SACCBP-FS-5CON-M16/1,0-PUR SCO - 1419328

Bitte beachten Sie, dass die hier angegebenen Daten dem Online-Katalog entnommen sind. Die vollständigen Informationen und Daten entnehmen Sie bitte der Anwenderdokumentation. Es gelten die Allgemeinen Nutzungsbedingungen für Internet-Downloads. (http://download.phoenixcontact.de)



Einbaubuchse, geschirmt, 5-polig, M12, A-kodiert, Hinterwand-/Schraubmontage mit M16 Gewinde, mit 1 m Leitung, 5 x 0,34 mm²

Kaufmännische Daten

Verpackungseinheit	1
GTIN	4046356533294

Technische Daten

Maße

Kabellänge	1 m

Umgebungsbedingungen

Umgebungstemperatur (Betrieb)	-25 °C ... 85 °C (Stecker/Buchse)
Schutzart	IP67

Allgemein

Bemessungsstrom bei 40 °C	4 A
Bemessungsspannung	60 V
Polzahl	5
Durchgangswiderstand	≤ 3 mΩ
Isolationswiderstand	≥ 100 MΩ
Kodierung	A - Standard
Normen/Bestimmungen	M12-Steckverbinder IEC 61076-2-101
Statusanzeige	Nein
Überspannungskategorie	II
Verschmutzungsgrad	3
Montageart	Hinterwandmontage M16 x 1,5 mit Flachmutter

Material

Brennbarkeitsklasse nach UL 94	V0
Material Kontakt	CuZn
Material Kontaktoberfläche	Au

Einbausteckverbinder - SACCBP-FS-5CON-M16/1,0-PUR SCO - 1419328

Technische Daten

Material

Material Kontaktträger	PA 66
Material Rändel	Zinkdruckguss, vernickelt
Material Dichtung	NBR

Leitung

Kabeltyp	PUR halogenfrei schwarz
Kabelkurzzeichen	Li9Y-V1-C-V1-11Y
AWG Signalleitung	22
Aderfarben	braun, weiß, blau, schwarz, grau
Gesamtverseilung	5 Adern um Füller zur Seele
Schirmung	Geflecht aus Kupferdrähten
Optische Schirmbedeckung	85 %
Außenmantel, Farbe	schwarzgrau RAL 7021
Kabelaußendurchmesser	5,90 mm
Kabelgewicht	48 kg/km
Außenmantel, Material	PUR
Material Füller	PE
Material Leiter	blanke Cu-Litze
Umgebungstemperatur (Betrieb)	-30 °C ... 85 °C (Kabel, feste Verlegung)

Klassifikationen

eCl@ss

eCl@ss 4.0	27140815
eCl@ss 4.1	27140815
eCl@ss 5.0	27143423
eCl@ss 5.1	27143423
eCl@ss 6.0	27279220
eCl@ss 7.0	27440103
eCl@ss 8.0	27440103

ETIM

ETIM 2.0	EC001297
ETIM 3.0	EC002061
ETIM 4.0	EC002061
ETIM 5.0	EC002061

UNSPSC

UNSPSC 6.01	31251501
UNSPSC 7.0901	31251501
UNSPSC 11	31251501
UNSPSC 12.01	31251501

Einbausteckverbinder - SACCBP-FS-5CON-M16/1,0-PUR SCO - 1419328

Klassifikationen

UNSPSC

UNSPSC 13.2	39121413

Approbationen

GOST / GOST /

Approbationsdetails

GOST

Zubehör

Verschlussschraube

SACC-M16-SEALING PLUG SET - 1453368



Zeichnungen

Einbausteckverbinder - SACCBP-FS-5CON-M16/1,0-PUR SCO - 1419328

Maßzeichnung

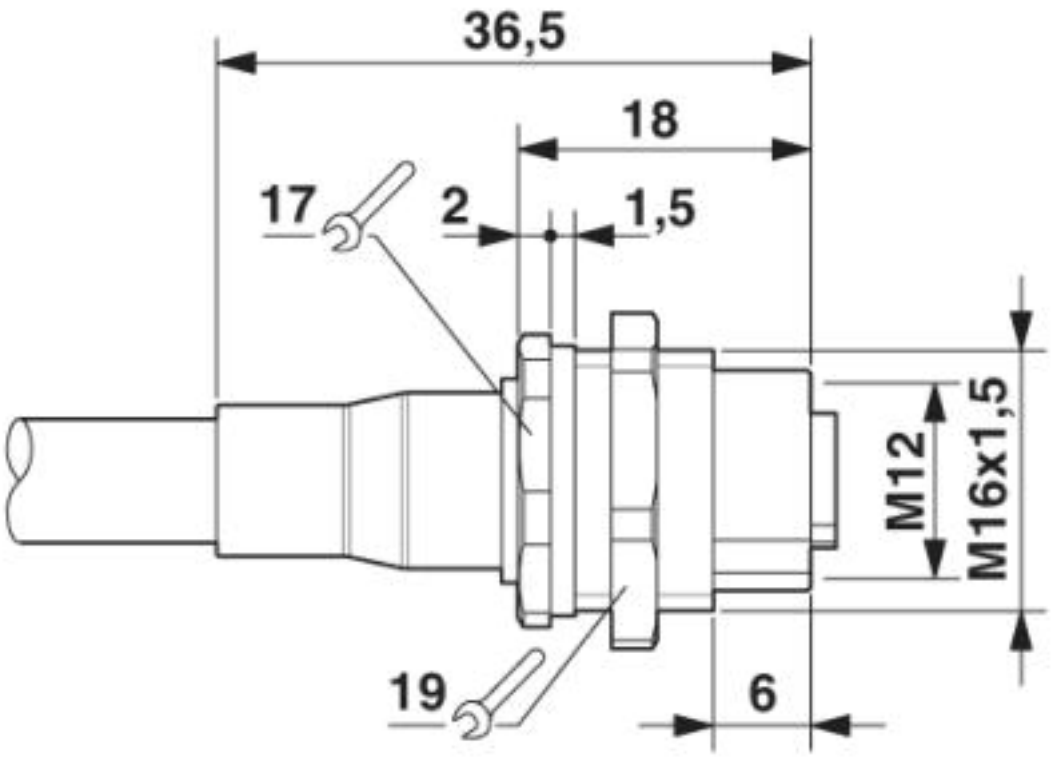

M12-Einbausteckverbinder

Einbausteckverbinder - SACCBP-FS-5CON-M16/1,0-PUR SCO - 1419328

Maßzeichnung

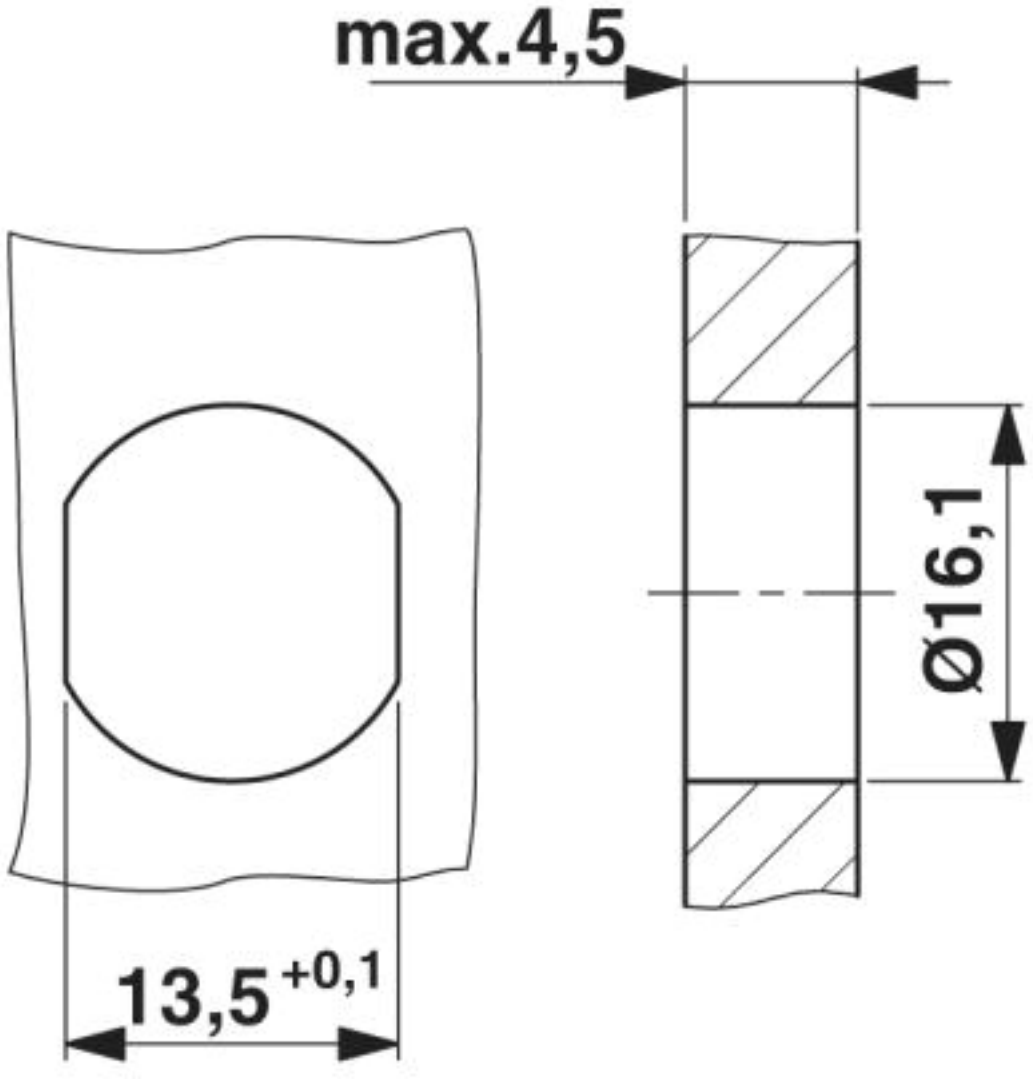

Gehäuseausschnitt für M16-Befestigungsgewinde, Montagewand mit Durchgangsbohrung (Alternativ mit Fläche als Verdrehschutz)

Einbausteckverbinder - SACCBP-FS-5CON-M16/1,0-PUR SCO - 1419328

Schaltplan

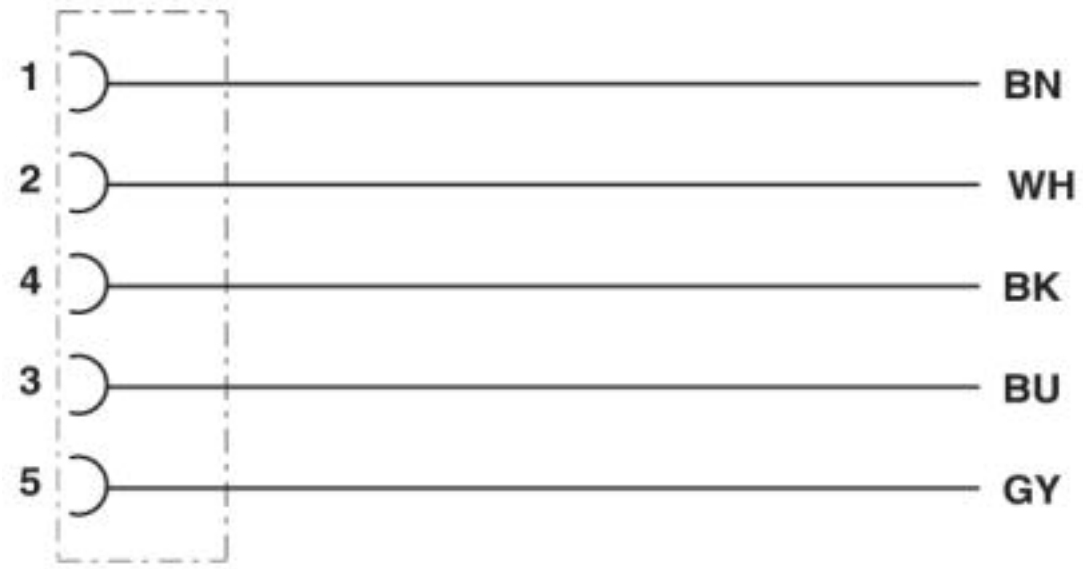

Kontaktbelegung der M12-Buchse

Einbausteckverbinder - SACCBP-FS-5CON-M16/1,0-PUR SCO - 1419328

Schemazeichnung

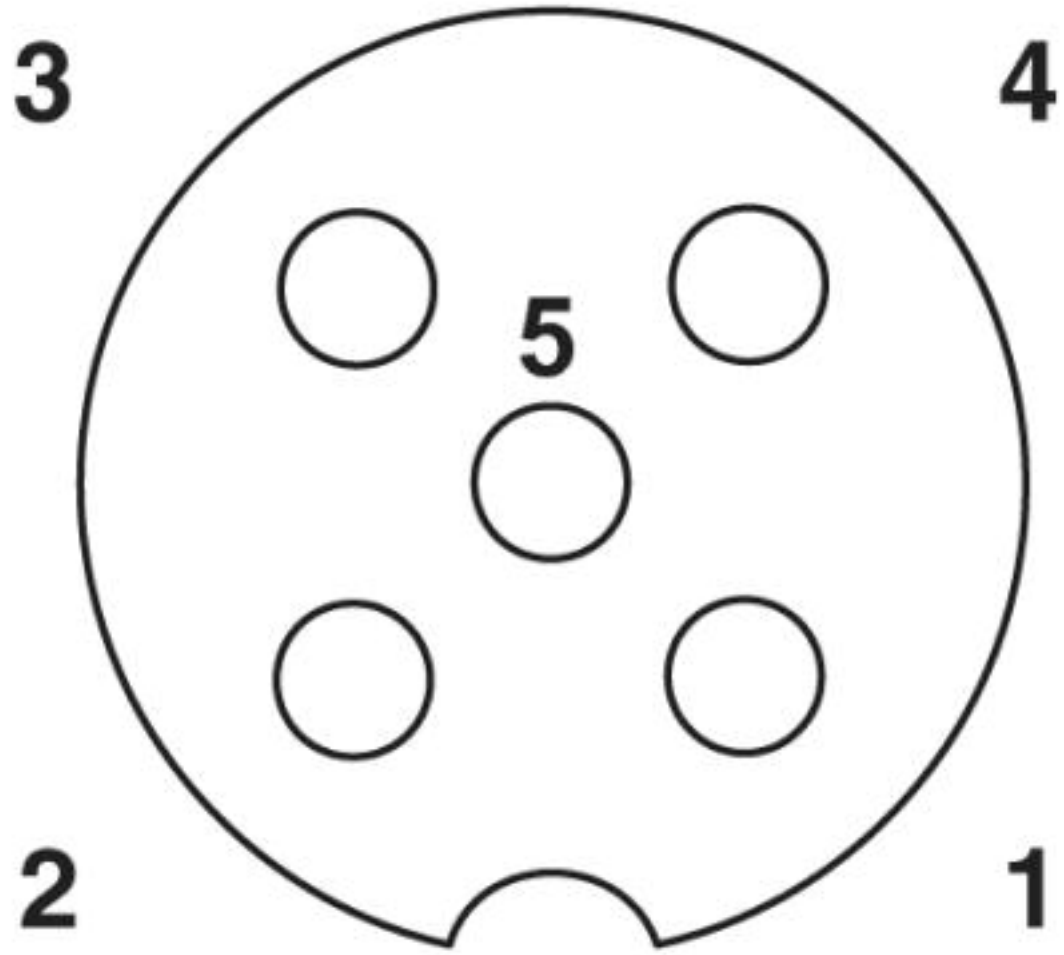

Polbild Buchse M12, 5-polig, A-kodiert, Ansicht Buchsenseite

Einbausteckverbinder - SACCBP-FS-5CON-M16/1,0-PUR SCO - 1419328

Kabelquerschnitt



PUR halogenfrei schwarz geschirmt [PUR]

© Phoenix Contact 2013 - alle Rechte vorbehalten
http://www.phoenixcontact.com