Bussystem-Einbausteckverbinder - SACCBP-M12FSD-4CON-M16/5,0-931 - 1534614

Bitte beachten Sie, dass die hier angegebenen Daten dem Online-Katalog entnommen sind. Die vollständigen Informationen und Daten entnehmen Sie bitte der Anwenderdokumentation. Es gelten die Allgemeinen Nutzungsbedingungen für Internet-Downloads. (http://download.phoenixcontact.de)



Bus-System-Einbaubuchse, ETHERNET, 4-polig, M12, geschirmt, D-kodiert, Hinterwand-/Schraubmontage mit M16-Gewinde, mit 5 m Buskabel, 2 x 2 x 0,14 mm²

Ethernet

Kaufmännische Daten

Verpackungseinheit	1
GTIN	4046356026789

Technische Daten

Maße

Kabellänge	5 m

Umgebungsbedingungen

Umgebungstemperatur (Betrieb)	-25 °C ... 90 °C (Stecker/Buchse)
Schutzart	IP67

Allgemein

Bemessungsstrom bei 40 °C	4 A
Bemessungsspannung	60 V
Polzahl	4
Durchgangswiderstand	≤ 3 mΩ
Isolationswiderstand	≥ 100 MΩ
Kodierung	D - Daten
Statusanzeige	Nein
Überspannungskategorie	II
Verschmutzungsgrad	3
Prüfspannung	2500 V

Material

Brennbarkeitsklasse nach UL 94	V0
Material Kontakt	CuZn
Material Kontaktoberfläche	Ni/Au
Material Kontaktträger	PA 66
Material Rändel	Messing, vernickelt

Bussystem-Einbausteckverbinder - SACCBP-M12FSD-4CON-M16/5,0-931 - 1534614

Technische Daten

Material

Material Dichtung	NBR

Leitung

Kabeltyp	PUR ETHERNET 2x2 FLEX
Kabeltyp (Kurzzeichen)	93E
UL AWM Style	20963 (80 °C / 30 V)
Kabelaufbau	2x2xAWG26/7; SF/UTP
Leiterquerschnitt	2x 2x 0,14 mm²
AWG Signalleitung	26
Leiteraufbau Signalleitung	7x 0,16 mm
Aderdurchmesser inkl. Isolierung	0,98 mm
Aderfarben	weiß/orange-orange, weiß/grün-grün
Paarverseilung	2 Adern zum Paar
Gesamtverseilung	2 Paare mit 2 Füllern zur Seele
Schirmung	Alu-kaschierte Folie, Geflecht aus verzinnten Kupferdrähten
Optische Schirmbedeckung	70 %
Außenmantel, Farbe	wasserblau RAL 5021
Kabelaußendurchmesser D	6,4 mm ± 0,2 mm
Mindestbiegeradius, fest verlegt	4 x D
Mindestbiegeradius, flexibel verlegt	8 x D
Kabelgewicht	42 kg/km
Außenmantel, Material	PUR
Material Aderisolation	geschäumtes PE
Material Leiter	blanke Cu-Litze
Isolationswiderstand	≥ 500 MΩ*km (bei 20 °C)
Leiterwiderstand	≤ 290 Ω/km (bei 20 °C)
Übertragungseigenschaften (Kategorie)	CAT5 (IEC 11801:2002), CAT5e (TIA 568B:2001)
Betriebskapazität	45 nF (bei 1 kHz)
Wellenwiderstand	100 Ω ± 5 Ω (bei 100 MHz)
Signallaufzeit	5,3 ns/m
Nennspannung Leitung	≤ 100 V
Nennspannung Leitung	300 V (Außenmantel)
Prüfspannung Ader/Ader	700 V (50 Hz, 1 min.)
Prüfspannung Ader/Schirm	700 V (50 Hz, 1 min.)
Flammwidrigkeit	IEC 60332-1-2
Halogenfreiheit	nach IEC 60754-1
Ölbeständigkeit	nach DIN EN 60811-2-1
Umgebungstemperatur (Betrieb)	-40 °C ... 80 °C (Kabel, feste Verlegung)
Umgebungstemperatur (Betrieb)	-20 °C ... 80 °C (Kabel, bewegliche Verlegung)

Bussystem-Einbausteckverbinder - SACCBP-M12FSD-4CON-M16/5,0-931 - 1534614

Klassifikationen

eCl@ss

eCl@ss 4.0	27140815
eCl@ss 4.1	27140815
eCl@ss 5.0	27143423
eCl@ss 5.1	27143423
eCl@ss 6.0	27143423
eCl@ss 7.0	27449001
eCl@ss 8.0	27449001

ETIM

ETIM 2.0	EC001297
ETIM 3.0	EC002061
ETIM 4.0	EC002061
ETIM 5.0	EC002061

UNSPSC

UNSPSC 6.01	31251501
UNSPSC 7.0901	31251501
UNSPSC 11	31251501
UNSPSC 12.01	31251501
UNSPSC 13.2	31251501

Approbationen

GOST /

Approbationsdetails

GOST

Zeichnungen

Bussystem-Einbausteckverbinder - SACCBP-M12FSD-4CON-M16/5,0-931 - 1534614

Maßzeichnung

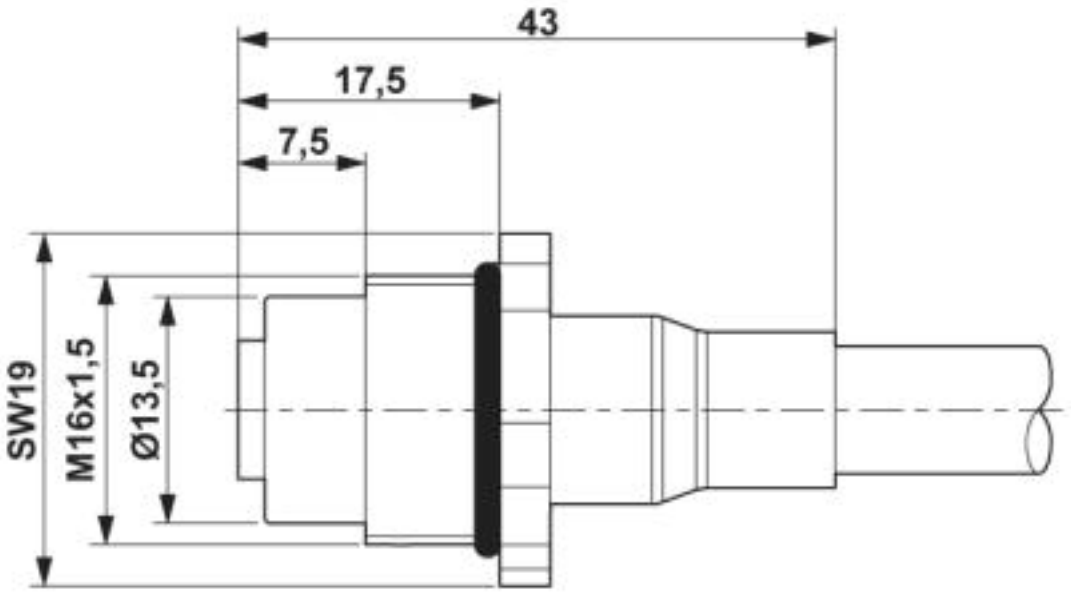

M12-Einbausteckverbinder

Bussystem-Einbausteckverbinder - SACCBP-M12FSD-4CON-M16/5,0-931 - 1534614

Maßzeichnung

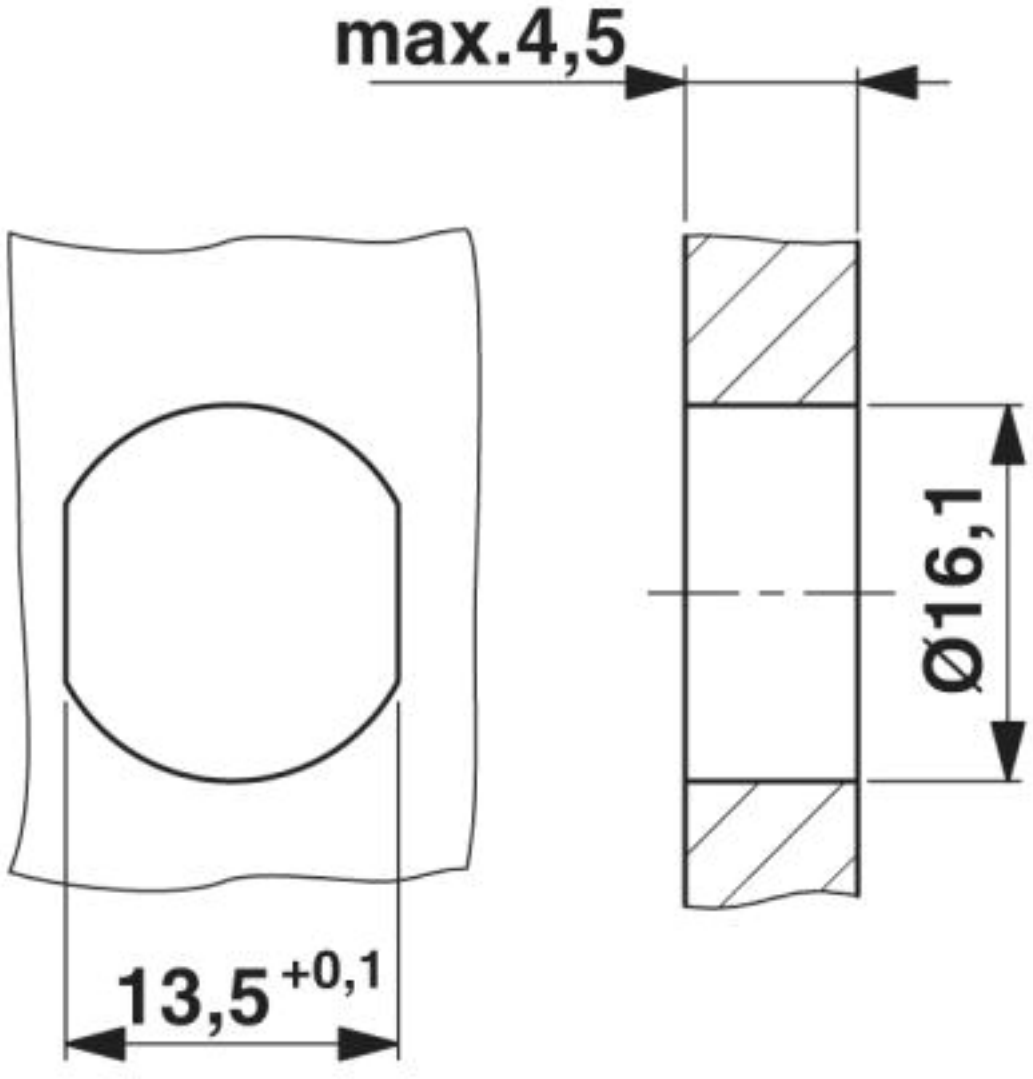

Gehäuseausschnitt für M16-Befestigungsgewinde, Montagewand mit Durchgangsbohrung (Alternativ mit Fläche als Verdrehschutz)

Bussystem-Einbausteckverbinder - SACCBP-M12FSD-4CON-M16/5,0-931 - 1534614

Schaltplan

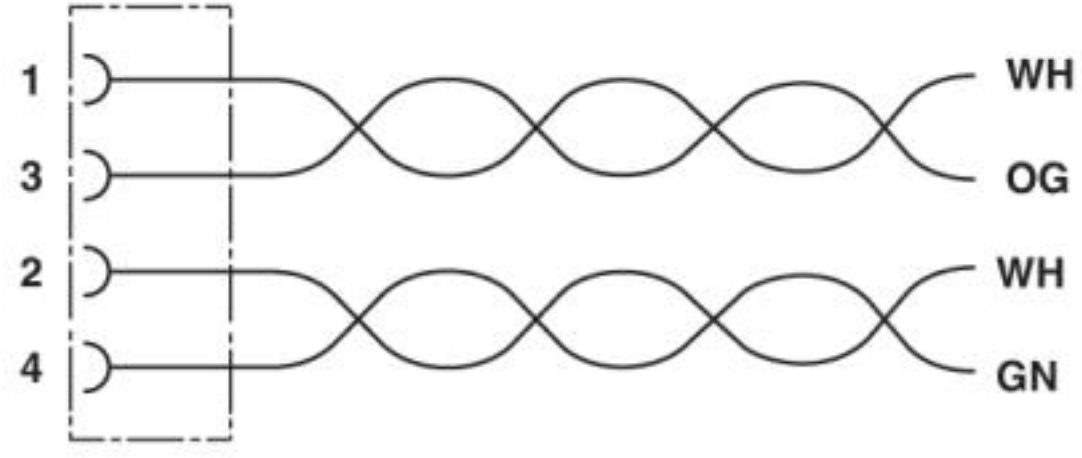

Kontaktbelegung der M12-Buchse

Bussystem-Einbausteckverbinder - SACCBP-M12FSD-4CON-M16/5,0-931 - 1534614

Schemazeichnung

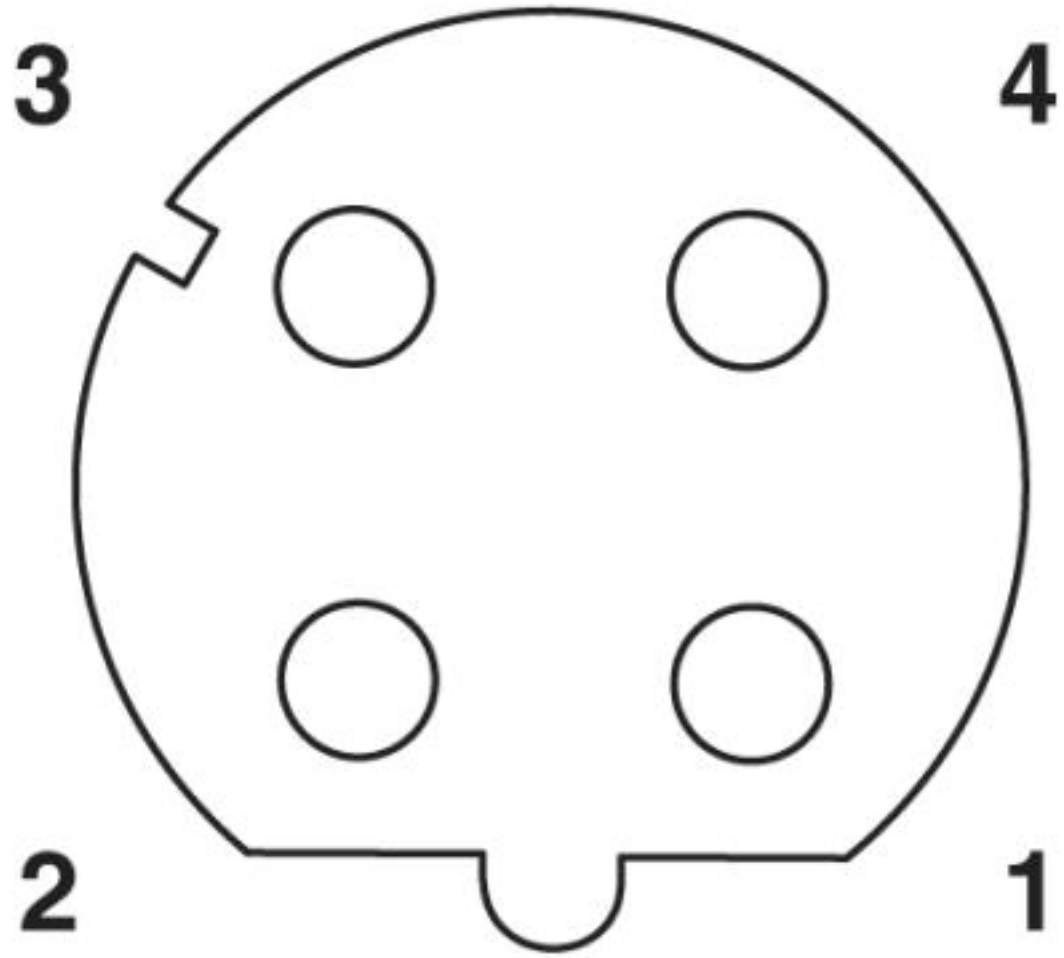

Polbild Buchse M12, 4-polig, D-kodiert, Ansicht Buchsenseite

Bussystem-Einbausteckverbinder - SACCBP-M12FSD-4CON-M16/5,0-931 - 1534614

Kabelquerschnitt

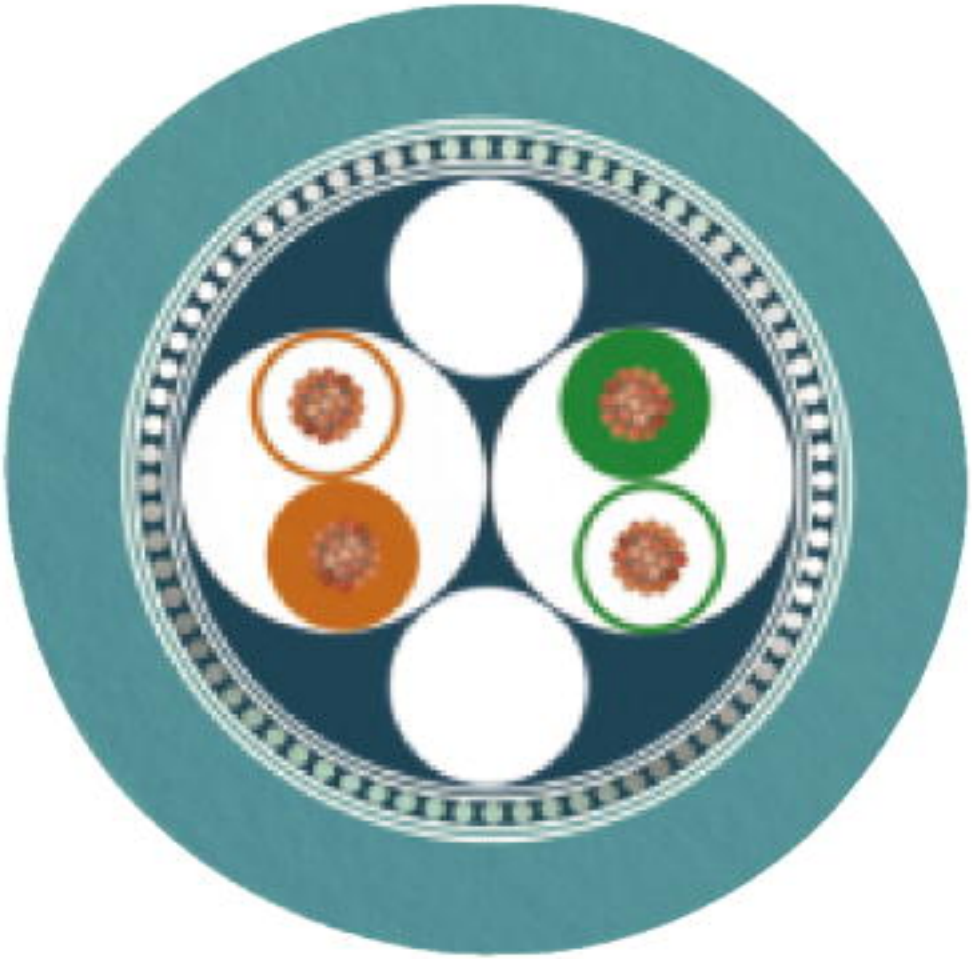

Ethernet [93E]

© Phoenix Contact 2013 - alle Rechte vorbehalten
http://www.phoenixcontact.com