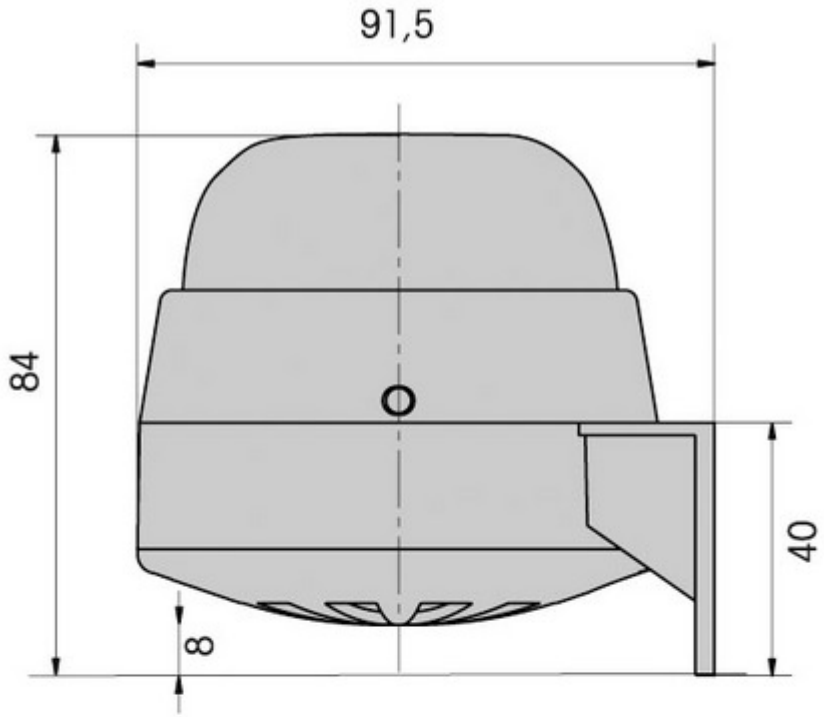

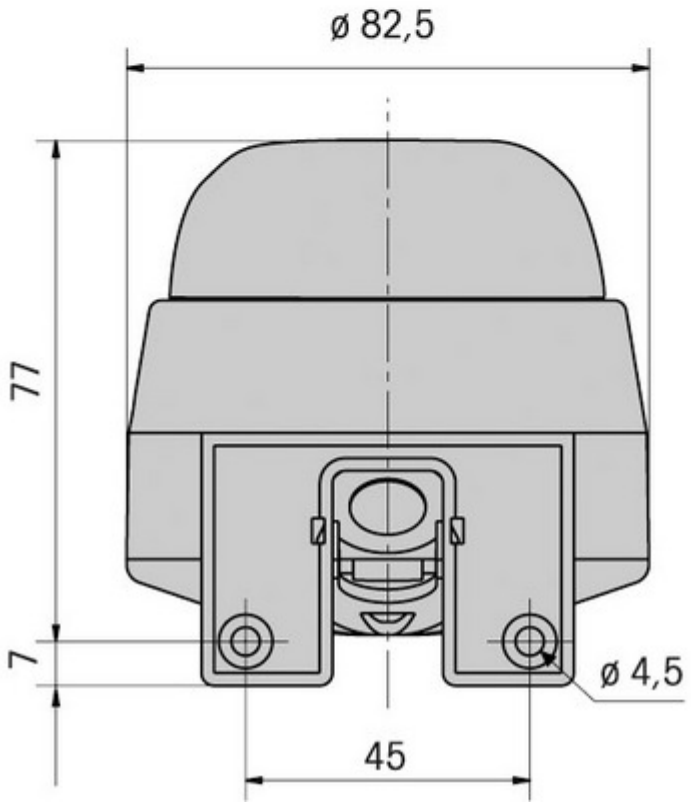

Anschluss: Schraubklemme mit Drahtschutz max. 1,5 mm² feindrähtig
Befestigung: Winkelmontage
Kabeleinführung: Membrantülle; Kabeldurchmesser max. 9 mm
Lautstärke: 92dB
Maß in mm: 91,5 x 82,5 x 84
Schutzart: IP65
Spannung: 24V
Spannungsart: AC/DC
Stromaufnahme: max. 15 mA
Temperaturbereich: -20°C...+50 °C
Tonart: Dauer/Puls
Tonfrequenz: ca. 2,3 kHz
Gehäusewerkstoff: PC/ABS-Blend; PC