Y-Verteiler - SAC-3P-M12Y/2XM12FS B PE - 1683413

Bitte beachten Sie, dass die hier angegebenen Daten dem Online-Katalog entnommen sind. Die vollständigen Informationen und Daten entnehmen Sie bitte der Anwenderdokumentation. Es gelten die Allgemeinen Nutzungsbedingungen für Internet-Downloads. (http://download.phoenixcontact.de)



Y-Verteiler, 3-polig + PE, gerader M12-Stecker auf 2x gerade M12-Buchse, PIN 2+4 gebrückt

Kaufmännische Daten

Verpackungseinheit	5
GTIN	4017918164171

Technische Daten

Maße

Mittenabstand	18 mm

Umgebungsbedingungen

Umgebungstemperatur (Betrieb)	-25 °C ... 90 °C
Schutzart	IP65
Schutzart	IP67

Allgemein

Hinweis	mit Mittenabstand 18 mm, geeignet für umspritzte Steckverbinder und ungeschirmte, konfektionierbare Steckverbinder mit Schneidklemm-Anschlusstechnik QUICKON und einem Anschlussbereich von 0,14 mm² bis 0,34 mm²
Bemessungsstrom bei 40 °C	4 A
Bemessungsspannung	60 V
Polzahl	3
Durchgangswiderstand	≤ 5 mΩ
Isolationswiderstand	≥ 100 MΩ
Kodierung	A - Standard
Normen/Bestimmungen	M12-Steckverbinder IEC 61076-2-101
Statusanzeige	Nein
Überspannungskategorie	II
Verschmutzungsgrad	3
Steckzyklen	≥ 100
Anzugsdrehmoment	0,4 Nm (M12-Steckverbinder)

Material

Brennbarkeitsklasse nach UL 94	HB

Y-Verteiler - SAC-3P-M12Y/2XM12FS B PE - 1683413

Technische Daten

Material

Material Kontakt	CuZn
Material Kontaktoberfläche	Ni/Au
Material Kontaktträger	TPU GF
Material Griffkörper	TPU, schwer entflammbar, selbstverlöschend
Material Rändel	Zinkdruckguss, vernickelt
Material Dichtung	NBR

Leitung

Klassifikationen

eCl@ss

eCl@ss 4.0	27060306
eCl@ss 4.1	27060306
eCl@ss 5.0	27061801
eCl@ss 5.1	27061801
eCl@ss 6.0	27061801
eCl@ss 7.0	27061801
eCl@ss 8.0	27061801

ETIM

ETIM 2.0	EC000830
ETIM 3.0	EC001856
ETIM 4.0	EC002585
ETIM 5.0	EC000830

UNSPSC

UNSPSC 6.01	31251501
UNSPSC 7.0901	31251501
UNSPSC 11	31251501
UNSPSC 12.01	31251501
UNSPSC 13.2	31251501

Approbationen

GOST / GOST /

Approbationsdetails

GOST

Y-Verteiler - SAC-3P-M12Y/2XM12FS B PE - 1683413

Approbationen

Zubehör

Drehmomentwerkzeug

TSD 04 SAC - 1208429



Schraubwerkzeug

SAC BIT M12-D15 - 1208432



Schutzkappe

PROT-M12 - 1680539



PROT-M12 FS - 1560251



Zeichnungen

Y-Verteiler - SAC-3P-M12Y/2XM12FS B PE - 1683413

Maßzeichnung

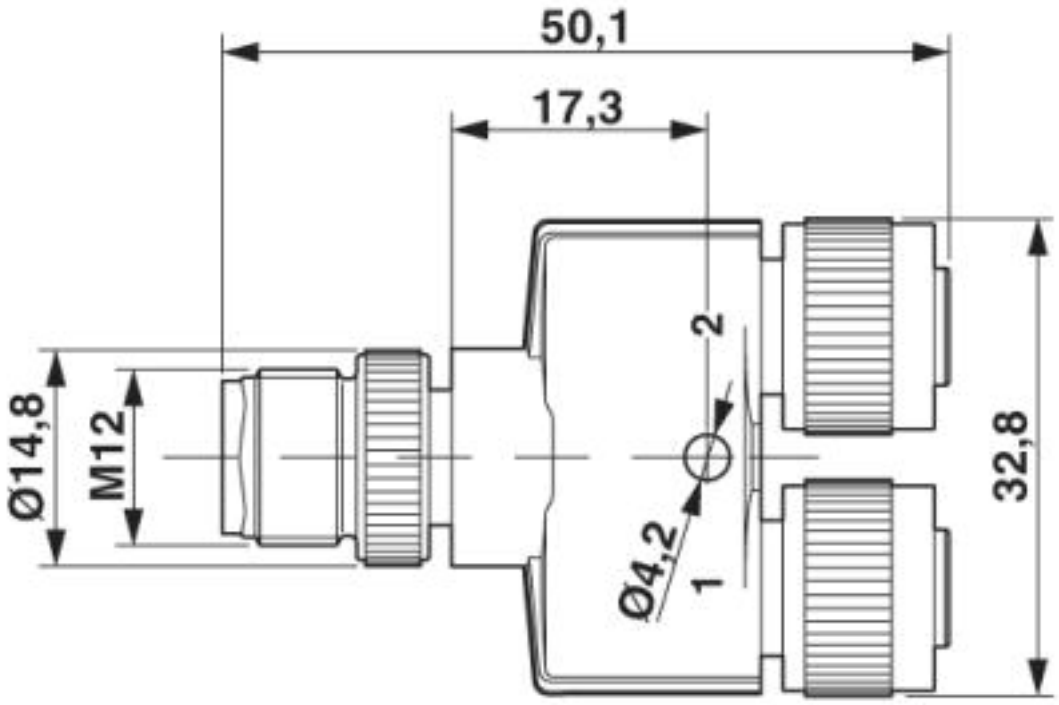

M12 Y-Verteiler

Y-Verteiler - SAC-3P-M12Y/2XM12FS B PE - 1683413

Schaltplan

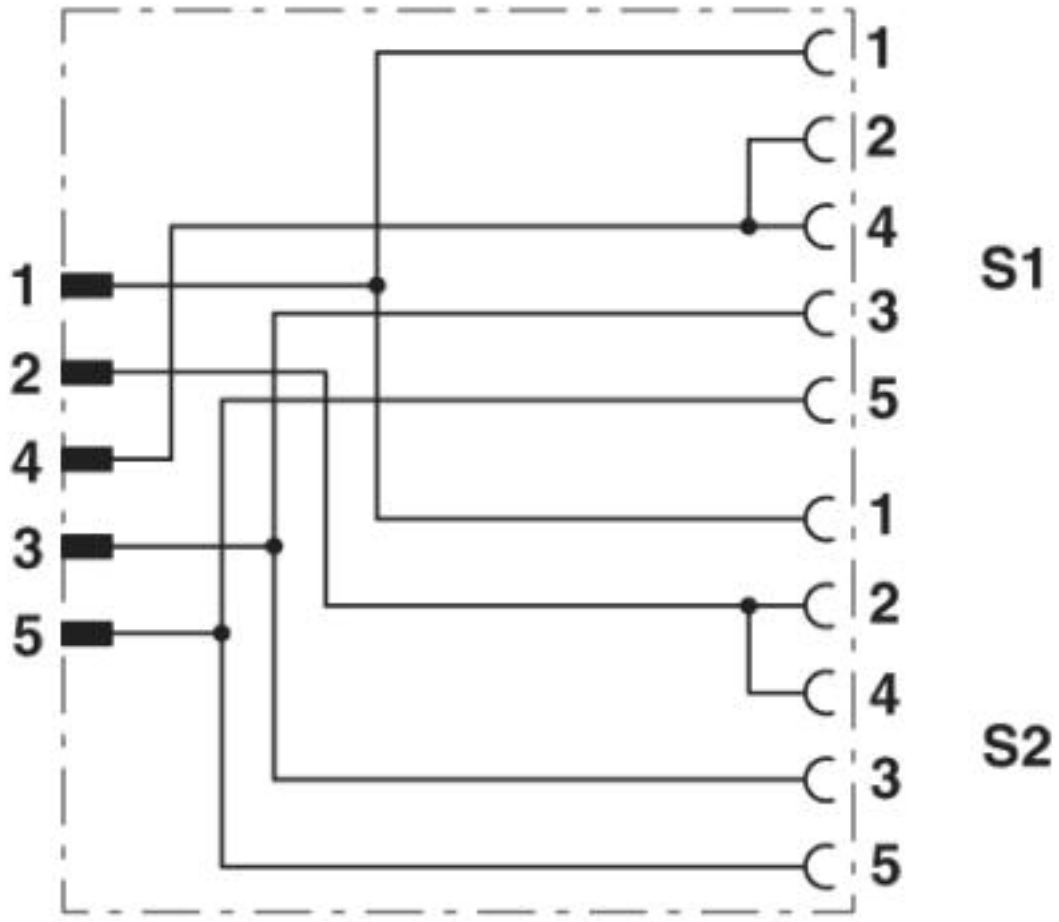

Kontaktbelegung des M12-Y-Verteilers

Y-Verteiler - SAC-3P-M12Y/2XM12FS B PE - 1683413

Schemazeichnung

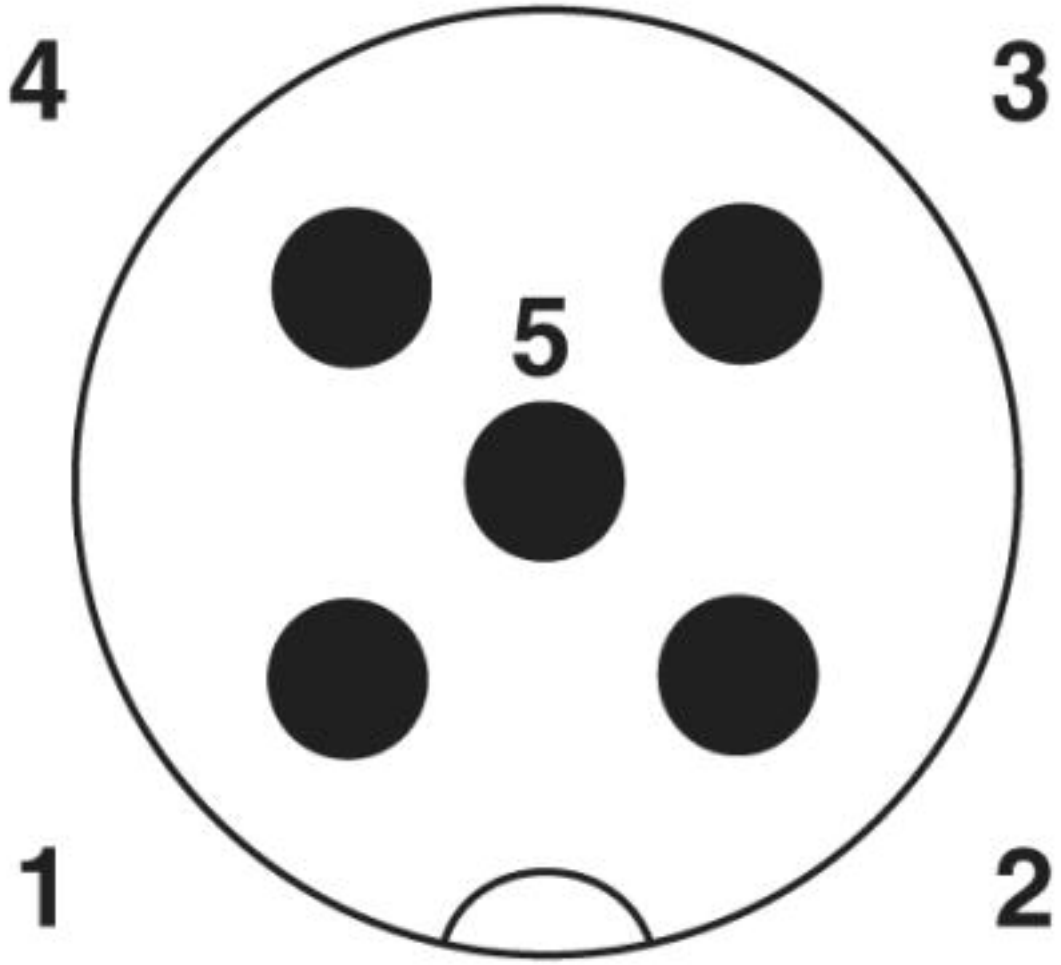

Polbild M12-Stecker, 5-polig, A-kodiert, Ansicht Stiftseite

Y-Verteiler - SAC-3P-M12Y/2XM12FS B PE - 1683413

Schemazeichnung

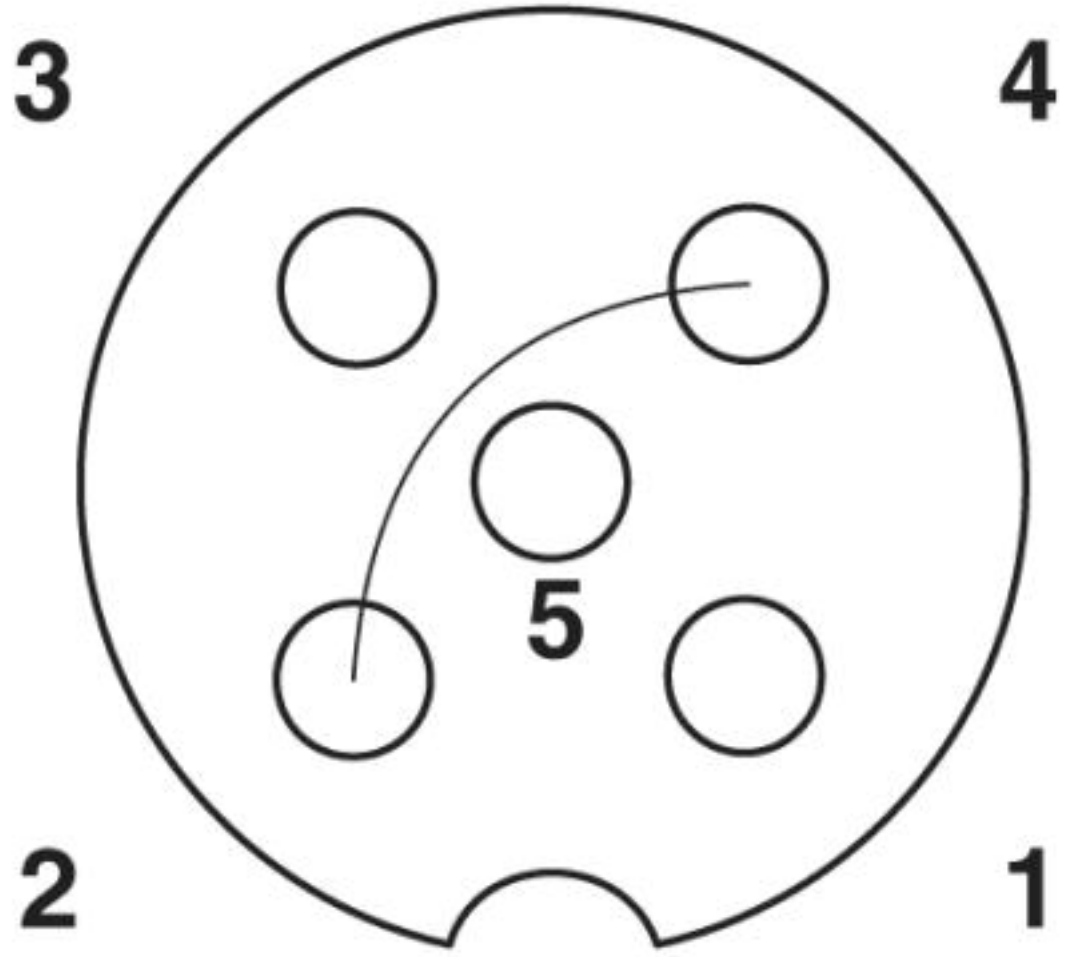

Polbild Buchse M12, 3-polig, gebrückt, mit PE, A-kodiert, Ansicht Buchsenseite

Schemazeichnung

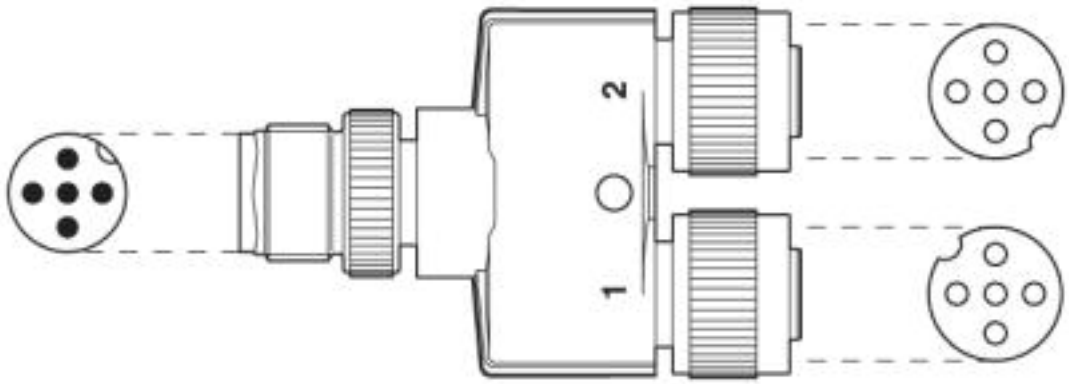

Ausrichtung der Polbilder

© Phoenix Contact 2013 - alle Rechte vorbehalten
http://www.phoenixcontact.com