Bussystem-Steckverbinder - SACC-M12MR-8Q SH - 1553653

Bitte beachten Sie, dass die hier angegebenen Daten dem Online-Katalog entnommen sind. Die vollständigen Informationen und Daten entnehmen Sie bitte der Anwenderdokumentation. Es gelten die Allgemeinen Nutzungsbedingungen für Internet-Downloads. (http://download.phoenixcontact.de)



Bussystem-Steckverbinder, Ethernet CAT5, Ethernet CAT5e, 8-polig, geschirmt, Stecker gewinkelt M12, A-kodiert, Schneidklemmanschluss, Rändelmaterial: Messing, vernickelt, Kabelaußendurchmesser 4 mm ... 8 mm

Produkteigenschaften

- Sicherer Einsatz im Feld durch hohe Schutzarten
- Flexibel: Steckverbinder für die Konfektionierung vor Ort
- Schneidklemmanschluss: innovative und zeitsparende Konfektionierung ohne Abisolierung der Einzelader
- Signale zuverlässig übertragen - 360°-Schirmung in elektromagnetisch belasteter Umgebung

Ethernet

Kaufmännische Daten

Verpackungseinheit	1
GTIN	4046356158824

Technische Daten

Maße

Außendurchmesser	4 mm ... 8 mm
Abisolierlänge der Ummantelung	35 mm

Umgebungsbedingungen

Umgebungstemperatur (Betrieb)	-40 °C ... 85 °C
Schutzart	IP67

Allgemein

Bemessungsstrom bei 40 °C	1,75 A
Bemessungsspannung	30 V
Polzahl	8
Durchgangswiderstand	≤ 5 mΩ
Isolationswiderstand	≥ 100 MΩ
Kodierung	A - Standard
Normen/Bestimmungen	M12-Steckverbinder IEC 61076-2-101
Signalart/Kategorie	Ethernet CAT5 (IEC 11801:2002)
Signalart/Kategorie	Ethernet CAT5e (TIA 568B:2001)
Statusanzeige	Nein
Überspannungskategorie	II

Bussystem-Steckverbinder - SACC-M12MR-8Q SH - 1553653

Technische Daten

Allgemein

Verschmutzungsgrad	3
Anschlussart	Schneidklemmanschluss
Leiterquerschnitt	0,14 mm² ... 0,34 mm²
Leiterquerschnitt AWG	26 ... 22
Steckzyklen	≥ 100
Anzugsdrehmoment	0,4 Nm (M12-Rändel)
Montagehinweis	Das Polbild ist im 45°-Raster zum Kabelabgang drehbar

Material

Brennbarkeitsklasse nach UL 94	V0
Material Kontakt	CuSn
Material Kontaktoberfläche	Ni/Au
Material Kontaktträger	PA 66
Material Griffkörper	Zinkdruckguss, vernickelt
Material Rändel	Messing, vernickelt
Material Dichtung	Neopren

Klassifikationen

eCl@ss

eCl@ss 4.0	27250313
eCl@ss 4.1	27250313
eCl@ss 5.0	27143423
eCl@ss 5.1	27143423
eCl@ss 6.0	27143423
eCl@ss 7.0	27449001
eCl@ss 8.0	27449001

ETIM

ETIM 3.0	EC002062
ETIM 4.0	EC002062
ETIM 5.0	EC002062

UNSPSC

UNSPSC 6.01	31251501
UNSPSC 7.0901	31251501
UNSPSC 11	31251501
UNSPSC 12.01	31251501
UNSPSC 13.2	31251501

Approbationen

GOST /

Bussystem-Steckverbinder - SACC-M12MR-8Q SH - 1553653

Approbationen

Approbationsdetails

GOST

Zubehör

Drehmomentwerkzeug

TSD 04 SAC - 1208429



TSD-M 1,2NM - 1212224



Schraubwerkzeug

SACC BIT M12-D20 - 1208445



TSD-M SAC-BIT ADAPTER - 1212600



Schutzkappe

Bussystem-Steckverbinder - SACC-M12MR-8Q SH - 1553653

Zubehör

PROT-M12 FS-PA-CHAIN - 1430873



Datenkabel Meterware

VS-OE-OE-94B/... - 1417333



VS-OE-OE-94C/... - 1417346



VS-OE-OE-94F/... - 1417359



Abisolierwerkzeug

WIREFOX-D 40 - 1212161



Bussystem-Steckverbinder - SACC-M12MR-8Q SH - 1553653

Zubehör

MICROFOX SC - 1205862



Zeichnungen

Maßzeichnung

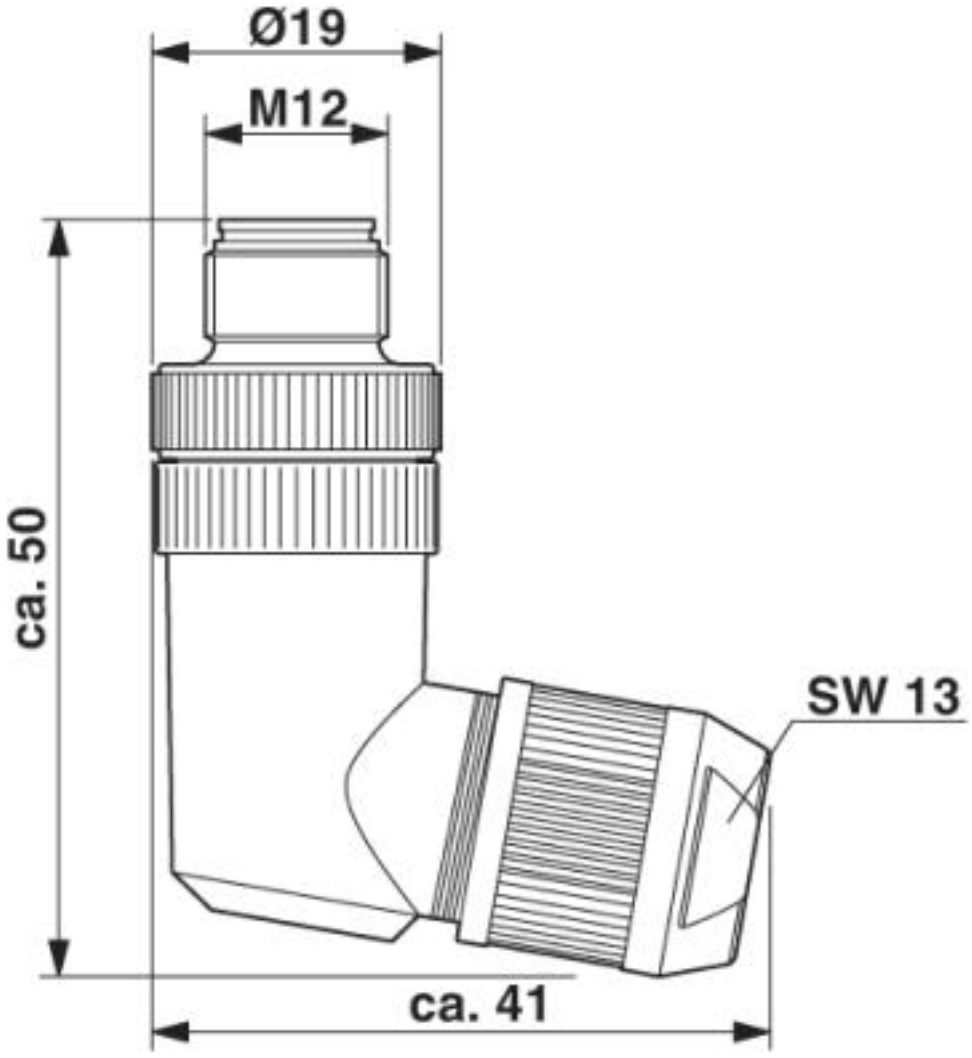

Stecker M12 x 1, gewinkelt, geschirmt

Bussystem-Steckverbinder - SACC-M12MR-8Q SH - 1553653

Schemazeichnung

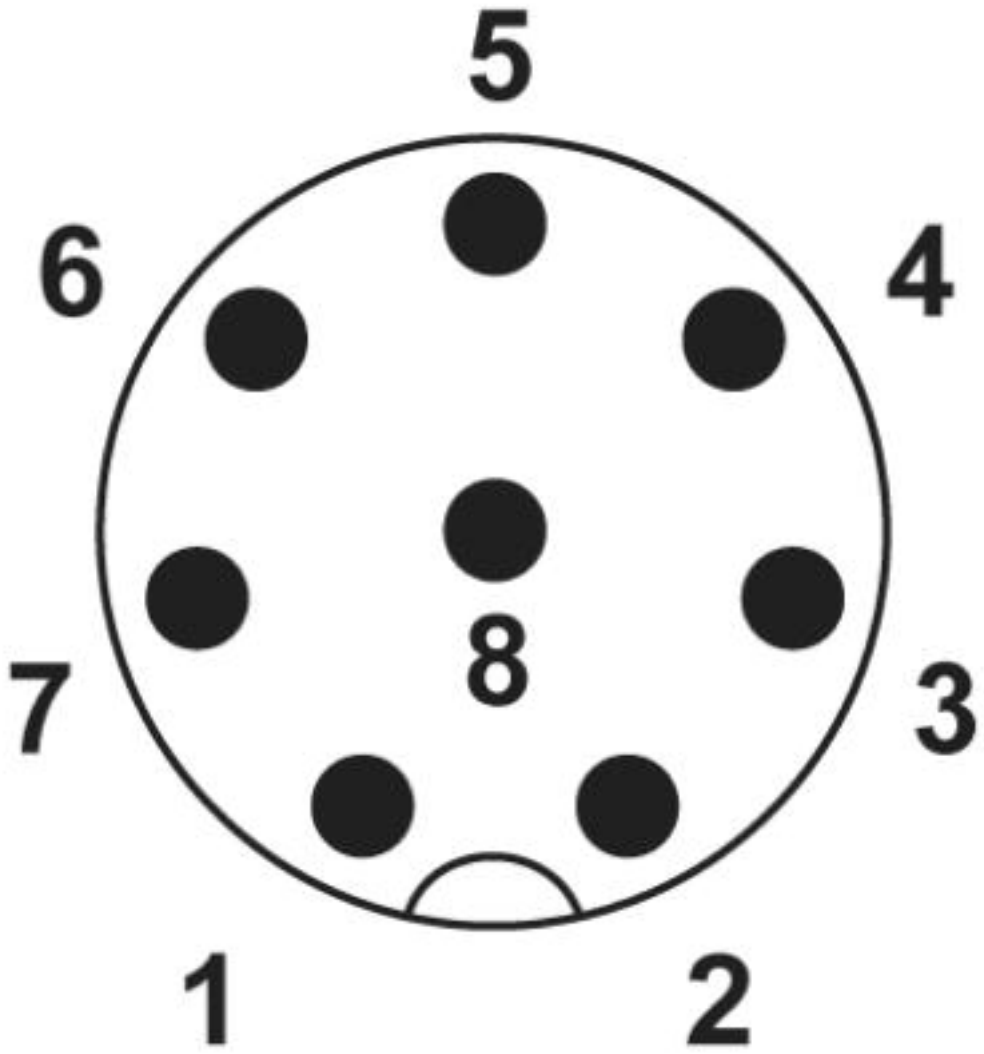

Polbild M12-Stecker, 8-polig, Ansicht Stiftseite

© Phoenix Contact 2013 - alle Rechte vorbehalten
http://www.phoenixcontact.com