Sensor-/Aktor-Kabel - SAC-5P-M12MS/ 0,6-PUR/ M12FR3LVW - 1693937

Bitte beachten Sie, dass die hier angegebenen Daten dem Online-Katalog entnommen sind. Die vollständigen Informationen und Daten entnehmen Sie bitte der Anwenderdokumentation. Es gelten die Allgemeinen Nutzungsbedingungen für Internet-Downloads. (http://download.phoenixcontact.de)



Sensor-/Aktor-Kabel, 5-polig, PUR halogenfrei, strahlenvernetzt, orange RAL 2003, Stecker gerade M12, A-kodiert, auf Buchse gewinkelt M12, A-kodiert, mit 3 LEDs, Kabellänge: 0,6 m, kundenspezifische Variante

Kaufmännische Daten

Verpackungseinheit	1
GTIN	4017918481742

Technische Daten

Maße

Kabellänge	0,6 m

Umgebungsbedingungen

Umgebungstemperatur (Betrieb)	-25 °C ... 90 °C (Stecker/Buchse)
Schutzart	IP65
Schutzart	IP67
Schutzart	IP68

Allgemein

Bemessungsstrom bei 40 °C	4 A
Bemessungsspannung	24 V
Polzahl	5
Durchgangswiderstand	≤ 5 mΩ
Isolationswiderstand	≥ 100 MΩ
Kodierung	A - Standard
Statusanzeige	3 LEDs
Überspannungskategorie	II
Verschmutzungsgrad	3
Steckzyklen	≥ 100

Material

Brennbarkeitsklasse nach UL 94	HB
Material Kontakt	CuSn
Material Kontaktoberfläche	Ni/Au
Material Kontaktträger	TPU GF

Sensor-/Aktor-Kabel - SAC-5P-M12MS/ 0,6-PUR/ M12FR3LVW - 1693937

Technische Daten

Material

Material Griffkörper	TPU, schwer entflammbar, selbstverlöschend
Material Rändel	Zinkdruckguss, vernickelt
Material Dichtung	NBR

Leitung

Kabeltyp	PUR strahlenvernetzt halogenfrei orange
Kabeltyp (Kurzzeichen)	150
Kabelkurzzeichen	D12YSL11X-JB
Leiterquerschnitt	4x 0,34 mm² (Signalleitung)
Leiterquerschnitt	1x 0,5 mm² (PE-Anschluss)
AWG Signalleitung	22
AWG Spannungsversorgung	20
Leiteraufbau Signalleitung	42x 0,10 mm
Leiteraufbau Spannungsversorgung	24x 0,15 mm
Aderfarben	braun, blau, schwarz, weiß, grün/gelb
Gesamtverseilung	5 Adern längsverseilt
Außenmantel, Farbe	orange RAL 2003
Kabelaußendurchmesser D	5,2 mm ± 0,2 mm
Kleinster Biegeradius, fest verlegt	min. 20 mm
Kleinster Biegeradius, beweglich verlegt	min. 30 mm
Anzahl der Biegezyklen	5000000
Biegeradius	52 mm
Verfahrweg	10 m
Verfahrgeschwindigkeit	3 m/s
Außenmantel, Material	PUR
Material Aderisolation	PE
Material Leiter	blanke Cu-Litze
Leiterwiderstand	≤ 57,5 Ω/km (bei 0,34 mm² Leiterquerschnitt)
Leiterwiderstand	≤ 39 Ω/km (bei 0,5 mm² Leiterquerschnitt)
Nennspannung Leitung	250 V (AC)
Prüfspannung Leitung	2000 V (50 Hz, 5 Minuten)
Besondere Eigenschaften	silikonfrei
Flammwidrigkeit	DIN VDE 0472 T.804, Prüfart B
Halogenfreiheit	die Leitung ist halogenfrei
Sonstige Beständigkeit	hydrolyse- und mikrobenbeständig
Sonstige Beständigkeit	UV beständig
Sonstige Beständigkeit	beständig gegen Schweißspritzer
Umgebungstemperatur (Betrieb)	-50 °C ... 105 °C (Kabel, feste Verlegung)
Umgebungstemperatur (Betrieb)	-40 °C ... 105 °C (Kabel, bewegliche Verlegung)

Sensor-/Aktor-Kabel - SAC-5P-M12MS/ 0,6-PUR/ M12FR3LVW - 1693937

Klassifikationen

eCl@ss

eCl@ss 4.0	27060306
eCl@ss 4.1	27060306
eCl@ss 5.0	27061801
eCl@ss 5.1	27061801
eCl@ss 6.0	27061801
eCl@ss 7.0	27061801
eCl@ss 8.0	27061801

ETIM

ETIM 2.0	EC000830
ETIM 3.0	EC001855
ETIM 4.0	EC001855
ETIM 5.0	EC001855

UNSPSC

UNSPSC 6.01	31251501
UNSPSC 7.0901	31251501
UNSPSC 11	31251501
UNSPSC 12.01	31251501
UNSPSC 13.2	31251501

Approbationen

UL Listed / cUL Listed / cULus Listed /

Approbationsdetails

UL Listed

Nennspannung UN	24 V
Nennstrom IN	4 A
mm²/AWG/kcmil	

cUL Listed

Nennspannung UN	24 V
Nennstrom IN	4 A

Sensor-/Aktor-Kabel - SAC-5P-M12MS/ 0,6-PUR/ M12FR3LVW - 1693937

Approbationen

mm²/AWG/kcmil	

cULus Listed

Zeichnungen

Maßzeichnung

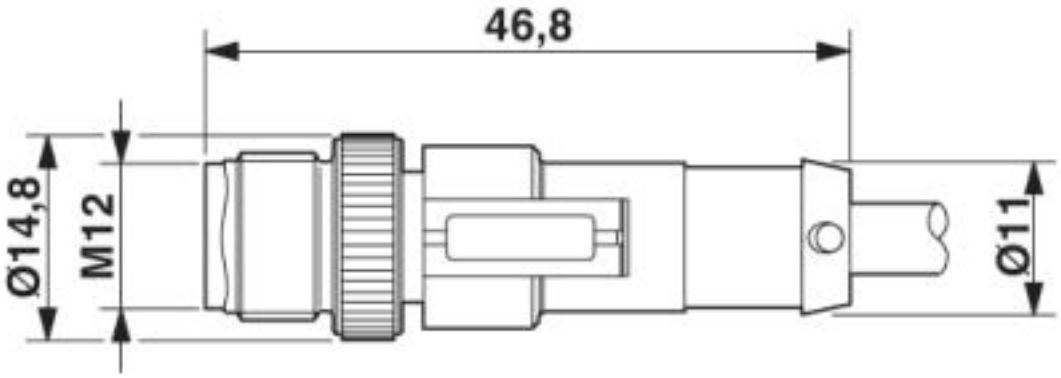

Stecker M12 x 1, gerade

Sensor-/Aktor-Kabel - SAC-5P-M12MS/ 0,6-PUR/ M12FR3LVW - 1693937

Maßzeichnung

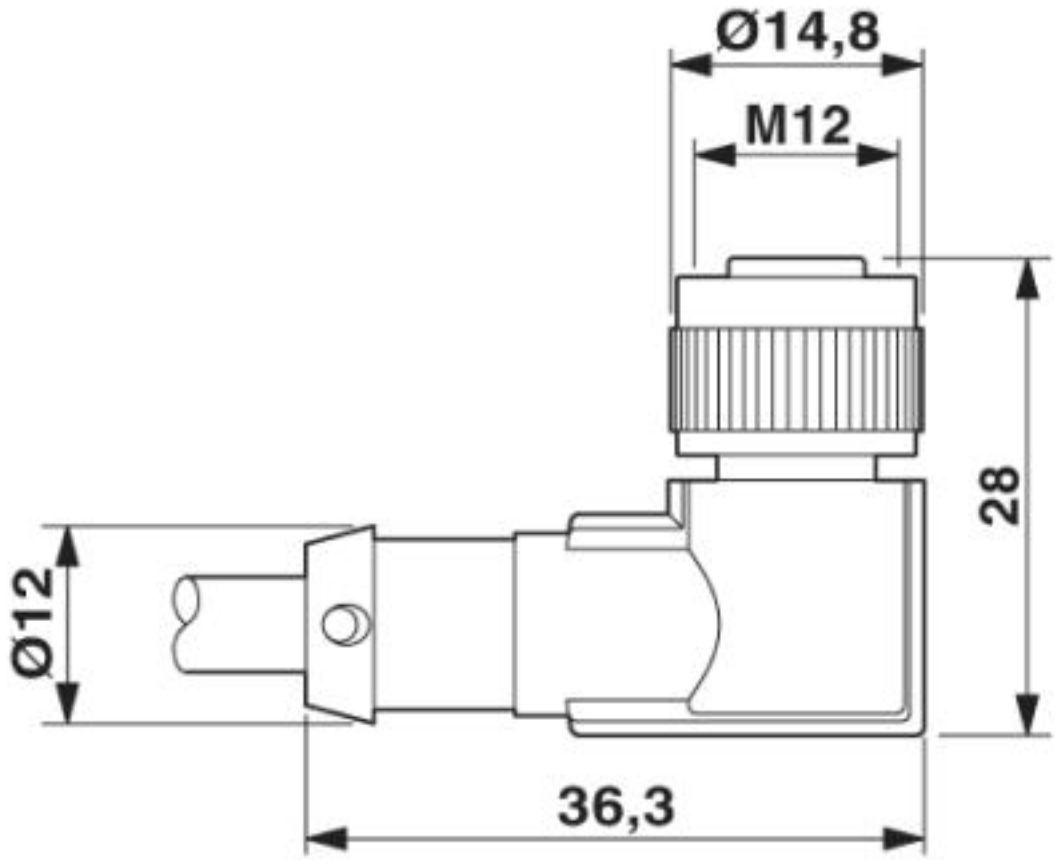

Buchse M12 x 1, gewinkelt

Sensor-/Aktor-Kabel - SAC-5P-M12MS/ 0,6-PUR/ M12FR3LVW - 1693937

Schemazeichnung

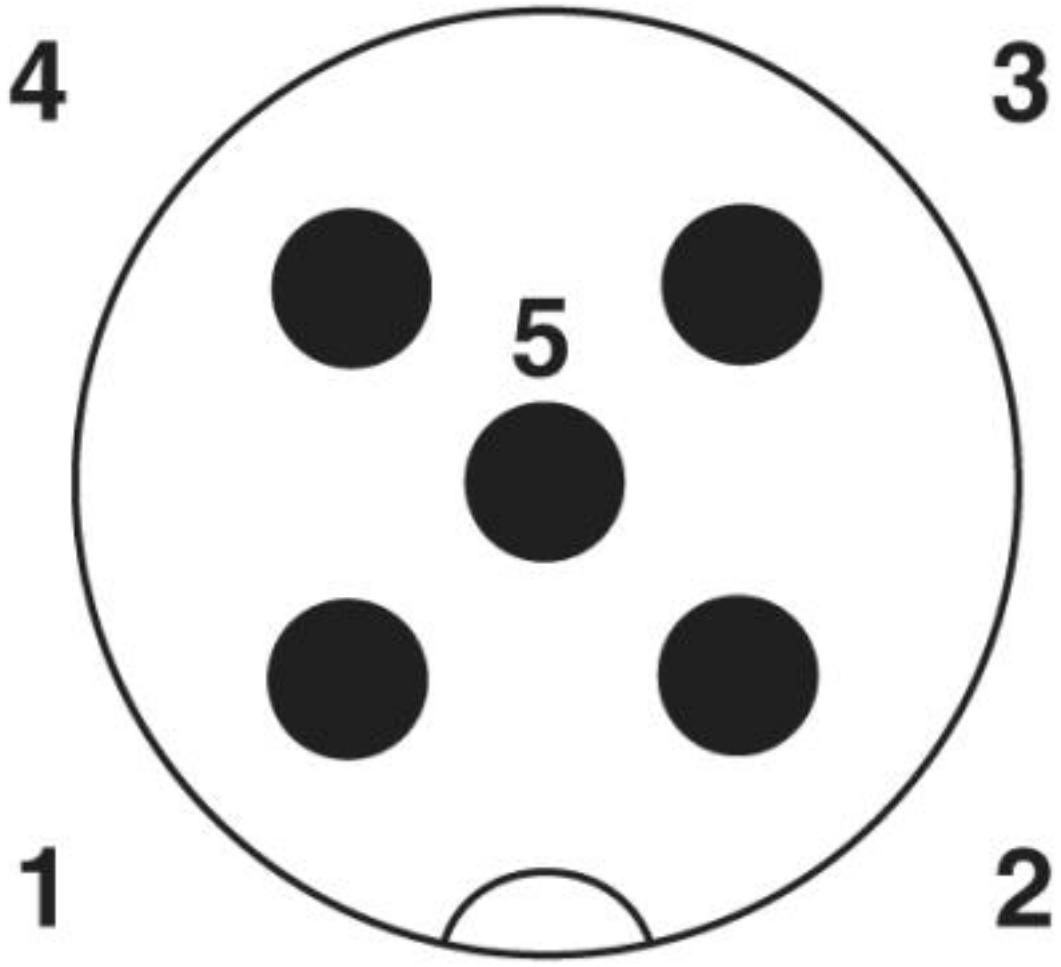

Polbild M12-Stecker, 5-polig, A-kodiert, Ansicht Stiftseite

Sensor-/Aktor-Kabel - SAC-5P-M12MS/ 0,6-PUR/ M12FR3LVW - 1693937

Schemazeichnung

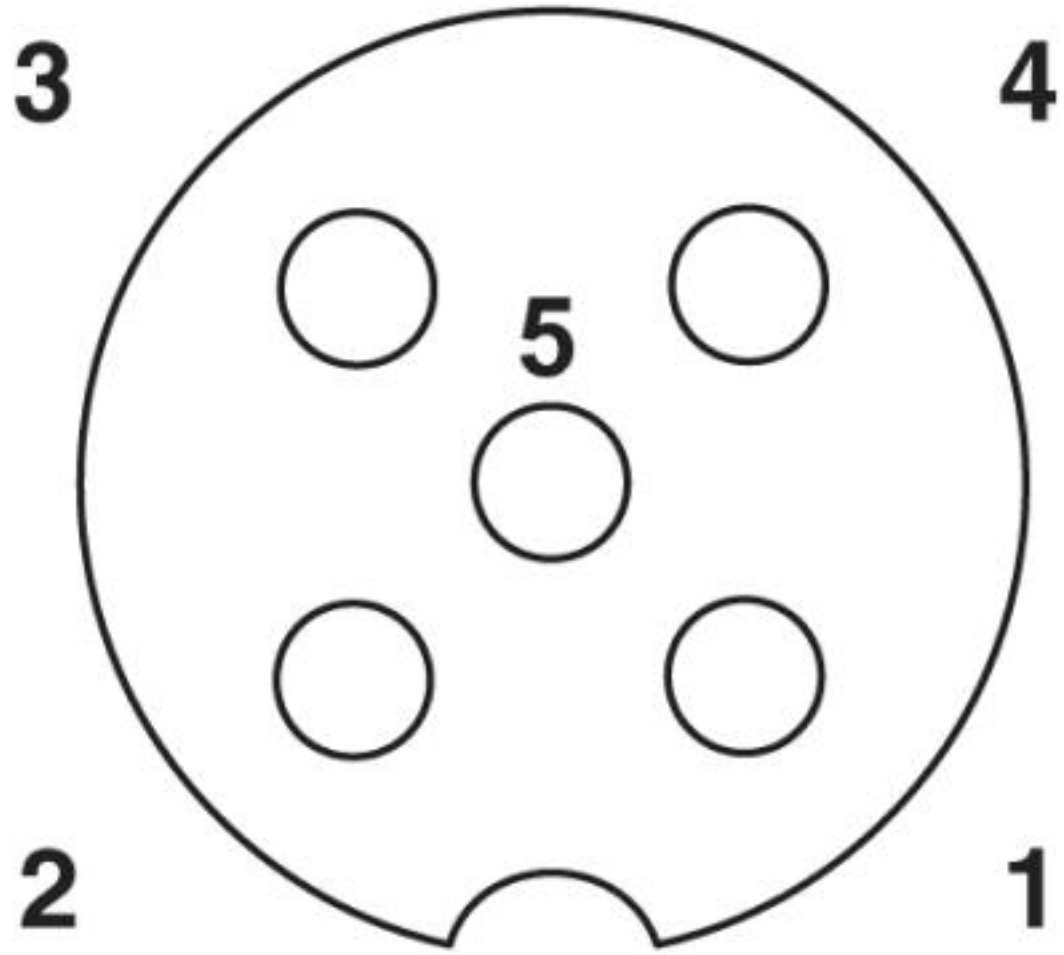

Polbild Buchse M12, 5-polig, A-kodiert, Ansicht Buchsenseite

Sensor-/Aktor-Kabel - SAC-5P-M12MS/ 0,6-PUR/ M12FR3LVW - 1693937

Kabelquerschnitt



PUR strahlenvernetzt halogenfrei orange [150]

© Phoenix Contact 2013 - alle Rechte vorbehalten
http://www.phoenixcontact.com