Bussystem-Kabel - SAC-5P-M12MS/ 8,0-920/M12FS - 1514333

Bitte beachten Sie, dass die hier angegebenen Daten dem Online-Katalog entnommen sind. Die vollständigen Informationen und Daten entnehmen Sie bitte der Anwenderdokumentation. Es gelten die Allgemeinen Nutzungsbedingungen für Internet-Downloads. (http://download.phoenixcontact.de)



Bussystem-Kabel, CANopen®, DeviceNet™, CANopen®/DeviceNet™, 5-polig, PUR halogenfrei, violett RAL 4001, geschirmt, Stecker gerade M12, A-kodiert, auf Buchse gerade M12, A-kodiert, Kabellänge: 8 m

Kaufmännische Daten

Verpackungseinheit	1
GTIN	4017918936242

Technische Daten

Maße

Kabellänge	8 m

Umgebungsbedingungen

Schutzart	IP65
Schutzart	IP67
Schutzart	IP68

Allgemein

Bemessungsstrom bei 40 °C	4 A
Bemessungsspannung	60 V
Polzahl	5
Durchgangswiderstand	≤ 5 mΩ
Isolationswiderstand	≥ 100 MΩ
Kodierung	A - Standard
Signalart/Kategorie	CANopen®
Signalart/Kategorie	DeviceNet™
Statusanzeige	Nein
Überspannungskategorie	II
Verschmutzungsgrad	3
Steckzyklen	≥ 100

Material

Brennbarkeitsklasse nach UL 94	HB
Material Kontakt	CuSn
Material Kontaktoberfläche	Ni/Au

Bussystem-Kabel - SAC-5P-M12MS/ 8,0-920/M12FS - 1514333

Technische Daten

Material

Material Kontaktträger	TPU GF
Material Griffkörper	TPU, schwer entflammbar, selbstverlöschend
Material Rändel	Zinkdruckguss, vernickelt
Material Dichtung	NBR

Leitung

Kabeltyp	CAN Bus/DeviceNet
Kabeltyp (Kurzzeichen)	920
Leiterquerschnitt	2x 0,25 mm² (Signalleitung)
Leiterquerschnitt	2x 0,34 mm² (Spannungsversorgung)
Leiterquerschnitt	1x 0,34 mm² (Beilauflitze)
AWG Signalleitung	24
AWG Spannungsversorgung	22
Leiteraufbau Signalleitung	19x 0,13 mm
Leiteraufbau Spannungsversorgung	19x 0,15 mm
Aderdurchmesser inkl. Isolierung	1,95 mm ±0,05 mm (Signalleitung)
Aderdurchmesser inkl. Isolierung	1,4 mm ±0,05 mm (Spannungsversorgung)
Aderfarben	rot-schwarz, blau-weiß
Paarverseilung	2 Adern zum Paar
Art der Paarschirmung	Alu-kaschierte Polyesterfolie
Gesamtverseilung	2 Paare um eine Beilauflitze in der Mitte zur Seele
Schirmung	Geflecht aus verzinnten Kupferdrähten
Optische Schirmbedeckung	80 %
Außenmantel, Farbe	violett RAL 4001
Kabelaußendurchmesser D	6,7 mm ±0,3 mm
Kleinster Biegeradius, fest verlegt	67 mm
Kleinster Biegeradius, beweglich verlegt	67 mm
Anzahl der Biegezyklen	2000000
Biegeradius	67 mm
Verfahrweg	4,5 m
Verfahrgeschwindigkeit	3 m/s
Beschleunigung	3 m/s²
Außenmantel, Material	PUR
Material Aderisolation	geschäumtes PE (Signalleitung)
Material Aderisolation	PE (Spannungsversorgung)
Material Leiter	verzinnte Cu-Litze
Isolationswiderstand	≥ 5 GΩ*km (Signalleitung)
Isolationswiderstand	≥ 5 GΩ*km (Spannungsversorgung)
Betriebskapazität	nom. 40 nF (Signalleitung)
Wellenwiderstand	120 Ω ± 12 Ω (bei 1 MHz)
Nennspannung Leitung	max. 300 V
Prüfspannung Leitung	2000 V (50 Hz, 1 min.)

Bussystem-Kabel - SAC-5P-M12MS/ 8,0-920/M12FS - 1514333

Technische Daten

Leitung

Flammwidrigkeit	UL 1581, Sec. 1060 (FT-1)
Flammwidrigkeit	IEC 60332-1
Umgebungstemperatur (Betrieb)	-40 °C ... 80 °C (Kabel, feste Verlegung)
Umgebungstemperatur (Betrieb)	-20 °C ... 70 °C (Kabel, bewegliche Verlegung)

Klassifikationen

eCl@ss

eCl@ss 4.0	27060306
eCl@ss 4.1	27060306
eCl@ss 5.0	27061801
eCl@ss 5.1	27061801
eCl@ss 6.0	27061801
eCl@ss 7.0	27061801
eCl@ss 8.0	27061801

ETIM

ETIM 2.0	EC000830
ETIM 3.0	EC001855
ETIM 4.0	EC001855
ETIM 5.0	EC001855

UNSPSC

UNSPSC 6.01	31251501
UNSPSC 7.0901	31251501
UNSPSC 11	31251501
UNSPSC 12.01	31251501
UNSPSC 13.2	31251501

Zeichnungen

Bussystem-Kabel - SAC-5P-M12MS/ 8,0-920/M12FS - 1514333

Maßzeichnung

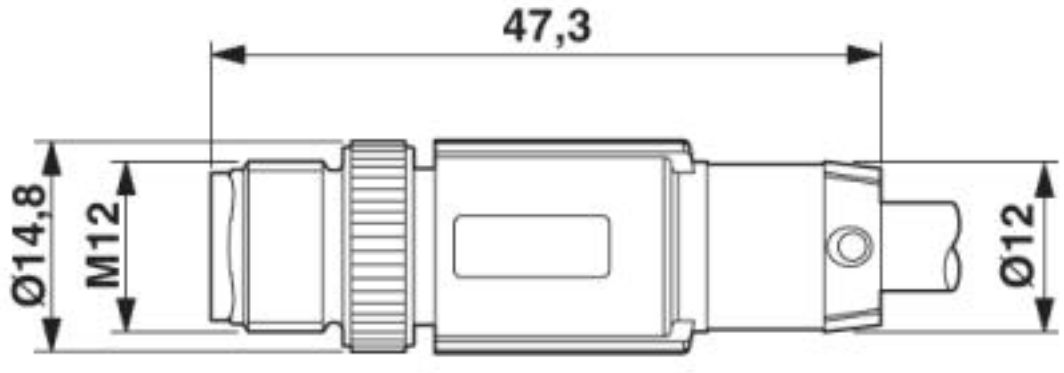

Stecker M12 x 1, gerade, geschirmt

Maßzeichnung

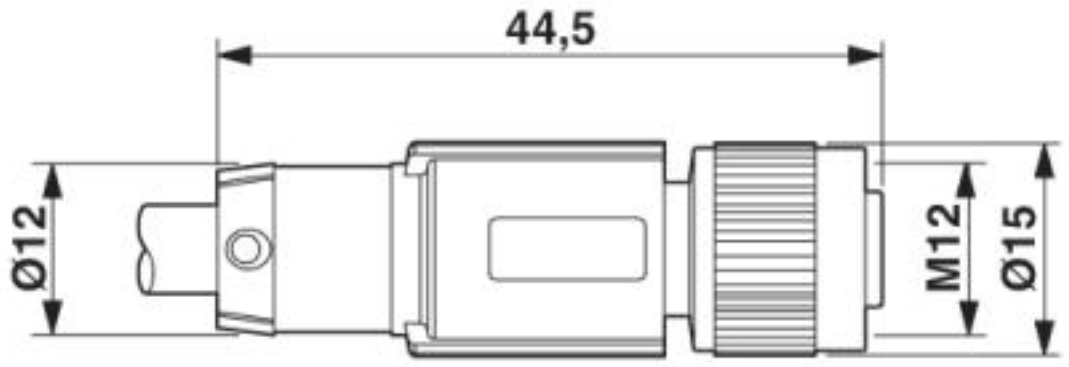

Buchse M12 x 1, gerade, geschirmt

Schaltplan

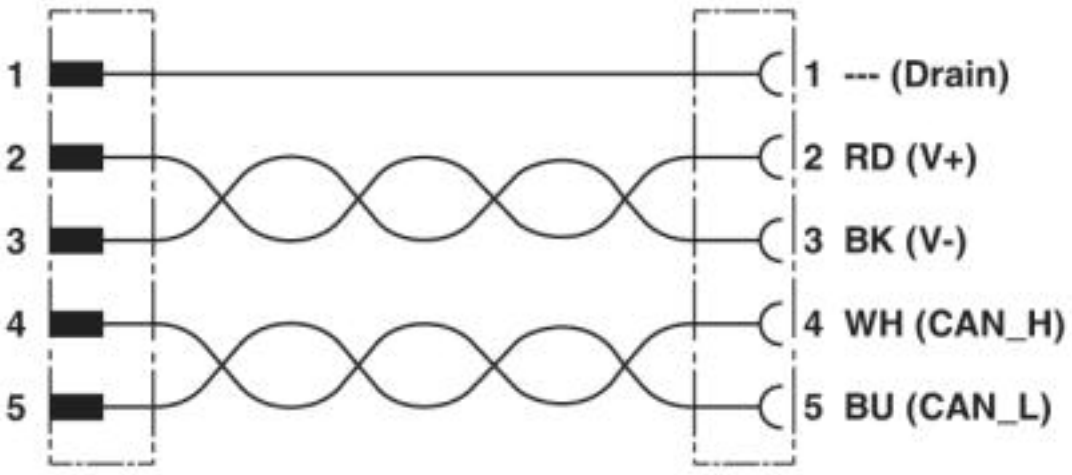

Kontaktbelegung des M12-Steckers und der M12-Buchse

Bussystem-Kabel - SAC-5P-M12MS/ 8,0-920/M12FS - 1514333

Schemazeichnung

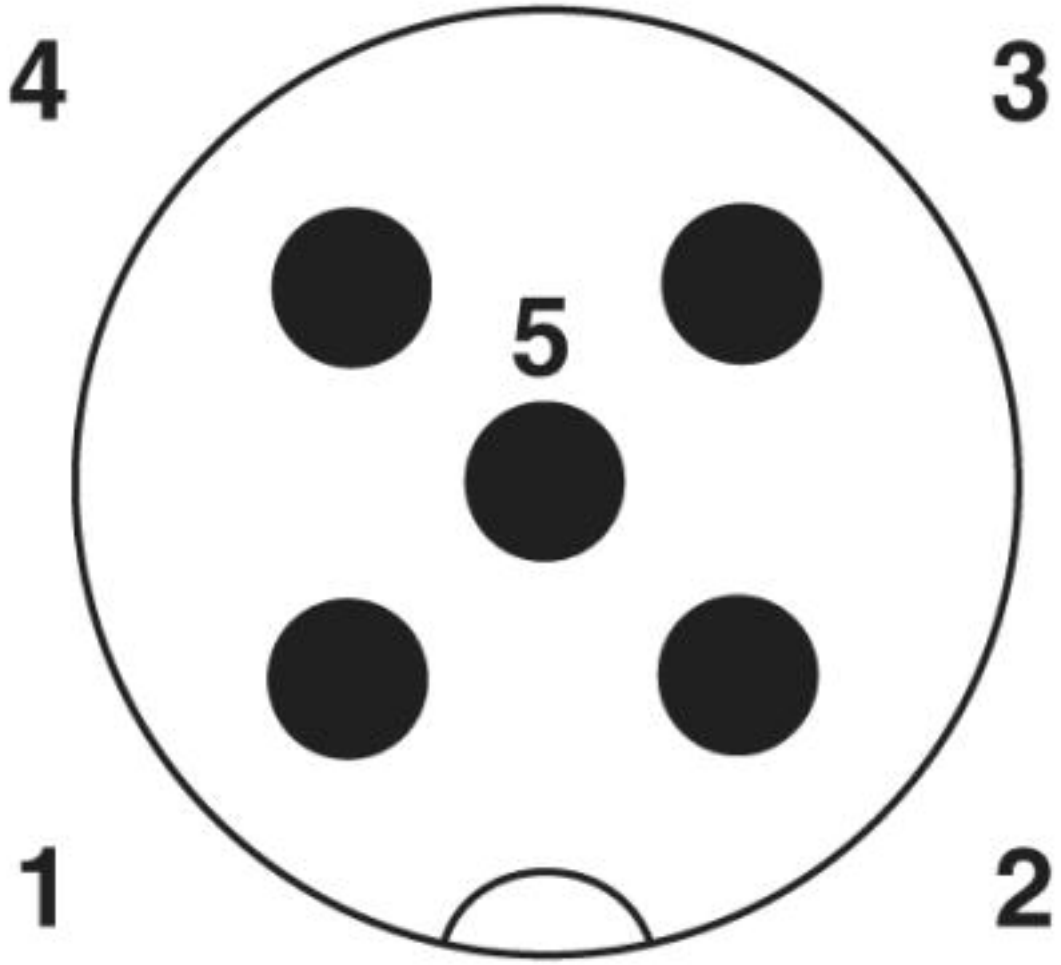

Polbild M12-Stecker, 5-polig, A-kodiert, Ansicht Stiftseite

Bussystem-Kabel - SAC-5P-M12MS/ 8,0-920/M12FS - 1514333

Schemazeichnung

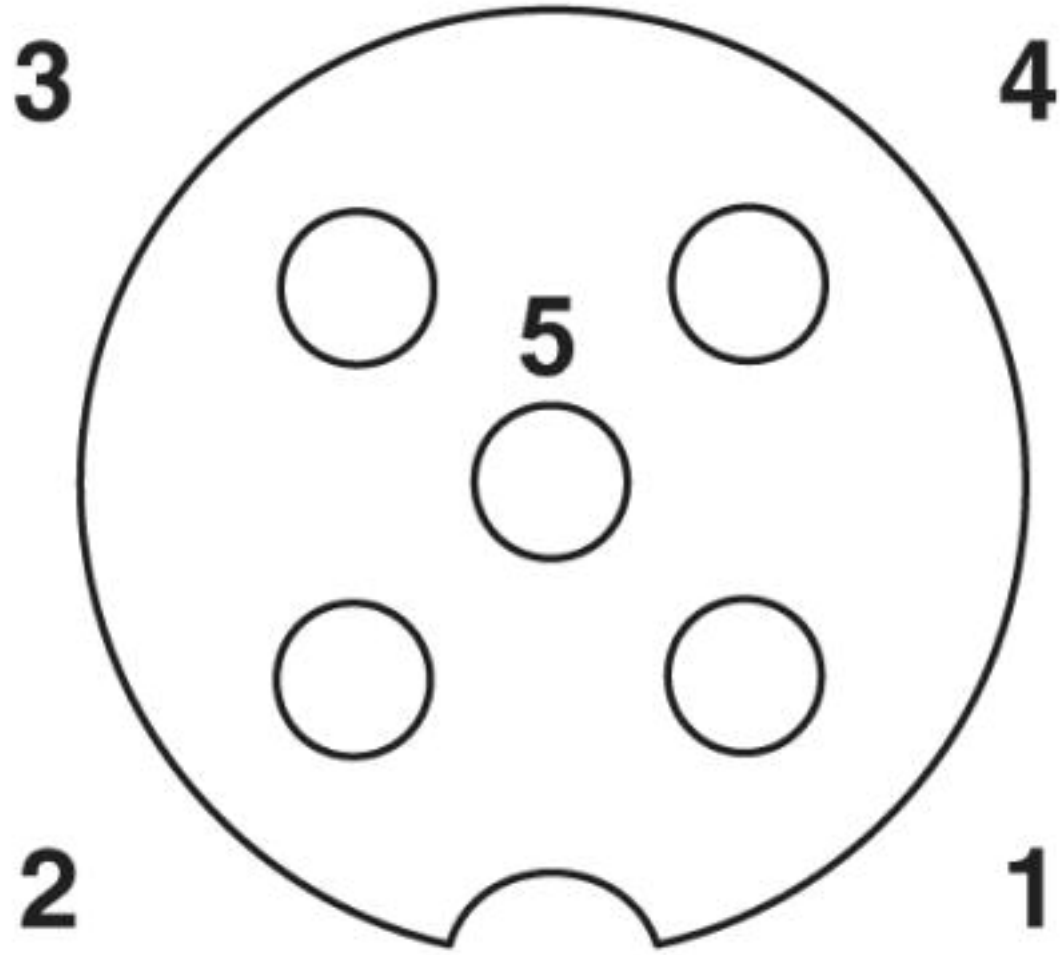

Polbild Buchse M12, 5-polig, A-kodiert, Ansicht Buchsenseite

Bussystem-Kabel - SAC-5P-M12MS/ 8,0-920/M12FS - 1514333

Kabelquerschnitt



CAN Bus/DeviceNet [920]

© Phoenix Contact 2013 - alle Rechte vorbehalten
http://www.phoenixcontact.com