Sensor-/Aktor-Kabel - SAC-4P- 5,0-PUR/M12FR SH - 1682922

Bitte beachten Sie, dass die hier angegebenen Daten dem Online-Katalog entnommen sind. Die vollständigen Informationen und Daten entnehmen Sie bitte der Anwenderdokumentation. Es gelten die Allgemeinen Nutzungsbedingungen für Internet-Downloads. (http://download.phoenixcontact.de)



Sensor-/Aktor-Kabel, 4-polig, PUR halogenfrei, schwarzgrau RAL 7021, geschirmt, freies Leitungsende, auf Buchse gewinkelt M12, A-kodiert, Kabellänge: 5 m

Produkteigenschaften

- Einfach und sicher: 100-prozentig elektrisch geprüfte steckbare Komponenten
- Unser Standard: die robuste halogenfreie PUR-Leitung
- Signale zuverlässig übertragen – 360°-Schirmung in elektromagnetisch belasteter Umgebung

Kaufmännische Daten

Verpackungseinheit	1
GTIN	4017918169206

Technische Daten

Maße

Kabellänge	5 m
Abmantellänge des freien Leitungsendes	50 mm

Umgebungsbedingungen

Umgebungstemperatur (Betrieb)	-25 °C ... 90 °C (Stecker/Buchse)
Schutzart	IP65
Schutzart	IP67

Allgemein

Bemessungsstrom bei 40 °C	4 A
Bemessungsspannung	250 V
Polzahl	4
Durchgangswiderstand	≤ 5 mΩ
Isolationswiderstand	≥ 100 MΩ
Kodierung	A - Standard
Normen/Bestimmungen	M12-Steckverbinder IEC 61076-2-101
Statusanzeige	Nein
Schutzschaltung/-Bauteil	unbeschaltet
Überspannungskategorie	II
Verschmutzungsgrad	3
Steckzyklen	≥ 100

Sensor-/Aktor-Kabel - SAC-4P- 5,0-PUR/M12FR SH - 1682922

Technische Daten

Allgemein

Anzugsdrehmoment	0,4 Nm (M12-Steckverbinder)

Material

Brennbarkeitsklasse nach UL 94	HB
Material Kontakt	CuSn
Material Kontaktoberfläche	Ni/Au
Material Kontaktträger	TPU GF
Material Griffkörper	TPU, schwer entflammbar, selbstverlöschend
Material Rändel	Zinkdruckguss, vernickelt
Material Dichtung	NBR

Leitung

Kabeltyp	PUR halogenfrei schwarz geschirmt
Kabeltyp (Kurzzeichen)	PUR
Kabelkurzzeichen	Li9Y-V1-C-V1-11Y
UL AWM Style	20549 / 10493 (80 °C / 300 V)
Leiterquerschnitt	4x 0,34 mm² (Signalleitung)
AWG Signalleitung	22
Leiteraufbau Signalleitung	42x 0,10 mm
Aderdurchmesser inkl. Isolierung	1,27 mm ±0,02 mm (Signalleitung)
Wandstärke Isolierung	≥ 0,21 mm (Aderisolierung)
Wandstärke Isolierung	ca. 1 mm (Außenmantel)
Aderfarben	braun, weiß, blau, schwarz
Gesamtverseilung	4 Adern längsverseilt
Schirmung	Geflecht aus verzinnten Kupferdrähten
Optische Schirmbedeckung	85 %
Außenmantel, Farbe	schwarzgrau RAL 7021
Kabelaußendurchmesser D	5,9 mm ± 0,2 mm
Kleinster Biegeradius, fest verlegt	29,5 mm
Kleinster Biegeradius, beweglich verlegt	59 mm
Anzahl der Biegezyklen	2000000
Biegeradius	59 mm
Verfahrweg	10 m
Verfahrgeschwindigkeit	3 m/s
Beschleunigung	10 m/s²
Kabelgewicht	46 kg/km
Außenmantel, Material	PUR
Material Aderisolation	PP
Material Leiter	blanke Cu-Litze
Isolationswiderstand	≥ 100 GΩ*km (bei 20 °C)
Leiterwiderstand	max. 58 Ω/km (bei 20 °C)
Betriebskapazität	≤ 80 pF (Leiter-Leiter)

Sensor-/Aktor-Kabel - SAC-4P- 5,0-PUR/M12FR SH - 1682922

Technische Daten

Leitung

Betriebskapazität	≤ 135 pF (Leiter-Schirm)
Wellenwiderstand	≥ 62 Ω (f = 10 MHz)
Induktivität	ca. 0,75 mH (f = 1 kHz)
Nennspannung Leitung	≤ 300 V
Prüfspannung Leitung	≥ 3000 V
Besondere Eigenschaften	schleppkettentauglich
Besondere Eigenschaften	silikonfrei
Besondere Eigenschaften	Frei von lackbenetzungsstörenden Substanzen
Besondere Eigenschaften	Oberfläche adhäsionsarm
Flammwidrigkeit	nach UL FT-2
Halogenfreiheit	nach DIN VDE 0472 Teil 815
Halogenfreiheit	nach DIN EN 50267-2-1
Ölbeständigkeit	nach DIN EN 60811-2-1
Sonstige Beständigkeit	gut beständig gegen Säuren, Laugen und Lösemittel
Sonstige Beständigkeit	hydrolyse- und mikrobenbeständig
Sonstige Beständigkeit	beständig gegen Seewasser
Sonstige Beständigkeit	bedingt UV beständig nach DIN EN ISO 4892-2-A
Sonstige Beständigkeit	abriebfest
Umgebungstemperatur (Betrieb)	-40 °C ... 80 °C (Kabel, feste Verlegung)
Umgebungstemperatur (Betrieb)	-25 °C ... 80 °C (Kabel, bewegliche Verlegung)

Klassifikationen

eCl@ss

eCl@ss 4.0	27060306
eCl@ss 4.1	27060306
eCl@ss 5.0	27061801
eCl@ss 5.1	27061801
eCl@ss 6.0	27061801
eCl@ss 7.0	27061801
eCl@ss 8.0	27061801

ETIM

ETIM 2.0	EC000830
ETIM 3.0	EC001855
ETIM 4.0	EC001855
ETIM 5.0	EC001855

UNSPSC

UNSPSC 6.01	31251501
UNSPSC 7.0901	31251501
UNSPSC 11	31251501
UNSPSC 12.01	31251501

Sensor-/Aktor-Kabel - SAC-4P- 5,0-PUR/M12FR SH - 1682922

Klassifikationen

UNSPSC

UNSPSC 13.2	31251501

Approbationen

UL Listed / cUL Listed / GOST / GOST / cULus Listed /

Approbationsdetails

UL Listed

Nennspannung UN	300 V
Nennstrom IN	4 A
mm²/AWG/kcmil	

cUL Listed

Nennspannung UN	300 V
Nennstrom IN	4 A
mm²/AWG/kcmil	

GOST

cULus Listed

Zubehör

Leitermarker unbeschriftet

Sensor-/Aktor-Kabel - SAC-4P- 5,0-PUR/M12FR SH - 1682922

Zubehör

PABA WH/15 - 1013151



PABA YE/15 - 1013698



PABA RD/15 - 1013944



Schildchenträger Kabel

PATG 2/15 - 1013038



PATG 3/15 - 1013041



Sensor-/Aktor-Kabel - SAC-4P- 5,0-PUR/M12FR SH - 1682922

Zubehör

PATG 4/15 - 1013054



Bezeichnungsstift

B-STIFT - 1051993



Schneidwerkzeug

CUTFOX-S VDE - 1212207



Abisolierwerkzeug

WIREFOX SAC - 1212623



WIREFOX 10 - 1212150



Sensor-/Aktor-Kabel - SAC-4P- 5,0-PUR/M12FR SH - 1682922

Zubehör

Schutzkappe

PROT-M12 MS-PA-CHAIN - 1430899



Sicherheitsverriegelung

SAC-M12-EXCLIP-F - 1558991



Drehmomentwerkzeug

TSD 04 SAC - 1208429



TSD-M 1,2NM - 1212224



Schraubwerkzeug

TSD-M SAC-BIT ADAPTER - 1212600



Sensor-/Aktor-Kabel - SAC-4P- 5,0-PUR/M12FR SH - 1682922

Zubehör

SAC BIT M12-D15 - 1208432



Zubehör

WIREFOX SAC-1 - 1212757

Zeichnungen

Diagramm

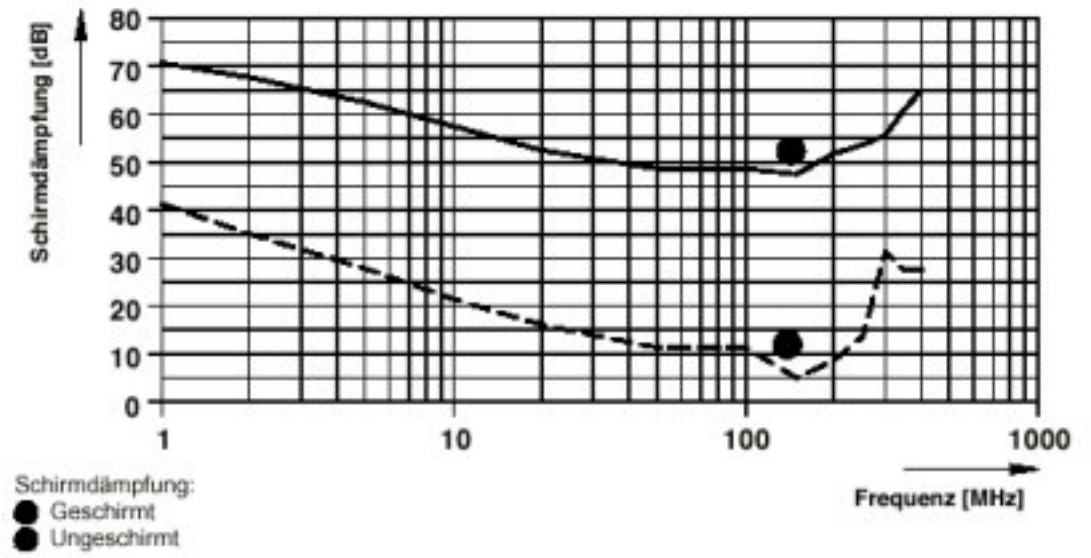

Sensor-/Aktor-Kabel - SAC-4P- 5,0-PUR/M12FR SH - 1682922

Maßzeichnung

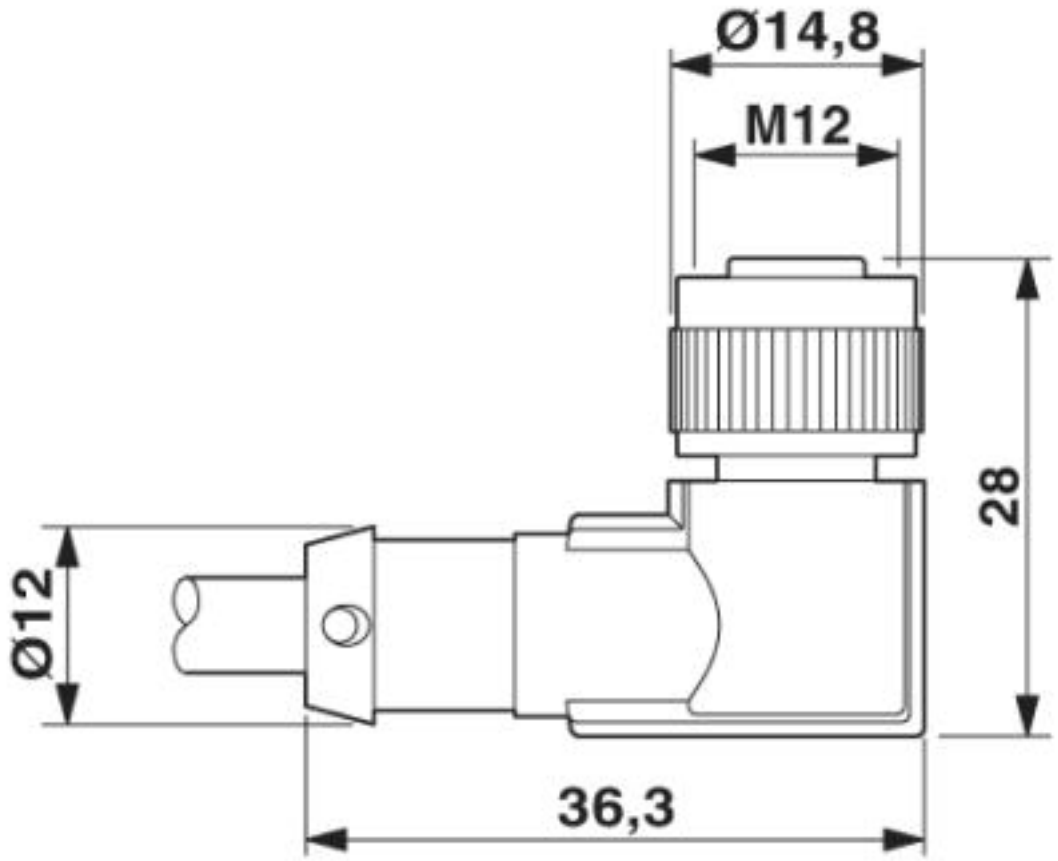

Buchse M12 x 1, gewinkelt, geschirmt

Schaltplan

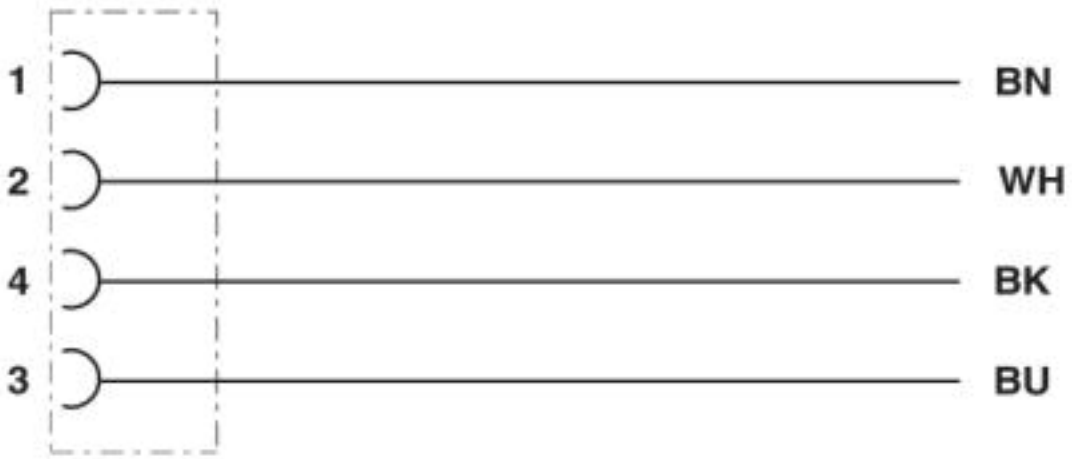

Kontaktbelegung der M12-Buchse

Sensor-/Aktor-Kabel - SAC-4P- 5,0-PUR/M12FR SH - 1682922

Schemazeichnung

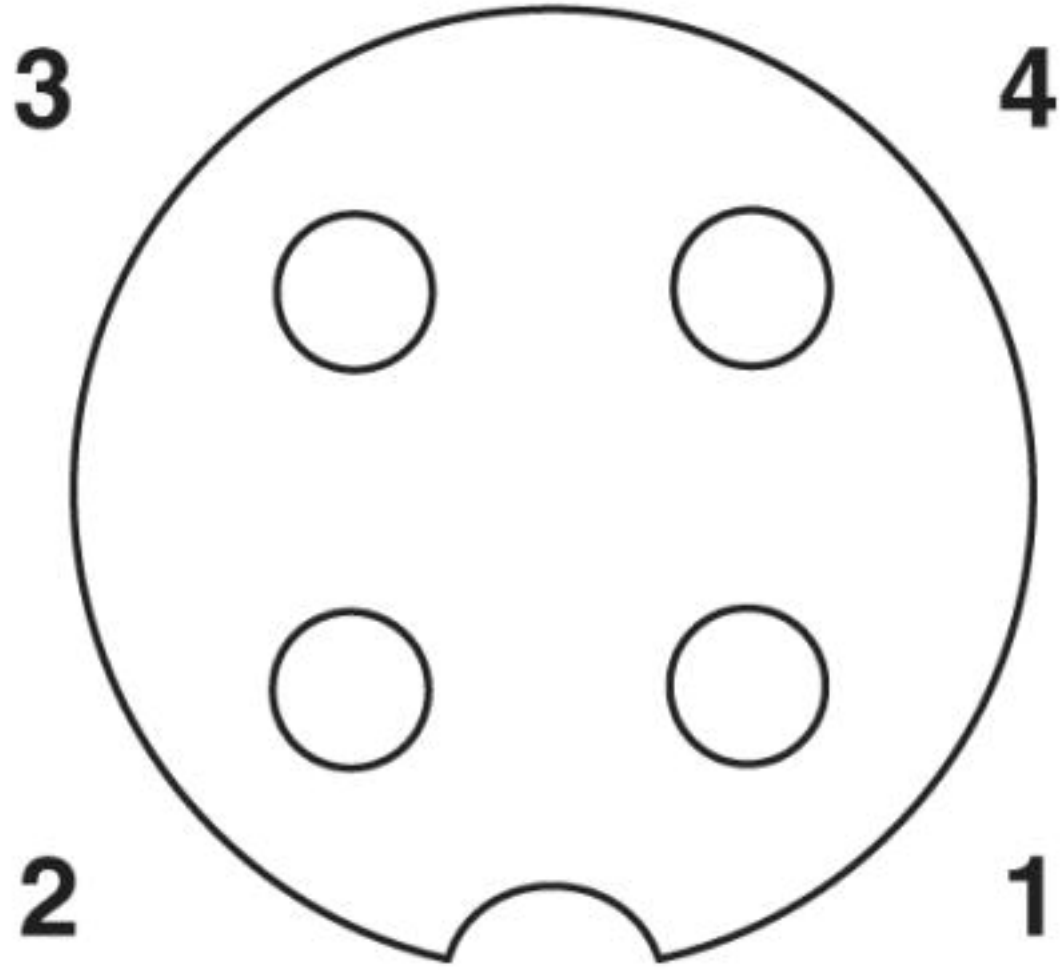

Polbild Buchse M12, 4-polig, A-kodiert, Ansicht Buchsenseite

Sensor-/Aktor-Kabel - SAC-4P- 5,0-PUR/M12FR SH - 1682922

Kabelquerschnitt



PUR halogenfrei schwarz geschirmt [PUR]

© Phoenix Contact 2013 - alle Rechte vorbehalten
http://www.phoenixcontact.com