vogel's professional | expanding experiences

PFW 5210
Wandhalter Neigen

Technische Daten

- **Bildschirmgröße (Min. - Max.): 23 - 32 " / 58 - 81 cm**
- **Max. Gewicht: 75 kg / 165 lbs**
- **Neigen: 15 °**
- **Min. Wandabstand (mm): 61 mm**
- **VESA-Befestigungslöcher: 75x75mm bis zu 418x355mm**
- **Verfügbare Farben: Schwarz**

Diese Halter haben eine Neigungsfunktion sowie einen soliden Sicherheitsriegel und ein Vorhängeschloss zum Diebstahlschutz, dennoch ist das Display zur Wartung leicht erreichbar.

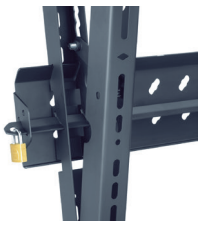

vogel's professional | expanding experiences

PFW 5210
Wandhalter Neigen

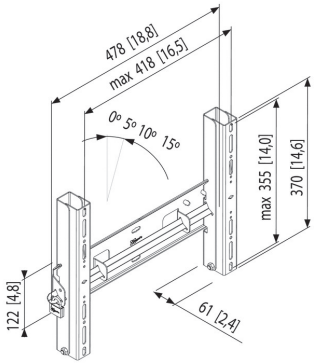

Die neue Serie 5000 von Vogel's bietet eine hohe Diebstahlsicherheit für Flachbildschirme in öffentlichen Bereichen, die nicht ständig überwacht werden können. Diese vielseitige Produktlinie bietet zusätzliche Merkmalen für Diebstahlschutz sowie für eine schnelle, einfache Installation. Ein solides Schloss sichert Displays wirksam sehr nah an der Wand und verhindert unbefugte Entfernung. Diese Halter haben eine klare, elegante Optik und brauchen nur minimal Platz, dennoch ist das Display mühelos zur Wartung erreichbar. Die einzigartige integrierte Nivellierfunktion in der Wandkonsole macht Monteuren das Leben viel leichter. Damit lässt sich die Ausrichtung während der Montage korrigieren.

Merkmale

- Neigefunktion 0-5-10-15°
- Integrierte Wandkonsolen-Nivellierfunktion
- Arretierleiste und Vorhängeschloss enthalten

Unverbindliche Preisempfehlung
inkl. MwSt. **94,90 €**

Logistische Informationen

- Verpackungsgröße: 195x535x95 mm
- Gewicht: 4 kg / 9 lbs
- EAN-Code: 8712285316548

SCHNEPEL
Schnepel GmbH & Co. KG
Ellerkampstr. 79
32609 Hüllhorst
Deutschland
Fon: +49 (0) 57 41 / 34 61-0
Fax: +49 (0) 57 41 / 91 18
info@schnepel.com
www.schnepel.com

Version: 07/05/2012
Subject to printing errors, technical and price amendments