Artikel-Nr.: 601847
Bez.: Mini DIN Kabel, 6-polig, Stecker auf freies Ende violett, 1,8 m

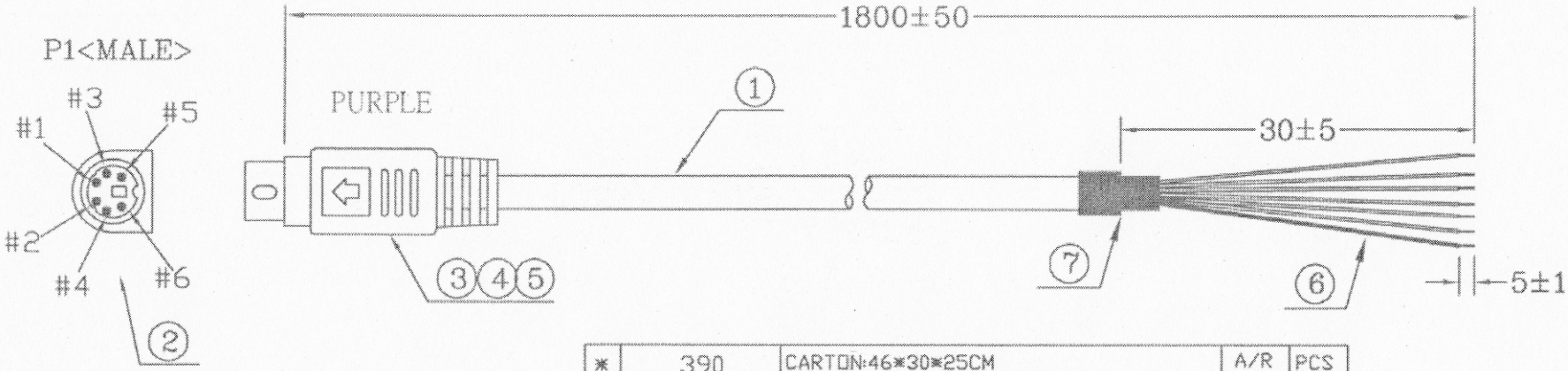

PIN ASSIGNMENT	
P1	OPEN
1	BLACK
2	BROWN
3	RED
4	ORANGE
5	YELLOW
6	GREEN
S	DRAIN

NO	PART NO.	DESCRIPTION	QTY	UNIT
*	390	CARTON:46*30*25CM	A/R	PCS
*	390	PE BAG:30"*28"*0.08MM	A/R	PCS
*	390	PE BAG:6"*8"*0.06MM	1	PCS
*	390	TIE-A/BK	100*1	MM
7	390	TUBE-HT-ø5.0MM	15*1	MM
6	390	TUBE-HT-ø1.0MM	25*1	MM
5	370	RECYCLE PVC	2.3	G
4	120010000277	PVC-PC99 PURPLE/50(PANTONE 2715C)	5.3	G
3	220	SDL-WIRE-FULL TIN-1.0	0.15	G
2	110041706005-4-C	CMD-06P/1(PC99 PURPLE)	1	PCS
1	1201706110008X	28-6C+D+A-BK10-4.5N	3.6/2	M

www.bkl-electronic.de
Technische Änderungen vorbehalten. Ausführungen können variieren. Sollten Sie ein Muster benötigen kontaktieren Sie uns bitte.

BKL-ELECTRONIC Kreimendahl GmbH • Märkenstück 14 • 58509 Lüdenscheid
Tel: +49 (0)2351-3621-0 • Fax: +49 (0)2351-3621-29 • info@bkl-electronic.de

BKL ELECTRONIC