789-912

Interface-Baustein RS-232/SMI im Reiheneinbaugehäuse

Für SMI-Antriebe, AC 230 V

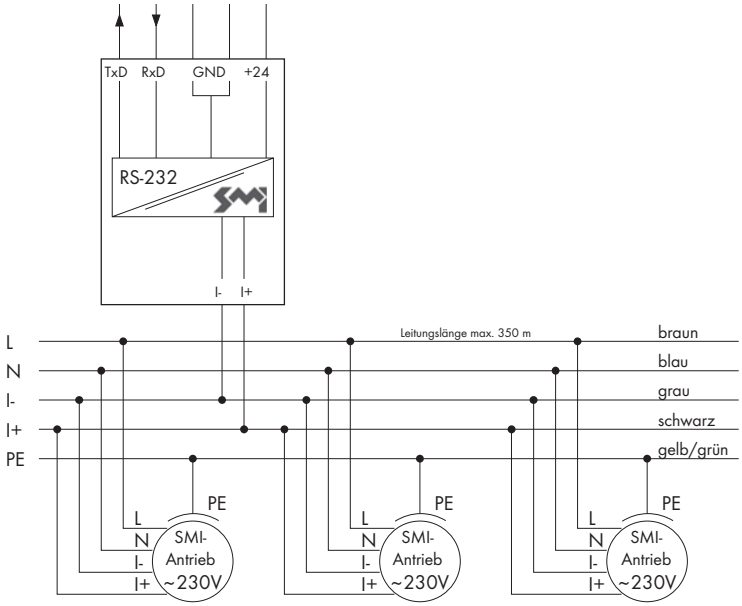

Mit dem WAGO-Interface-Baustein RS-232/SMI wird eine einheitliche Schnittstelle zu SMI-konformen elektrischen Antrieben bereitgestellt. Das Interface stellt eine reine physikalische Pegelumsetzung zwischen der normierten Schnittstelle RS-232 und dem SMI-Pegel dar. Der Interface-Baustein ermöglicht den Betrieb von maximal 16 SMI-Antrieben. Der komplette SMI-Funktionsumfang kann verwendet werden. Die Kommunikation zwischen Applikationen und SMI-Antrieb en erfolgt über spezielle WAGO-I/O-PRO Funktionsbausteine. Die Bausteine ermöglichen Einzeladressierungen, Gruppenadressierung und Statusabfragen. Der SMI-Interface-Baustein kann mit RS-232-Onboard-Schnittstellen von programmierbaren Feldbuscontrollern der Serie 750 und mit der seriellen RS-232-Schnittstelle 750-650/003-000 oder 753-650/003-000 verwendet werden.

Zur Speisung muss der Interface-Baustein extern mit einer Gleichspannung von 24 V versorgt werden. Die 24V-Betriebsspannung und die RS-232-Anschlüsse sind galvanisch von den SMI -Anschlüssen getrennt. Die Betriebspannungsanschlüsse sind mit den RS-232-Anschlüssen galvanisch verbunden. Die Montage erfolgt auf einer Tragschiene (TS 35).

Zu SMI:
SMI ist die Abkürzung für "Standard Motor Interface", eine einheitliche Schnittstelle für elektrische Antriebe. SMI wurde für den Anschluss von Antrieben mit integrierter elektronischer Schaltung für Anwendungen in Rollläden und für Sonnenschutzanlagen entwickelt.

Beschreibung	Bestellnr.	VPE
Interface-Baustein RS-232/SMI	**789-912**	1

Technische Daten	
Spannungsversorgung	DC 24 V
Spannungsbereich	± 10 %
Stromaufnahme (intern)	max. 55 mA
Anzahl SMI-Kanäle	1
Anzahl Antriebe pro Kanal	16
Betriebsanzeige	LED grün
Schnittstelle	RS-232 (Interface-Eingang)
Leitungstyp, -länge	Max. 350 m (SMI-Bus)
	Max. 3 m
	(Daten- und Versorgungsleitung, RS-232)
Schutzart	IP20
Einbaulage	beliebig
Zulässige Umgebungstemperatur	0 °C ... +55 °C
Lagertemperatur	-25 °C ... +85 °C
Abmessungen (mm) B x H x T	35 x 55 x 90
	Höhe ab Oberkante Tragschiene
Anschlusstechnik	CAGE CLAMP® (WAGO Serie 804)
Querschnitte	0,5 mm² ... 2,5 mm² / AWG 20 ... 12
Abisolierlängen	10 ... 11 mm / 0.42 in
Normen / Bestimmungen	EN 50090-2-2

Postfach 2880 - D-32385 Minden
Hansastr. 27 - D-32423 Minden
Tel.: +49(0)571/887-0
Fax: +49(0)571/887-169
E-Mail: info@wago.com
www.wago.com