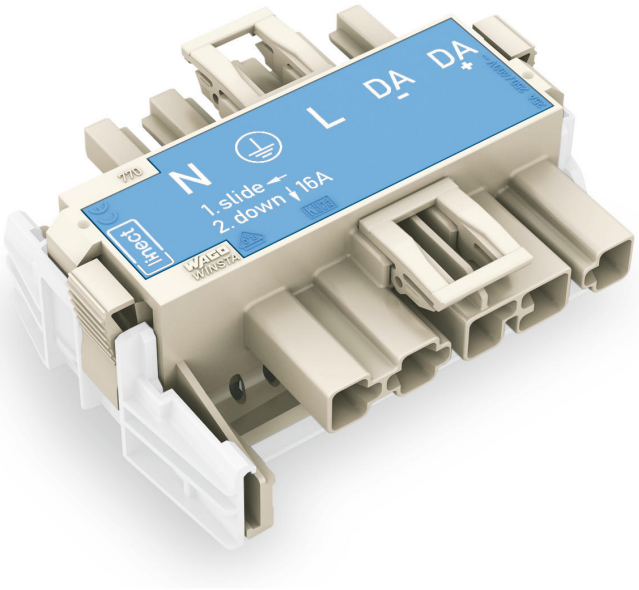

RoHS ✓ Compliant

BOMcheck.net

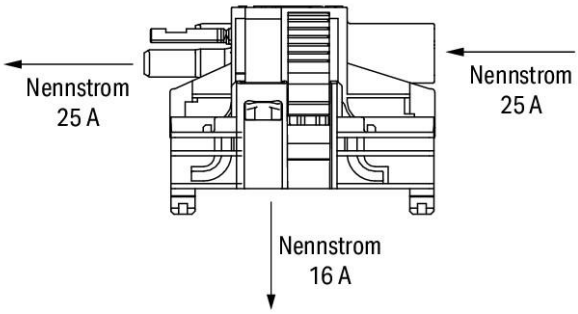

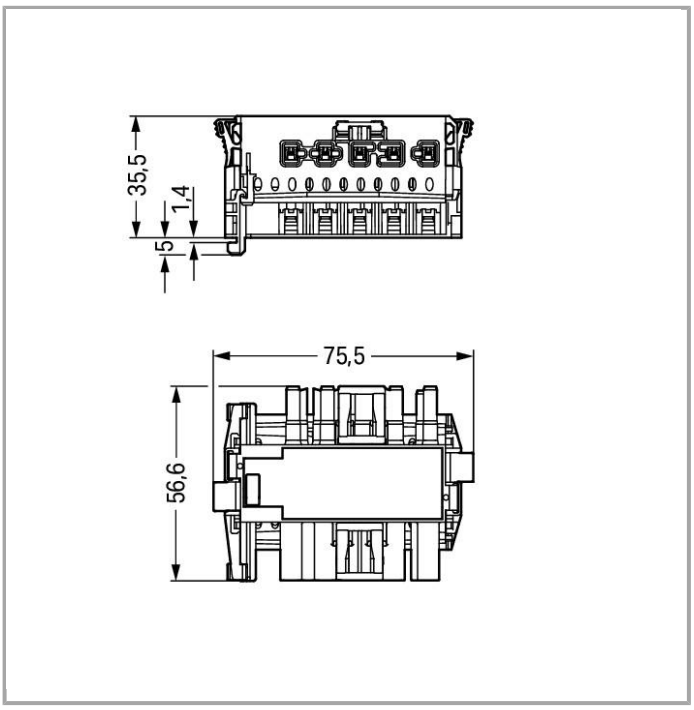

Artikelbeschreibung

Hinweis:

Verriegelungsklinken sind an allen fest zu installierenden Produkten (Snap-In-Varianten für Leuchten bzw. Geräte, alle Verteilervarianten, alle Leiterplattenvarianten) werkseitig montiert, sodass immer eine Verriegelung mit den zu steckenden Buchsen bzw. Steckern stattfindet. Eine zusätzliche Verriegelungsklinke ist nur bei einer „Fliegenden Verbindung“ (Buchse/Stecker) erforderlich.

Daten

Elektrische Daten

Bemessungsdaten gemäß IEC/EN 60664-1

Bemessungsspannung (III / 3)	400 V
Bemessungsstoßspannung (III / 3)	6 kV
Bemessungsstrom	25 A
Bemessungsstrom 2	16 A
Legende Bemessungsdaten	(III / 3) ≙ Überspannungskategorie III / Verschmutzungsgrad 3

Anschlussdaten

Polzahl	5
Gesamte Anzahl der Potentiale	5
PE-Funktion	mit voreilendem PE-Kontakt

Geometrische Daten

Rastermaß	10 mm (0.394 inch)
Breite	75,5 mm / 2.972 inch
Höhe	40,5 mm / 1.594 inch
Tiefe	56,6 mm / 2.228 inch

Mechanische Daten

Kodierung	I
Steckkraft einer Steckverbindung	ca. 20 … 70 N (polzahlabhängig)
Haltekraft einer Steckverbindung	mit Verriegelung: > 80 N
Trennkraft einer Steckverbindung	ohne Verriegelung: ca. 20 … 70 N (polzahlabhängig)
Verteilertyp	Linect® -T-Steckverbinder
Aufdruck	N L DA- DA+
Schutzart	IP20
Potentialkennzeichnung	N L DA- DA+

Steckverbindung

Kontaktausführung im Steckverbinderbereich	Buchse/Stecker
Fehlsteckschutz	ja
Verriegelung der Steckverbindung	Verriegelungsklinke
Verriegelungsklinke	ja

Werkstoffdaten

Farbe	weiß
Isolierwerkstoff	Polyamid 66 (PA 66)
Brennbarkeitsklasse gemäß UL 94	V0
Kontaktwerkstoff	Kupfer bzw. Kupferlegierung, oberflächenveredelt
Brandlast	0.905 MJ
Gewicht	41.15 g

Umgebungsbedingungen

Umgebungstemperatur (Betrieb)	-35 … 85 °C

Kaufmännische Daten

Ursprungsland	DE
GTIN	4050821000402
Zolltarifnummer	85366990990
Produktgruppe	20 (Installations-Steckverbinder WINSTA)

eCl@ss 9.0	27-44-06-02
eCl@ss 8.0	27-44-06-02
ETIM 6.0	EC002566
ETIM 5.0	EC002566

Zulassungen / Zertifikate

Länderspezifische Zulassungen

Logo	Zulassung	Zertifikatsname
	VDE VDE Prüf- und Zertifizierungsinstitut	40029808

Passende Produkte

Abdeckung

	Art-Nr.: 770-201 Verschlussstück; für Buchse; 12-polig; teilbar	www.wago.com/770-201
	Art-Nr.: 770-221 Verschlussstück; für Buchse; 12-polig; teilbar	www.wago.com/770-221
	**Art-Nr.: 770-360** Verschlussstück; für Stecker; 5-polig; teilbar	www.wago.com/770-360

Downloads

Dokumentation

Ausschreibungstext

770-7105 WINSTA LINECT	Jan 19, 2016	DOC 24,1 kB	Download

Änderungen vorbehalten.

WAGO Kontakttechnik GmbH & Co. KG
Hansastr. 27
32423 Minden
Telefon: +49571 887-0
E-Mail: info.de@wago.com | Web: www.wago.com

Haben Sie Fragen zu unseren Produkten?
Wir stehen Ihnen telefonisch unter +49 (571) 887-44222 gern zur Verfügung.