SERIE 5000

HEBELSCHALTER - GERADE LÖTSTIFTE

Gewindebuchse Ø 6,35 (1/4) : 5200

GRUND-AUSFHRG

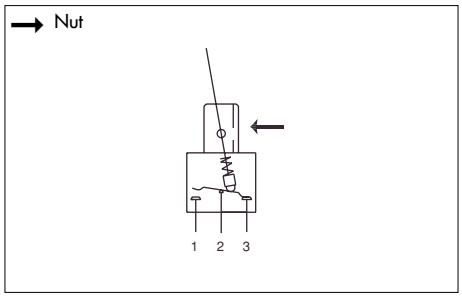

- **Raster 4,7 mm (.185)**
- Ein-, zwei-, drei- und vierpolig
- Vertikaler Einbau auf die Leiterplatte
- Für neue Projekte mit einpoligen Schaltern empfehlen wir die Versionen mit Befestigungsbügel (Option Y), die eine bessere Befestigung auf der Leiterplatte gewährleisten.
- Weitere Hebellängen und Typen mit glatter Buchse, siehe "Sonderausführungen".

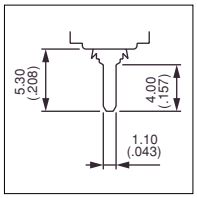

GRUND-AUSFÜHRUNG

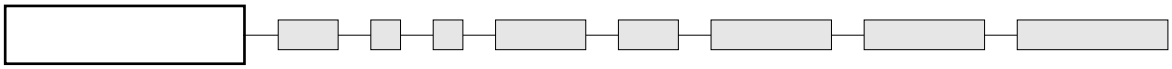

Gezeichnet mit Standardhebel (-13)

Einpolig

	III	II	I
	2-3		1-2
5236	ON	-	ON
5239	ON	OFF	ON
5237	MOM	OFF	MOM
5238	ON	OFF	MOM
5232	ON	-	MOM

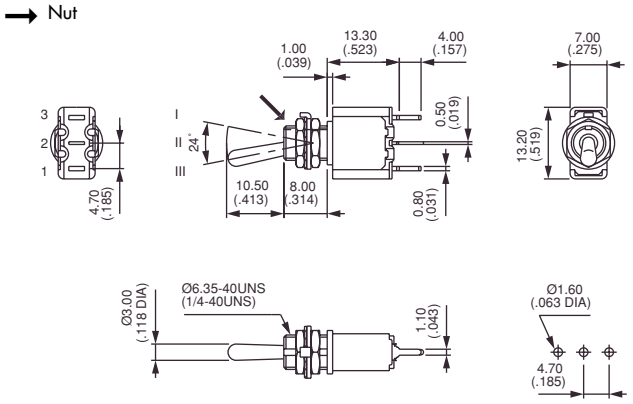

Zweipolig

	III	II	I
	2-3		1-2
	5-6		4-5
5246	ON	-	ON
5249	ON	OFF	ON
5247	MOM	OFF	MOM
5248	ON	OFF	MOM
5242	ON	-	MOM
5244*	ON	ON	ON
5244 1R*	ON	ON	MOM
5244 2R*	MOM	ON	MOM

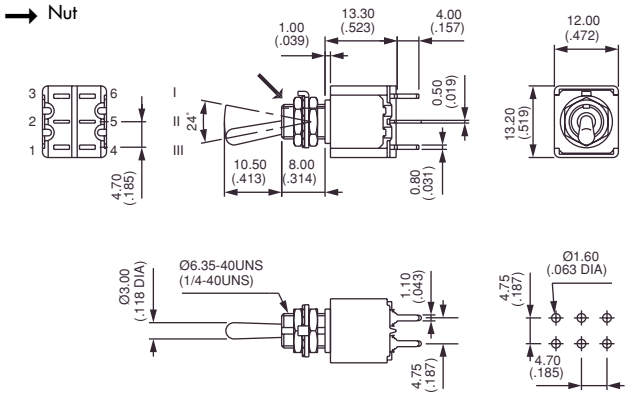

* Schaltfolge 4 : 1-polig in 2-poligem Gehäuse. Angabe von CT / TH notwendig. Siehe Ende Gruppe B.

Dreipolig

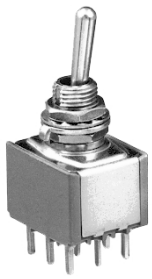
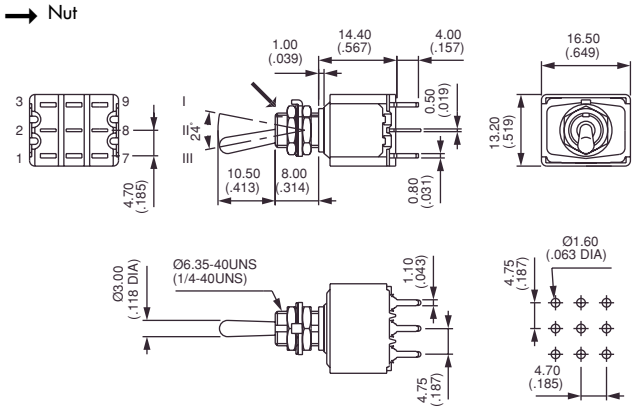
	III	II	I
	2-3		1-2
	5-6		4-5
	8-9		7-8
5256	ON	-	ON
5259	ON	OFF	ON
5257	MOM	OFF	MOM
5258	ON	OFF	MOM
5252	ON	-	MOM