Artikel-Nr.: 711217
Bez.: Gehäuse fur D-SUB-Steckverbinder, kurze Befestigungsschraube, 37-polig
Material: ABS / UL 94 HB, Kabelausgang nach oben und innenliegende Zugentlastung

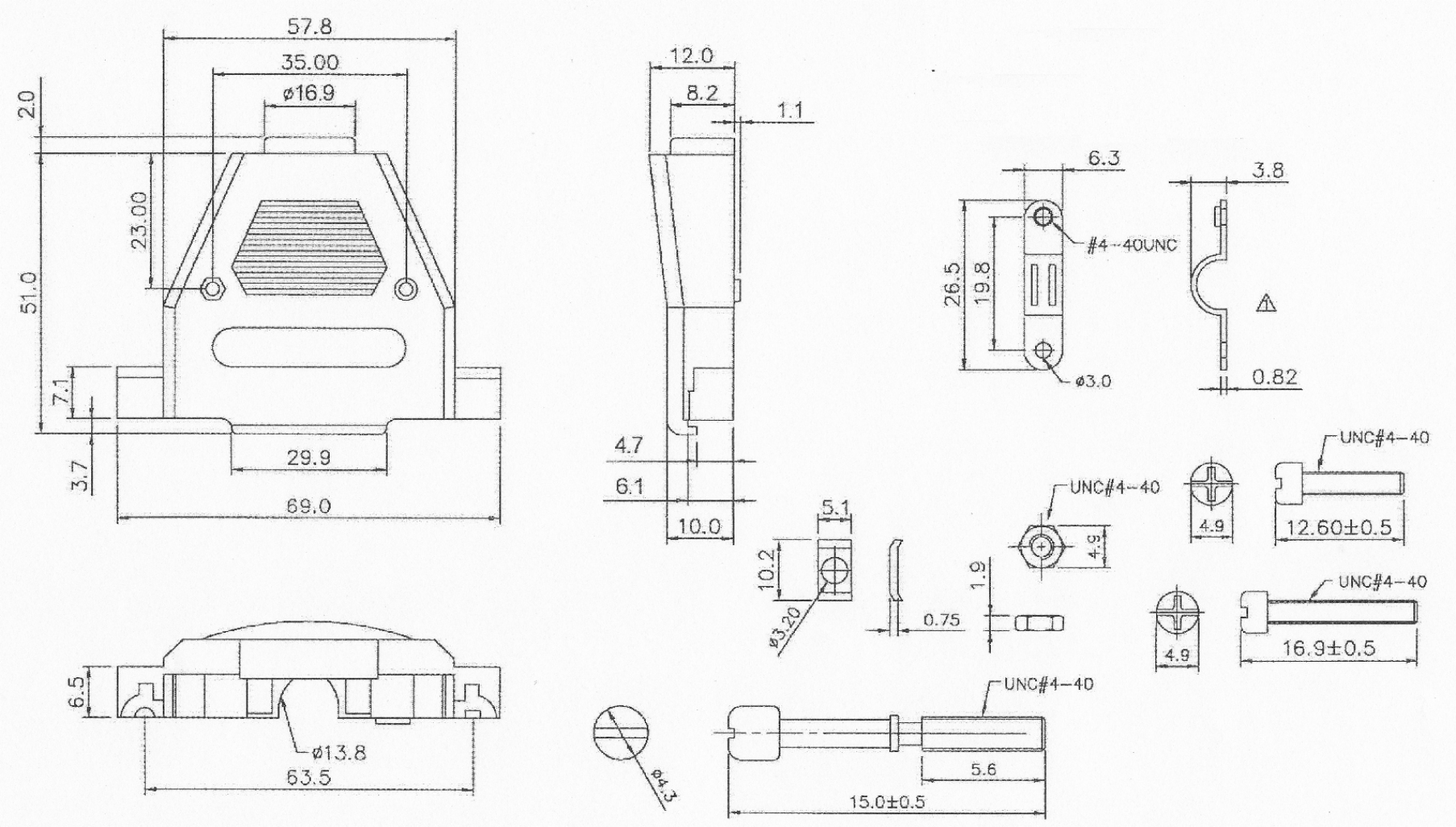

www.bkl-electronic.de

Technische Änderungen vorbehalten. Ausführungen können variieren. Sollten Sie ein Muster benötigen kontaktieren Sie uns bitte.

BKL-ELECTRONIC Kreimendahl GmbH • Märkenstück 14 • 58509 Lüdenscheid
Tel: +49 (0)2351-3621-0 • Fax: +49 (0)2351-3621-29 • info@bkl-electronic.de

BKL ELECTRONIC