Sensor-/Aktor-Kabel - SAC-12P- 1,5-PUR/FR SCO - 1430653

Bitte beachten Sie, dass die hier angegebenen Daten dem Online-Katalog entnommen sind. Die vollständigen Informationen und Daten entnehmen Sie bitte der Anwenderdokumentation. Es gelten die Allgemeinen Nutzungsbedingungen für Internet-Downloads. (http://download.phoenixcontact.de)



Sensor-/Aktor-Kabel, 12-polig, PUR halogenfrei, schwarz RAL 9005, freies Leitungsende, auf Buchse gewinkelt M12 SPEEDCON, A-kodiert, Kabellänge: 1,5 m

Produkteigenschaften

- Einfach und sicher: 100-prozentig elektrisch geprüfte steckbare Komponenten
- Zeit sparen dank Installation mit SPEEDCON-Schnellverriegelung
- Unser Standard: die robuste halogenfreie PUR-Leitung
- Platz sparen – mit hochpoligen Steckverbindern

Kaufmännische Daten

Verpackungseinheit	1
GTIN	4046356456463

Technische Daten

Maße

Kabellänge	1,5 m
Abmantellänge des freien Leitungsendes	35 mm

Umgebungsbedingungen

Umgebungstemperatur (Betrieb)	-25 °C ... 90 °C (Stecker/Buchse)
Schutzart	IP65
Schutzart	IP67
Schutzart	IP68

Allgemein

Bemessungsstrom bei 40 °C	1,5 A
Bemessungsspannung	30 V
Polzahl	12
Durchgangswiderstand	≤ 5 mΩ
Isolationswiderstand	≥ 100 MΩ
Kodierung	A - Standard
Normen/Bestimmungen	M12-Steckverbinder IEC 61076-2-101
Statusanzeige	Nein

Sensor-/Aktor-Kabel - SAC-12P- 1,5-PUR/FR SCO - 1430653

Technische Daten

Allgemein

Schutzschaltung/-Bauteil	unbeschaltet
Überspannungskategorie	II
Verschmutzungsgrad	3
Anzugsdrehmoment	0,4 Nm (M12-Steckverbinder)

Material

Brennbarkeitsklasse nach UL 94	V0
Material Kontakt	CuZn
Material Kontaktoberfläche	Ni/Au
Material Kontaktträger	PA 66
Material Griffkörper	TPU, schwer entflammbar, selbstverlöschend
Material Rändel	Zinkdruckguss, vernickelt
Material Dichtung	NBR

Leitung

Leiterquerschnitt	12x 0,14 mm² (Signalleitung)
AWG Signalleitung	26
Leiteraufbau Signalleitung	18x 0,10 mm
Aderdurchmesser inkl. Isolierung	1 mm ±0,05 mm (Signalleitung)
Aderfarben	weiß, braun, grün, gelb, grau, rosa, blau, rot, schwarz, violett, grau/rosa, rot/blau
Gesamtverseilung	12 Adern in Lagen verseilt
Außenmantel, Farbe	schwarz RAL 9005
Kabelaußendurchmesser D	7,2 mm
Anzahl der Biegezyklen	4000000
Biegeradius	54 mm
Verfahrweg	10 m
Verfahrgeschwindigkeit	3 m/s
Beschleunigung	10 m/s²
Außenmantel, Material	PUR
Material Aderisolation	PP
Material Leiter	verzinnte Cu-Litze
Leiterwiderstand	142 Ω/km
Besondere Eigenschaften	Oberfläche adhäsionsarm
Ölbeständigkeit	DIN VDE 0472 T.803, Prüfart B
Sonstige Beständigkeit	hydrolyse- und mikrobenbeständig nach VDE 0282 Teil 10
Umgebungstemperatur (Betrieb)	-40 °C ... 80 °C (Kabel, feste Verlegung)
Umgebungstemperatur (Betrieb)	-5 °C ... 80 °C (Kabel, bewegliche Verlegung)

Klassifikationen

eCl@ss

eCl@ss 4.0	27060306

Sensor-/Aktor-Kabel - SAC-12P- 1,5-PUR/FR SCO - 1430653

Klassifikationen

eCl@ss

eCl@ss 4.1	27060306
eCl@ss 5.0	27061801
eCl@ss 5.1	27061801
eCl@ss 6.0	27061801
eCl@ss 7.0	27061801
eCl@ss 8.0	27061801

ETIM

ETIM 3.0	EC001855
ETIM 4.0	EC001855
ETIM 5.0	EC001855

UNSPSC

UNSPSC 6.01	26121616
UNSPSC 7.0901	26121616
UNSPSC 11	26121604
UNSPSC 12.01	31251501
UNSPSC 13.2	26121616

Approbationen

GOST /

Approbationsdetails

GOST

Zubehör

Leitermarker unbeschriftet

PABA WH/15 - 1013151



Sensor-/Aktor-Kabel - SAC-12P- 1,5-PUR/FR SCO - 1430653

Zubehör

PABA YE/15 - 1013698



PABA RD/15 - 1013944



Schildchenträger Kabel

PATG 2/15 - 1013038



PATG 3/15 - 1013041



PATG 4/15 - 1013054



Bezeichnungsstift

Sensor-/Aktor-Kabel - SAC-12P- 1,5-PUR/FR SCO - 1430653

Zubehör

B-STIFT - 1051993



Schneidwerkzeug

CUTFOX-S VDE - 1212207



Abisolierwerkzeug

WIREFOX SAC - 1212623



WIREFOX 10 - 1212150



Schutzkappe

PROT-M12 MS-PA-CHAIN - 1430899



Sensor-/Aktor-Kabel - SAC-12P- 1,5-PUR/FR SCO - 1430653

Zubehör

Sicherheitsverriegelung

SAC-M12-EXCLIP-F - 1558991



Drehmomentwerkzeug

TSD 04 SAC - 1208429



TSD-M 1,2NM - 1212224



Schraubwerkzeug

TSD-M SAC-BIT ADAPTER - 1212600



SAC BIT M12-D15 - 1208432



Sensor-/Aktor-Kabel - SAC-12P- 1,5-PUR/FR SCO - 1430653

Zubehör

WIREFOX SAC-1 - 1212757

Zeichnungen

Maßzeichnung

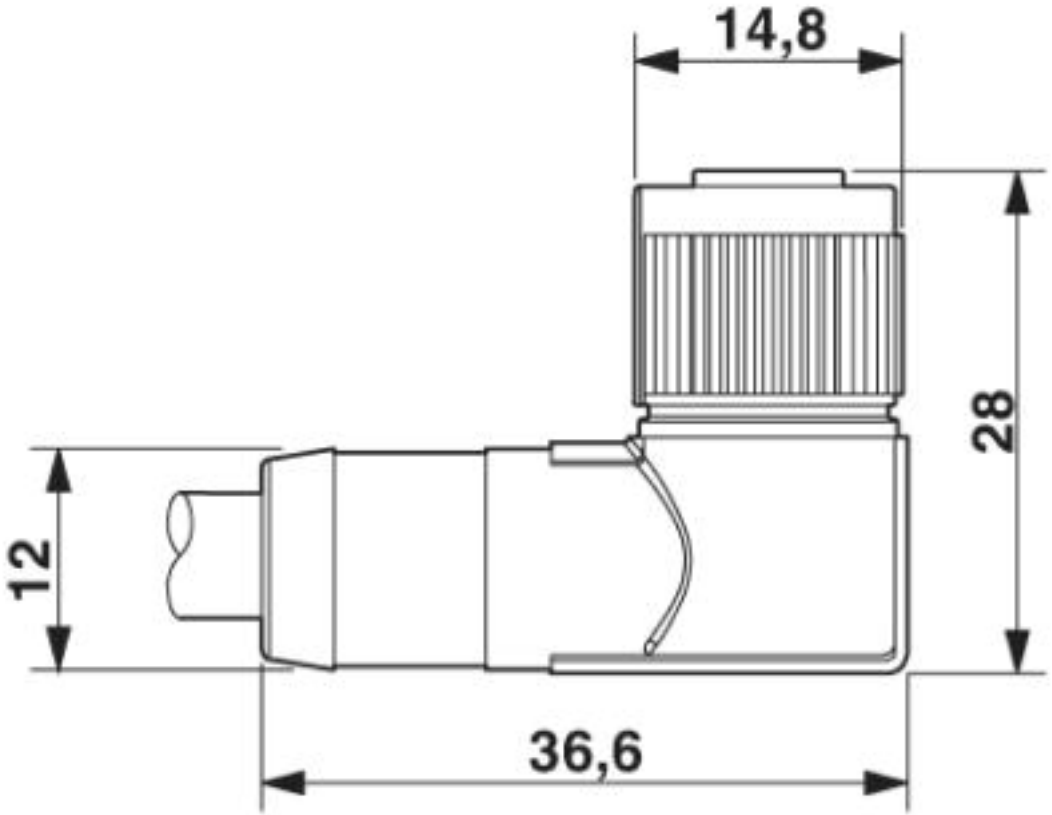

Buchse M12-SPEEDCON, gewinkelt, geschirmt

Sensor-/Aktor-Kabel - SAC-12P- 1,5-PUR/FR SCO - 1430653

Schaltplan

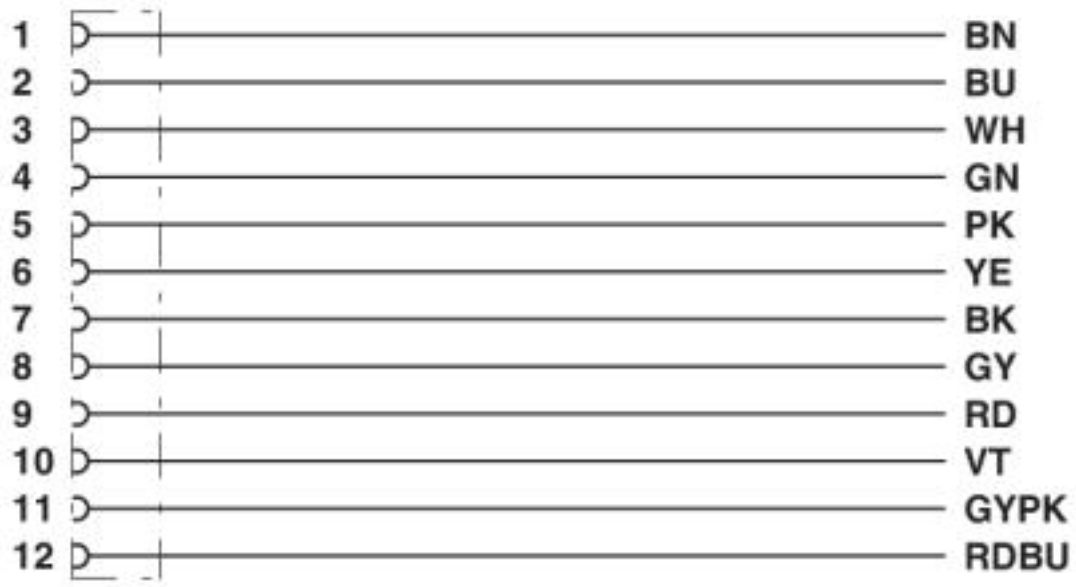

Kontaktbelegung der M12-Buchse

Sensor-/Aktor-Kabel - SAC-12P- 1,5-PUR/FR SCO - 1430653

Schemazeichnung

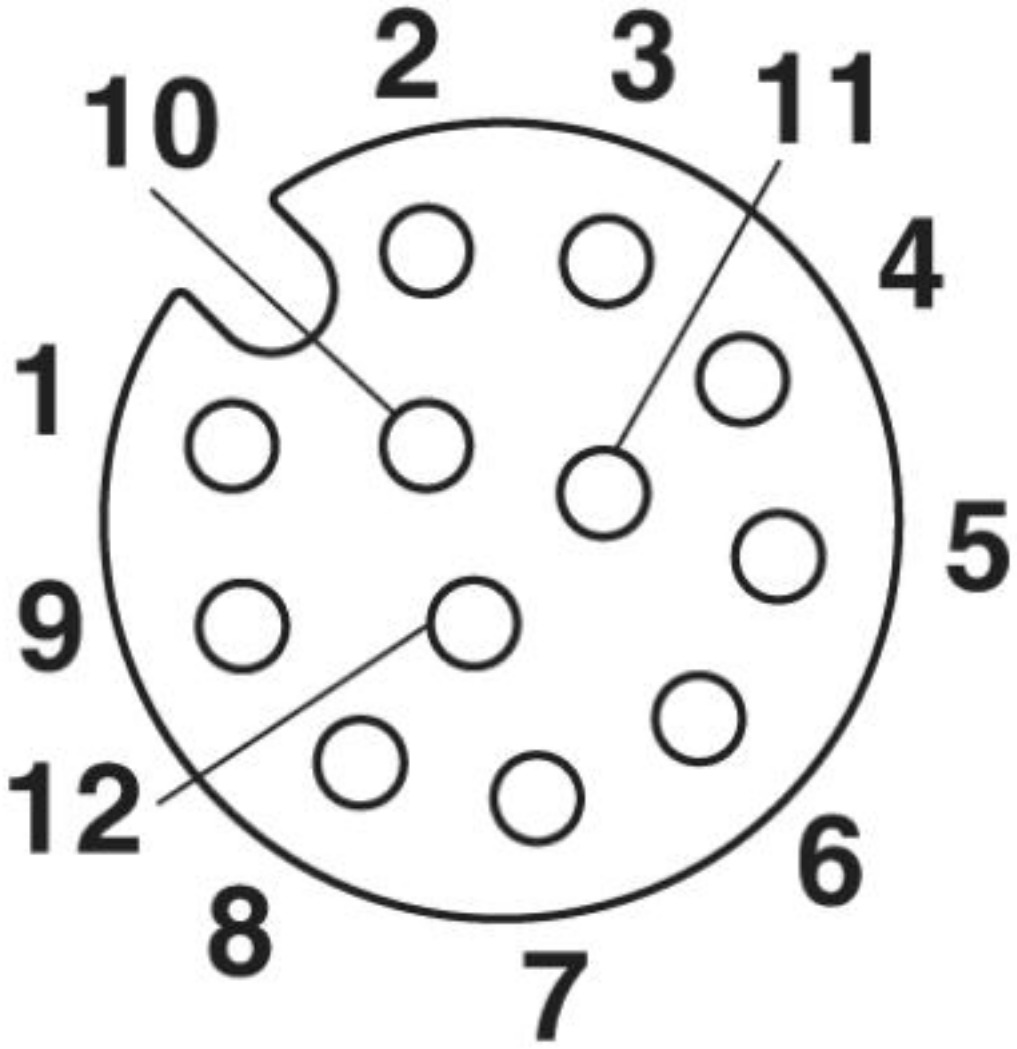

Polbild Buchse M12, 12-polig, Ansicht Buchsenseite

Sensor-/Aktor-Kabel - SAC-12P- 1,5-PUR/FR SCO - 1430653

Kabelquerschnitt



PUR halogenfrei schwarz [PUR]

© Phoenix Contact 2013 - alle Rechte vorbehalten
http://www.phoenixcontact.com