Sensor-/Aktor-Kabel - SAC-3P-MR/ 1,5-PUR/CI-1L-Z SCO - 1435658

Bitte beachten Sie, dass die hier angegebenen Daten dem Online-Katalog entnommen sind. Die vollständigen Informationen und Daten entnehmen Sie bitte der Anwenderdokumentation. Es gelten die Allgemeinen Nutzungsbedingungen für Internet-Downloads. (http://download.phoenixcontact.de)



Sensor-/Aktor-Kabel, 3-polig, PUR halogenfrei, schwarzgrau RAL 7021, Stecker gewinkelt M12 SPEEDCON, A-kodiert, auf Ventilstecker CI (9,4 mm), mit 1 LED, beschaltet mit Z-Diode, Kabellänge: 1,5 m

Produkteigenschaften

- Einfach und sicher: 100-prozentig elektrisch geprüfte steckbare Komponenten
- Robuster Ventilsteckverbinder mit Z-Diode als Schutzbeschaltung
- Zeit sparen dank Installation mit SPEEDCON-Schnellverriegelung
- Komfortabel: erhöhte Maschinenverfügbarkeit durch schnelle und einfache Diagnose
- Unser Standard: die robuste halogenfreie PUR-Leitung

Kaufmännische Daten

Verpackungseinheit	1
GTIN	4046356413909

Technische Daten

Maße

Kabellänge	1,5 m

Umgebungsbedingungen

Umgebungstemperatur (Betrieb)	-25 °C ... 90 °C (Stecker/Buchse)
Umgebungstemperatur (Betrieb)	-20 °C ... 85 °C (Ventilstecker)
Schutzart	IP65
Schutzart	IP67
Schutzart	IP68

Allgemein

Bemessungsstrom bei 40 °C	4 A
Bemessungsspannung	24 V
Polzahl	3
Durchgangswiderstand	≤ 5 mΩ
Isolationswiderstand	≥ 100 MΩ
Kodierung	A - Standard

Sensor-/Aktor-Kabel - SAC-3P-MR/ 1,5-PUR/CI-1L-Z SCO - 1435658

Technische Daten

Allgemein

Normen/Bestimmungen	M12-Steckverbinder IEC 61076-2-101
Statusanzeige	1 LED
Schutzschaltung/-Bauteil	Z-Diode
Überspannungskategorie	III
Verschmutzungsgrad	3
Steckzyklen	≥ 100 (M12-Steckverbinder)
Anzugsdrehmoment	0,4 Nm (M12-Steckverbinder)
Anzugsdrehmoment	0,6 Nm (Ventilsteckverbinder)

Material

Brennbarkeitsklasse nach UL 94	HB
Material Kontakt	CuSn
Material Kontaktoberfläche	Ni/Au
Material Kontaktträger	TPU GF
Material Griffkörper	TPU
Material Kontakt Ventilstecker	CuSn
Material Kontaktoberfläche Ventilstecker	Sn
Material Kontakteinsatz Ventilstecker	PA 66
Material Gehäuse Ventilstecker	TPU
Material Rändel	Zinkdruckguss, vernickelt
Material Dichtung	TPU (Dichtung angespritzt)

Leitung

Kabeltyp	PUR halogenfrei schwarz
Kabeltyp (Kurzzeichen)	PUR
Kabelkurzzeichen	Li9Y11Y-HF
UL AWM Style	20549
Leiterquerschnitt	3x 0,5 mm²
AWG Signalleitung	20
Leiteraufbau Signalleitung	28x 0,15 mm
Aderdurchmesser inkl. Isolierung	1,5 mm ±0,05 mm (Signalleitung)
Aderfarben	schwarz 1, schwarz 2, grün/gelb
Gesamtverseilung	3 Adern längsverseilt
Außenmantel, Farbe	schwarzgrau RAL 7021
Kabelaußendurchmesser D	4,5 mm ± 0,2 mm
Kleinster Biegeradius, fest verlegt	22,5 mm
Anzahl der Biegezyklen	15000000
Biegeradius	50 mm
Verfahrweg	0,9 m
Verfahrgeschwindigkeit	5 m/s
Beschleunigung	30 m/s²

Sensor-/Aktor-Kabel - SAC-3P-MR/ 1,5-PUR/CI-1L-Z SCO - 1435658

Technische Daten

Leitung

Außenmantel, Material	PUR
Material Aderisolation	PP
Material Leiter	blanke Cu-Litze
Isolationswiderstand	min. 20 MΩ*km
Leiterwiderstand	39 Ω/km (bei 20 °C)
Nennspannung Leitung	≤ 300 V
Prüfspannung Leitung	≥ 1200 V
Flammwidrigkeit	nach DIN VDE 0482
Flammwidrigkeit	nach DIN EN 50265-2-1
Halogenfreiheit	nach DIN VDE 0472 Teil 815
Sonstige Beständigkeit	weitgehend ölbeständig
Sonstige Beständigkeit	bedingt UV beständig nach DIN EN ISO 4892-2-A
Umgebungstemperatur (Betrieb)	-40 °C ... 80 °C (Kabel, feste Verlegung)
Umgebungstemperatur (Betrieb)	-20 °C ... 80 °C (Kabel, bewegliche Verlegung)

Klassifikationen

eCl@ss

eCl@ss 4.0	27060306
eCl@ss 4.1	27060306
eCl@ss 5.0	27061801
eCl@ss 5.1	27061801
eCl@ss 6.0	27061801
eCl@ss 7.0	27061801
eCl@ss 8.0	27061801

ETIM

ETIM 3.0	EC001855
ETIM 4.0	EC001855
ETIM 5.0	EC001855

UNSPSC

UNSPSC 6.01	31251501
UNSPSC 7.0901	31251501
UNSPSC 11	31251501
UNSPSC 12.01	31251501
UNSPSC 13.2	31251501

Approbationen

GOST /

Sensor-/Aktor-Kabel - SAC-3P-MR/ 1,5-PUR/CI-1L-Z SCO - 1435658

Approbationen

Approbationsdetails

GOST

Zubehör

Montagematerial

SAC-V-SCREW-M3-29 KNURL - 1403779



Schraubwerkzeug

SF-BIT-PH 1-70 - 1212582



TSD-M SAC-BIT ADAPTER - 1212600



SAC BIT M12-D15 - 1208432



Sensor-/Aktor-Kabel - SAC-3P-MR/ 1,5-PUR/CI-1L-Z SCO - 1435658

Zubehör

Schutzkappe

PROT-M12 FS-PA-CHAIN - 1430873



Sicherheitsverriegelung

SAC-M12-EXCLIP-M - 1558988



Leitermarker unbeschriftet

PABA WH/15 - 1013151



PABA YE/15 - 1013698



PABA RD/15 - 1013944



Sensor-/Aktor-Kabel - SAC-3P-MR/ 1,5-PUR/CI-1L-Z SCO - 1435658

Zubehör

Schildchenträger Kabel

PATO 2/15 - 1013122



PATO 3/15 - 1013135



PATO 4/15 - 1013148



Bezeichnungsstift

B-STIFT - 1051993



Drehmomentwerkzeug

Sensor-/Aktor-Kabel - SAC-3P-MR/ 1,5-PUR/CI-1L-Z SCO - 1435658

Zubehör

TSD 04 SAC - 1208429



TSD-M 1,2NM - 1212224



Zeichnungen

Sensor-/Aktor-Kabel - SAC-3P-MR/ 1,5-PUR/CI-1L-Z SCO - 1435658

Maßzeichnung

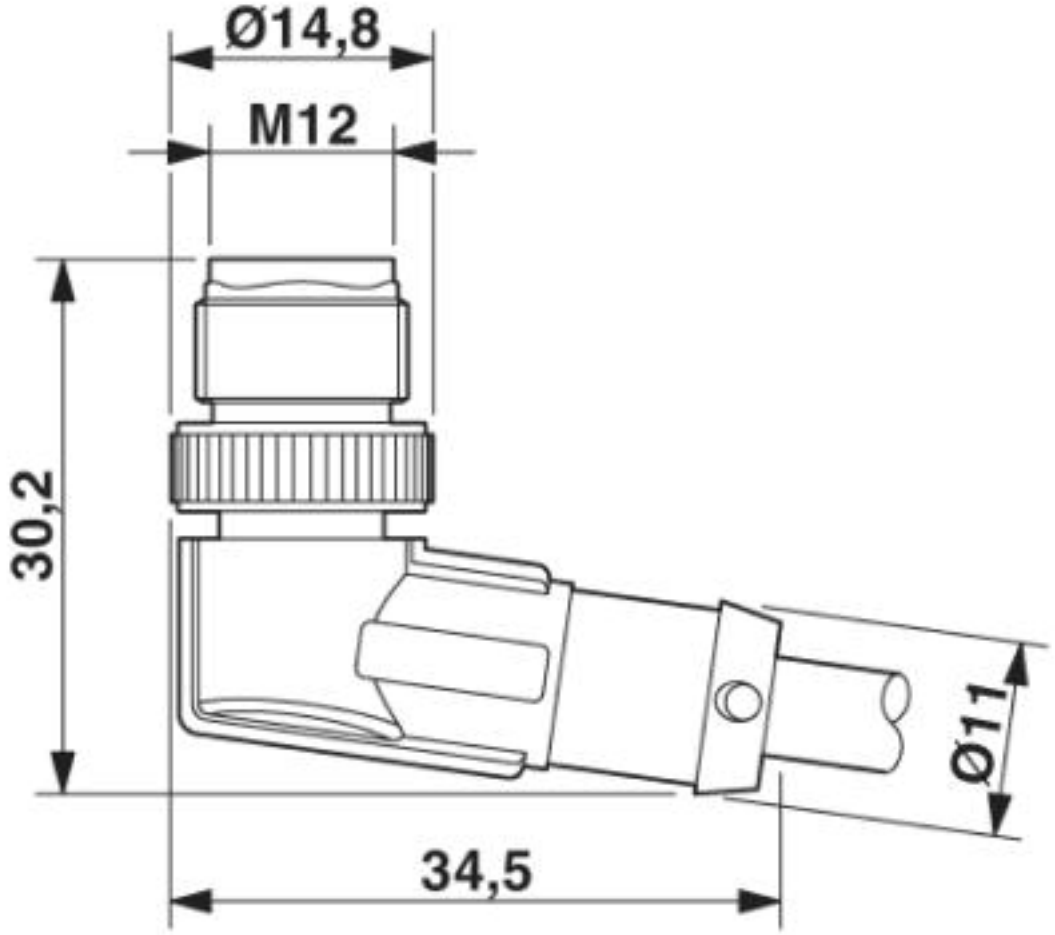

Stecker M12 x 1, gewinkelt

Sensor-/Aktor-Kabel - SAC-3P-MR/ 1,5-PUR/CI-1L-Z SCO - 1435658

Maßzeichnung

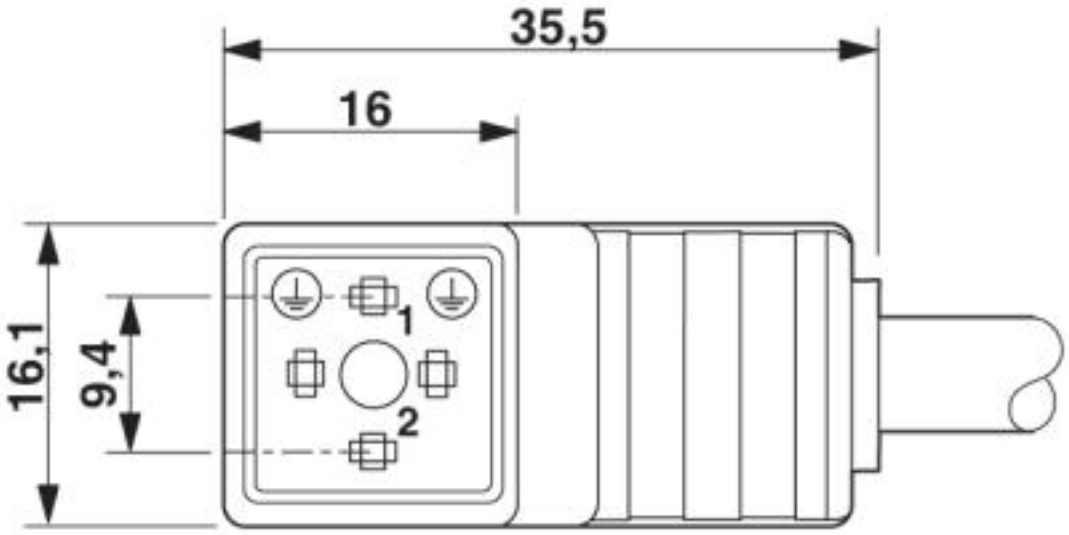

Ventilstecker, Bauform CI

Maßzeichnung

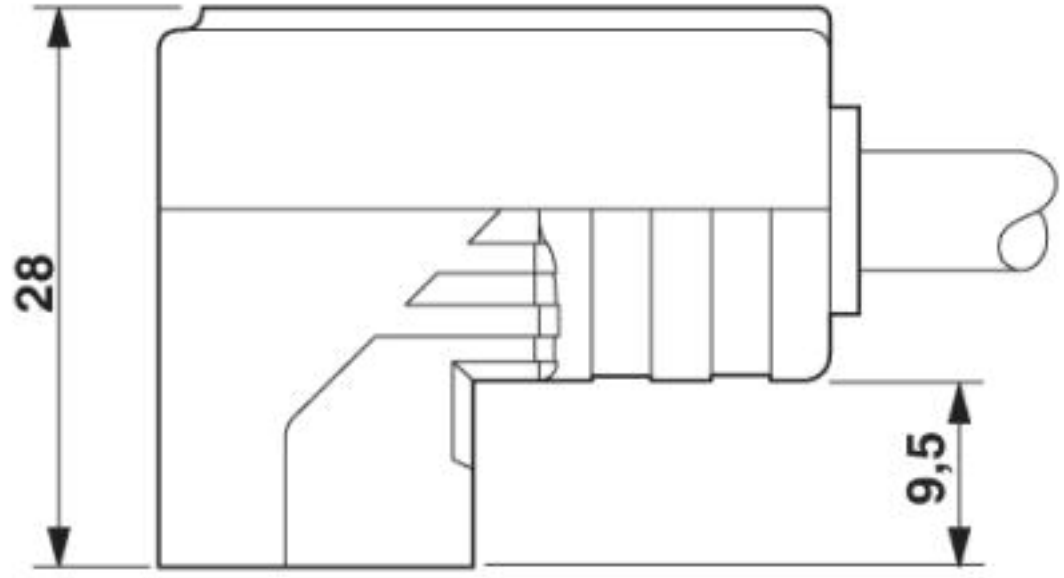

Ventilstecker, Bauform CI, Seitenansicht

Sensor-/Aktor-Kabel - SAC-3P-MR/ 1,5-PUR/CI-1L-Z SCO - 1435658

Schaltplan

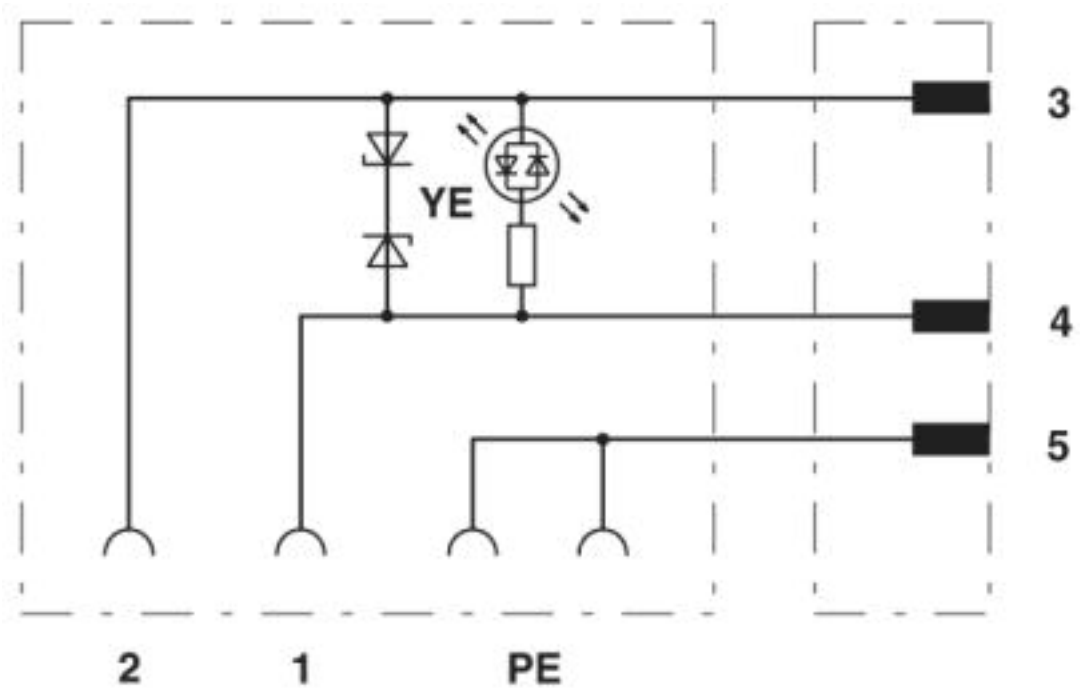

Kontaktbelegung des M12-Steckers und des Ventilsteckers

Sensor-/Aktor-Kabel - SAC-3P-MR/ 1,5-PUR/CI-1L-Z SCO - 1435658

Schemazeichnung

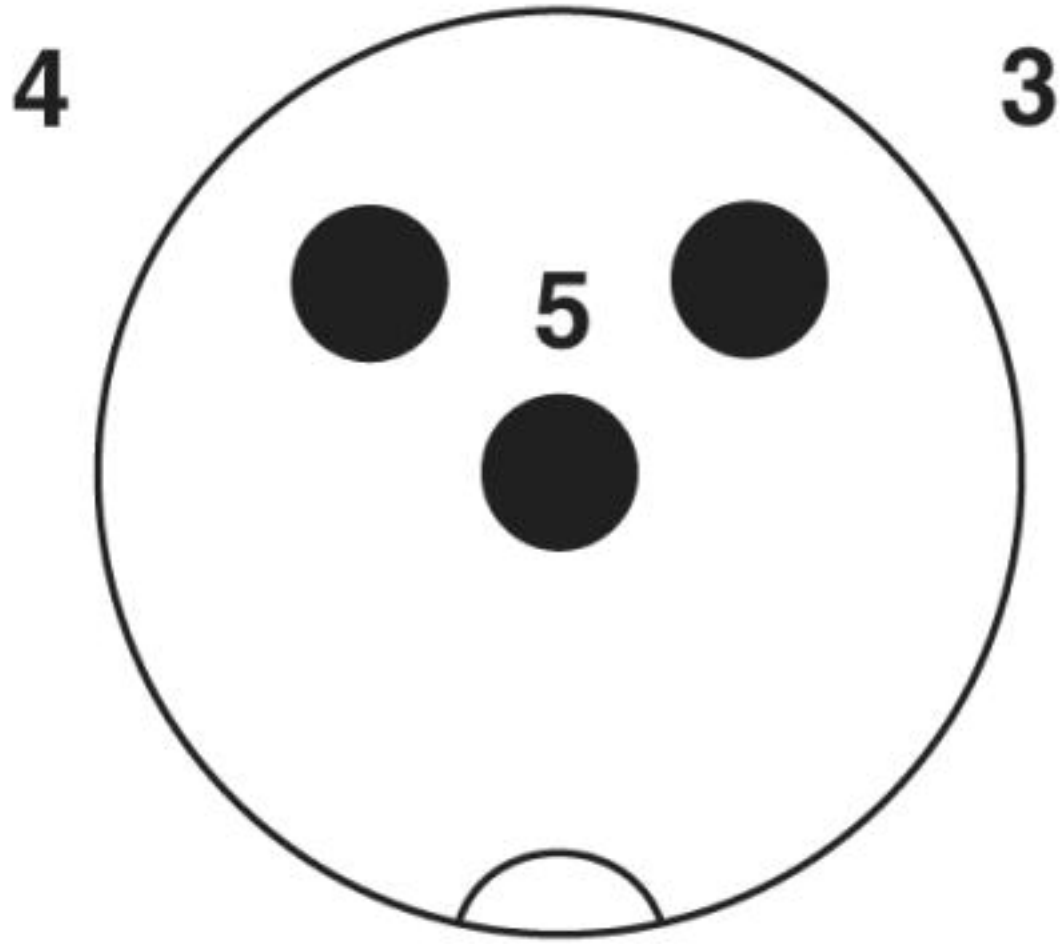

Polbild M12-Stecker, 3-polig, Ventilstecker

Sensor-/Aktor-Kabel - SAC-3P-MR/ 1,5-PUR/CI-1L-Z SCO - 1435658

Schemazeichnung

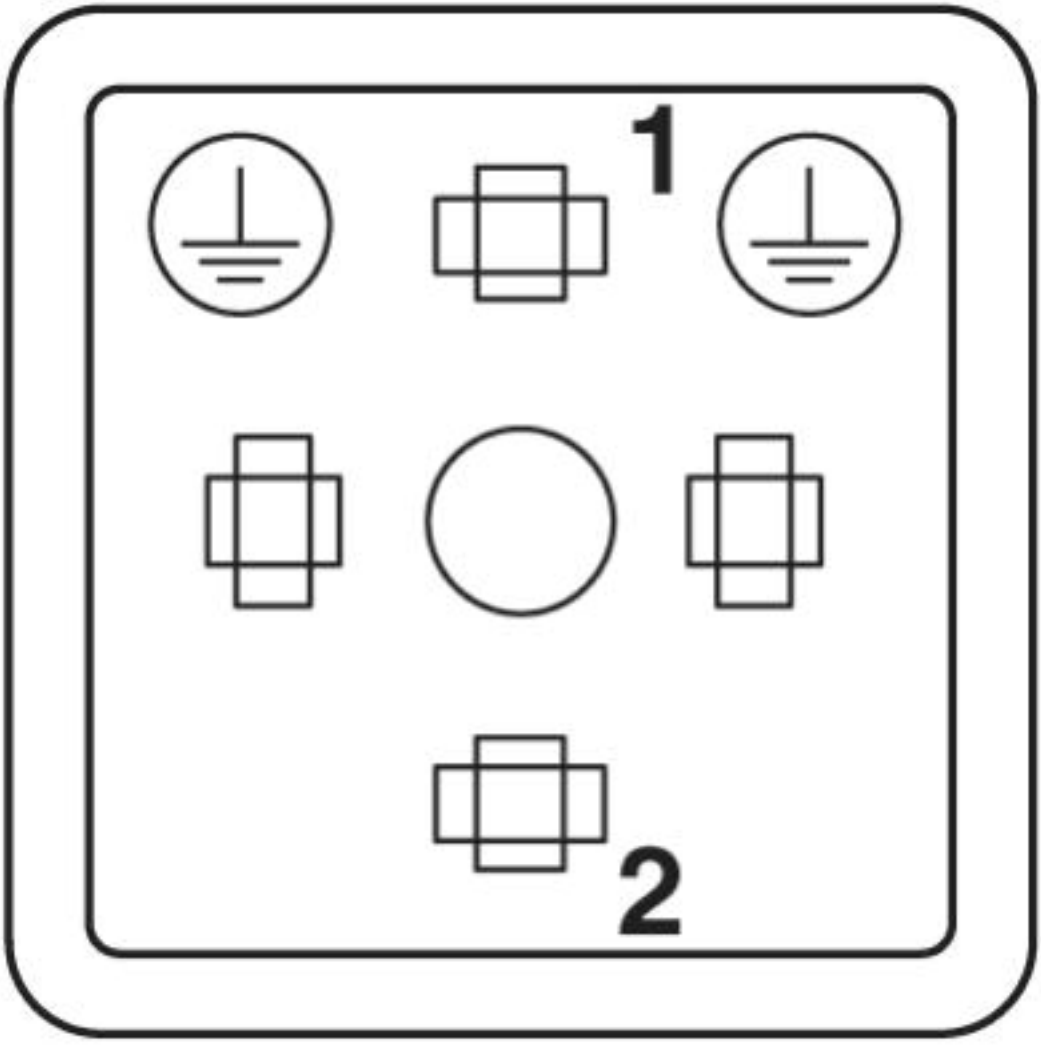

Polbild Ventilstecker, Bauform CI

Sensor-/Aktor-Kabel - SAC-3P-MR/ 1,5-PUR/CI-1L-Z SCO - 1435658

Kabelquerschnitt

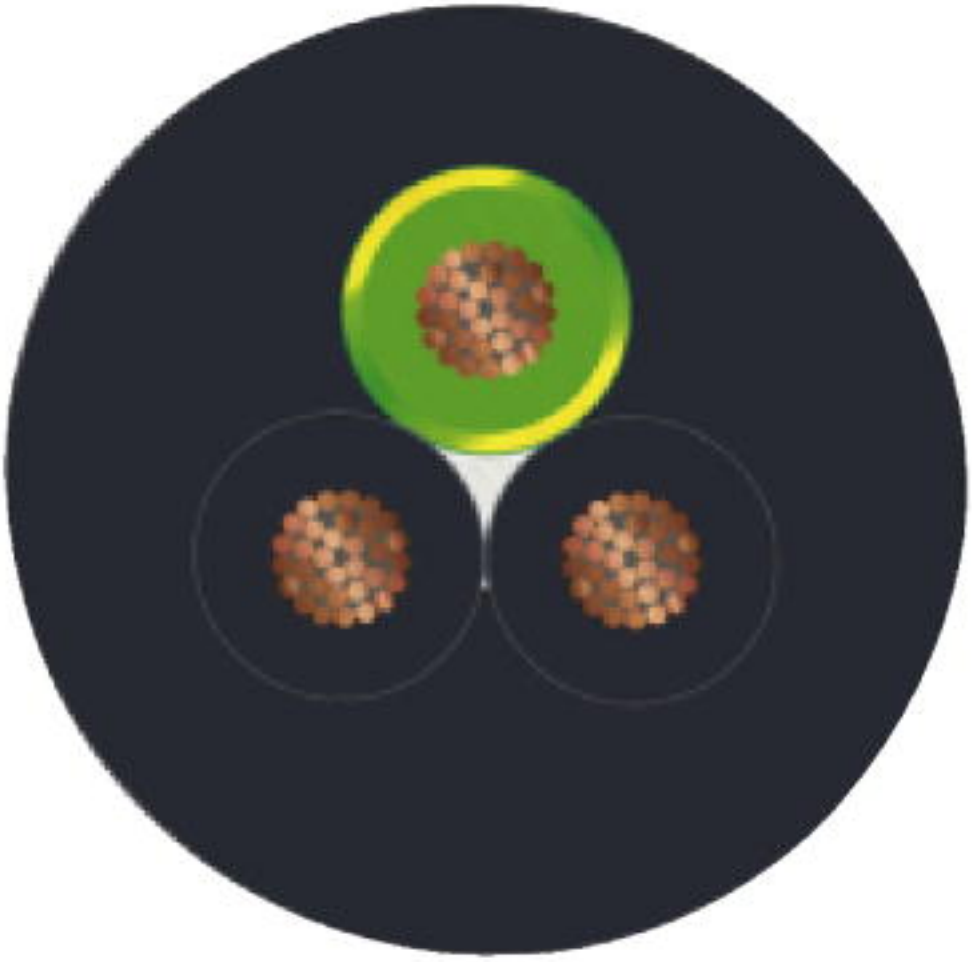

PUR halogenfrei schwarz [PUR]

© Phoenix Contact 2013 - alle Rechte vorbehalten
http://www.phoenixcontact.com