Bussystem-Einbausteckverbinder - SACC-DSI-FSD-4CON-PG9/0,5 SCO - 1551529

Bitte beachten Sie, dass die hier angegebenen Daten dem Online-Katalog entnommen sind. Die vollständigen Informationen und Daten entnehmen Sie bitte der Anwenderdokumentation. Es gelten die Allgemeinen Nutzungsbedingungen für Internet-Downloads. (http://download.phoenixcontact.de)



Bus-System-Einbaubuchse, PROFINET, 4-polig, M12-SPEEDCON, D-kodiert, Hinterwand-/ Schraubmontage mit Pg9-Gewinde, mit 0,5 m TPE-Litze, 4x 0,34 mm²

Kaufmännische Daten

Verpackungseinheit	1
GTIN	4046356153614

Technische Daten

Maße

Kabellänge	0,5 m

Umgebungsbedingungen

Umgebungstemperatur (Betrieb)	-25 °C ... 85 °C (Stecker/Buchse)
Schutzart	IP67

Allgemein

Hinweis	Dieses Produkt entspricht der Richtlinie PROFINET Cabling and Interconnection Technology Guideline for PROFINET, Version 2.00, Order No: 2.252, Kapitel 8.2 Connectors for Outside Environment (Balanced cabling)
Bemessungsstrom bei 40 °C	4 A
Bemessungsspannung	250 V
Polzahl	4
Durchgangswiderstand	≤ 3 mΩ
Isolationswiderstand	≥ 100 MΩ
Kodierung	D - Daten
Normen/Bestimmungen	M12-Steckverbinder IEC 61076-2-101
Statusanzeige	Nein
Überspannungskategorie	II
Verschmutzungsgrad	3
Anschlussart	Einzellitzen
Steckzyklen	≥ 100
Montageart	Hinterwandmontage Pg9 mit Flachmutter

Bussystem-Einbausteckverbinder - SACC-DSI-FSD-4CON-PG9/0,5 SCO - 1551529

Technische Daten

Material

Brennbarkeitsklasse nach UL 94	V0
Material Kontakt	CuZn
Material Kontaktoberfläche	Ni/Au
Material Kontaktträger	PA 66
Material Rändel	Zinkdruckguss, vernickelt
Material Dichtung	NBR

Leitung

Kabeltyp	TPE-Litze
Leiterquerschnitt	0,34 mm²
AWG Signalleitung	22
Leiteraufbau Signalleitung	7x 0,25 mm
Aderdurchmesser inkl. Isolierung	1,2 mm ±0,07 mm
Wandstärke Isolierung	0,21 mm
Aderfarben	gelb, orange, weiß, blau
Material Aderisolation	TPE
Material Leiter	verzinnte Cu-Litze
Isolationswiderstand	≥ 20 MΩ*km
Leiterwiderstand	≤ 57,6 mΩ/m
Übertragungseigenschaften (Kategorie)	CAT5 (IEC 11801:2002), CAT5e (TIA 568B:2001)
Nennspannung Leitung	300 V
Prüfspannung Leitung	2000 V AC
Umgebungstemperatur (Betrieb)	-25 °C ... 90 °C (Kabel, feste Verlegung)

Klassifikationen

eCl@ss

eCl@ss 4.0	27250313
eCl@ss 4.1	27250313
eCl@ss 5.0	27143423
eCl@ss 5.1	27143423
eCl@ss 6.0	27143423
eCl@ss 7.0	27449001
eCl@ss 8.0	27449001

ETIM

ETIM 3.0	EC002061
ETIM 4.0	EC002061
ETIM 5.0	EC002061

UNSPSC

UNSPSC 6.01	31261501

Bussystem-Einbausteckverbinder - SACC-DSI-FSD-4CON-PG9/0,5 SCO - 1551529

Klassifikationen

UNSPSC

UNSPSC 7.0901	31261501
UNSPSC 11	31261501
UNSPSC 12.01	31261501
UNSPSC 13.2	31261501

Approbationen

UL Recognized / GOST / GOST /

Approbationsdetails

UL Recognized

Nennspannung UN	250 V
Nennstrom IN	4 A
mm²/AWG/kcmil	26-20

GOST

Zeichnungen

Bussystem-Einbausteckverbinder - SACC-DSI-FSD-4CON-PG9/0,5 SCO - 1551529

Maßzeichnung

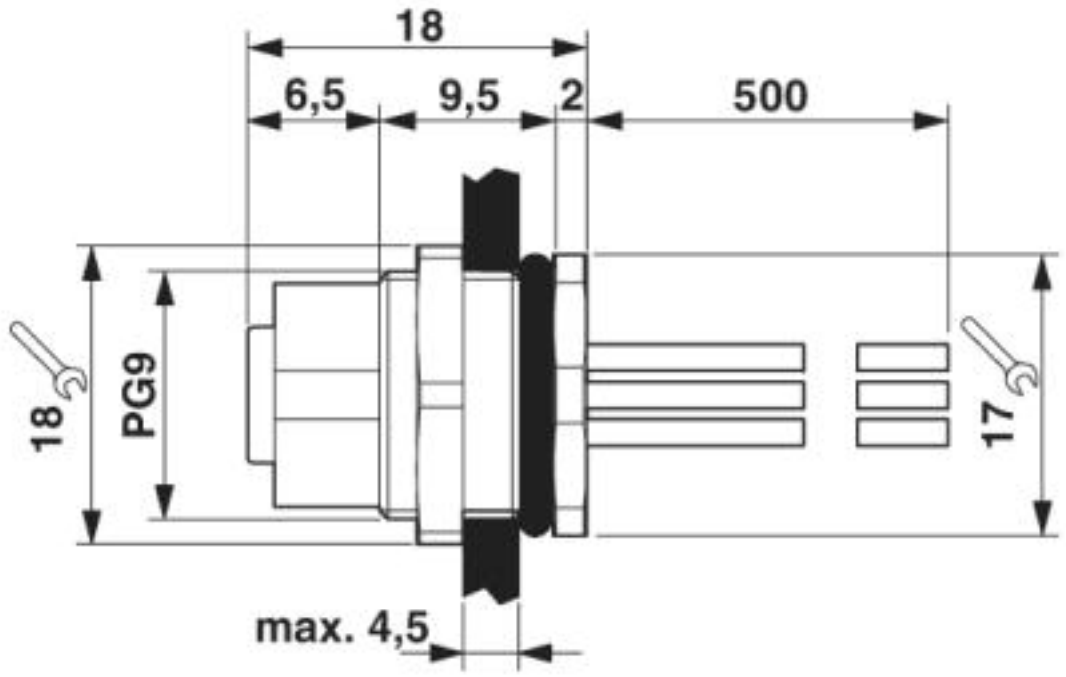

M12-Einbausteckverbinder

Bussystem-Einbausteckverbinder - SACC-DSI-FSD-4CON-PG9/0,5 SCO - 1551529

Maßzeichnung

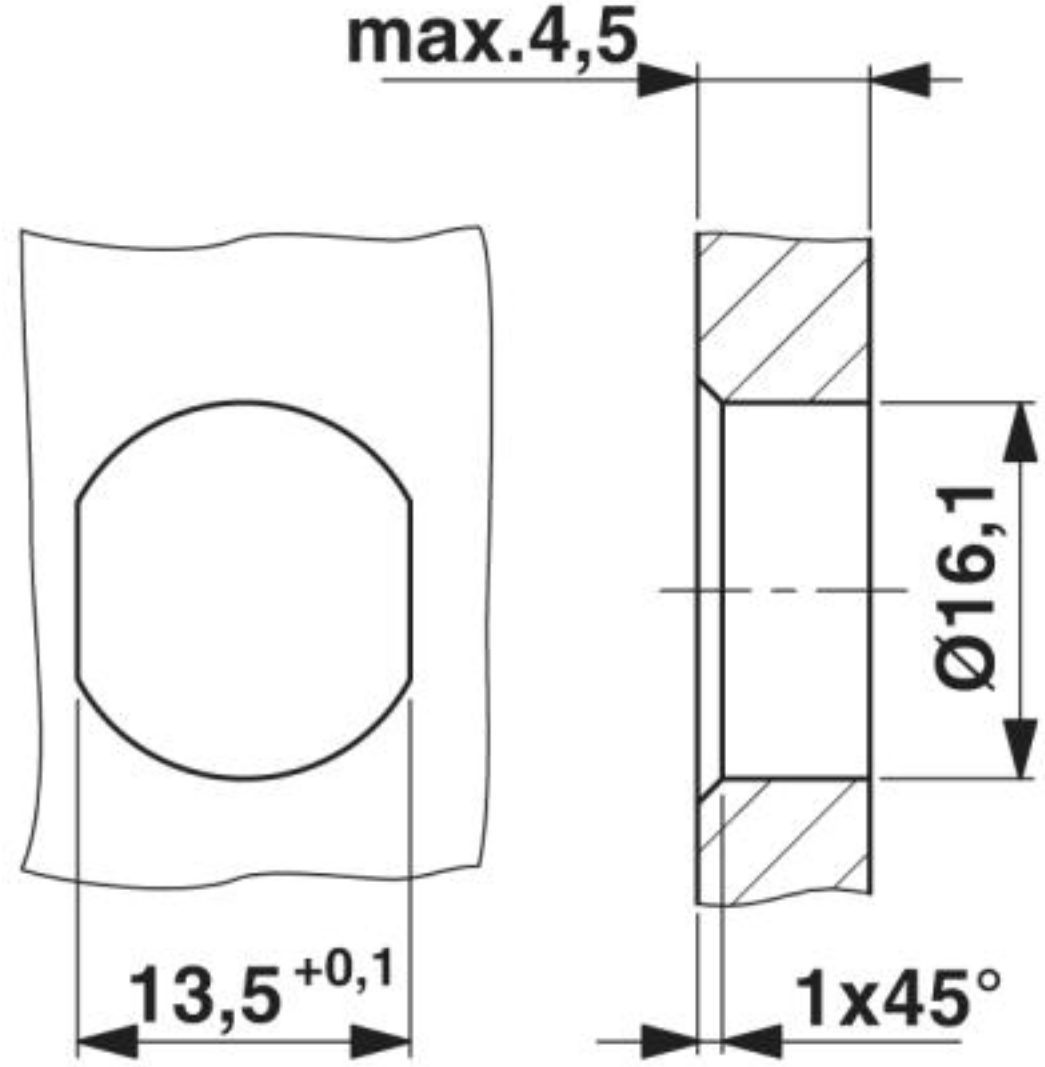

Gehäuseausschnitt für M16-Befestigungsgewinde, Montagewand mit Durchgangsbohrung (Alternativ mit Fläche als Verdrehschutz)

Bussystem-Einbausteckverbinder - SACC-DSI-FSD-4CON-PG9/0,5 SCO - 1551529

Schaltplan

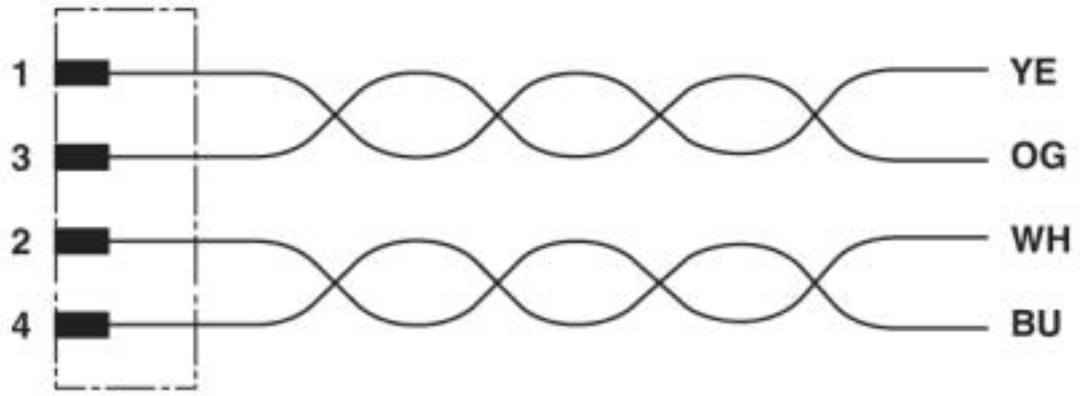

Kontaktbelegung der M12-Buchse

Bussystem-Einbausteckverbinder - SACC-DSI-FSD-4CON-PG9/0,5 SCO - 1551529

Schemazeichnung

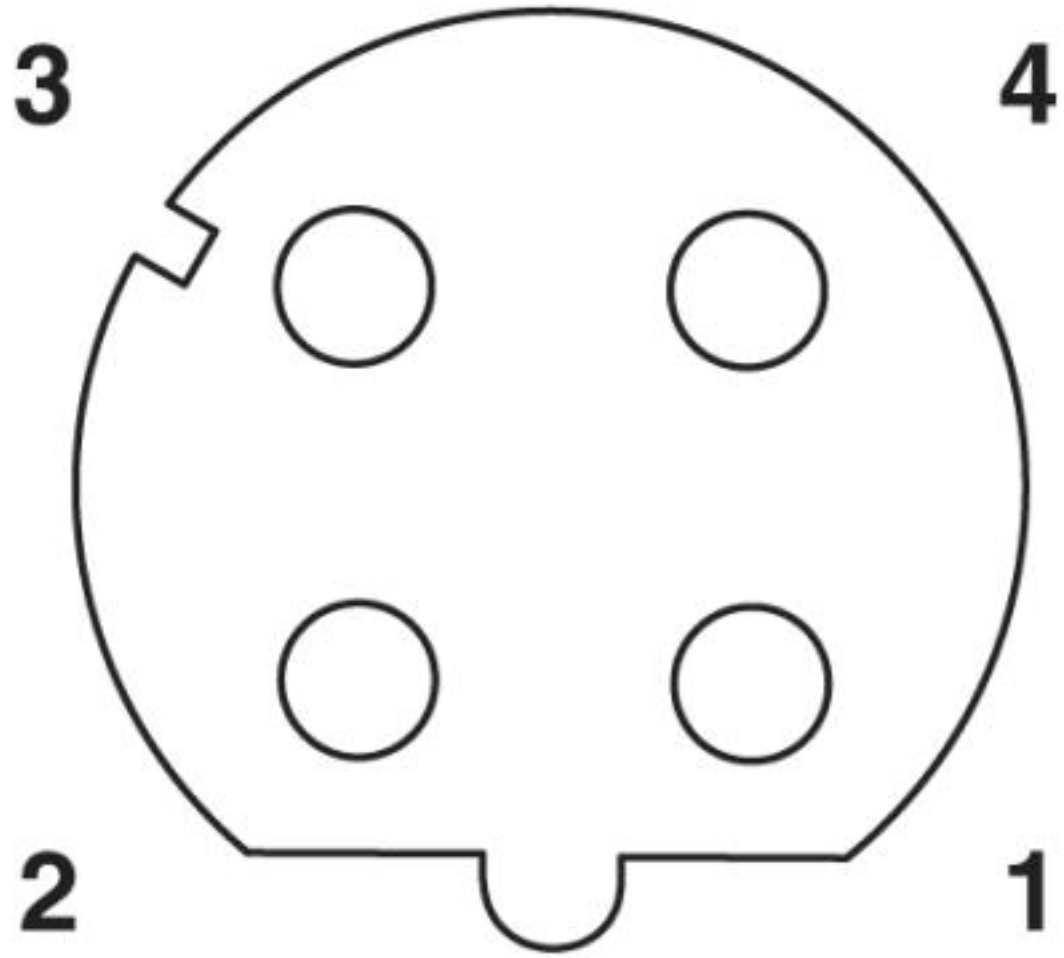

Polbild Buchse M12, 4-polig, D-kodiert, Ansicht Buchsenseite

© Phoenix Contact 2013 - alle Rechte vorbehalten
http://www.phoenixcontact.com