Einbausteckverbinder - SACC-DSI-M8FS-3CON-M10-L90 SH - 1456145

Bitte beachten Sie, dass die hier angegebenen Daten dem Online-Katalog entnommen sind. Die vollständigen Informationen und Daten entnehmen Sie bitte der Anwenderdokumentation. Es gelten die Allgemeinen Nutzungsbedingungen für Internet-Downloads. (http://download.phoenixcontact.de)



Sensor-/Aktor-Einbausteckverbinder, Buchse, 3-polig, M8, Hinterwand-/Schraubmontage mit M10-Befestigungsgewinde, mit gewinkelten Lötanschluss

Kaufmännische Daten

Verpackungseinheit	20
GTIN	4046356605748

Technische Daten

Umgebungsbedingungen

Umgebungstemperatur (Betrieb)	-25 °C ... 85 °C
Schutzart	IP67

Allgemein

Bemessungsstrom bei 40 °C	4 A
Bemessungsspannung	30 V
Polzahl	3
Durchgangswiderstand	≤ 3 mΩ
Isolationswiderstand	≥ 100 MΩ
Kodierung	A - Standard
Normen/Bestimmungen	M8-Steckverbinder IEC 61076-2-104
Statusanzeige	Nein
Überspannungskategorie	II
Verschmutzungsgrad	3
Anschlussart	Lötstifte
Montageart	Hinterwandmontage M8 x 1 mit Flachmutter

Material

Brennbarkeitsklasse nach UL 94	HB
Material Kontakt	Cu-Legierung
Material Kontaktoberfläche	Au
Material Kontaktträger	PA 66
Material Rändel	Zinkdruckguss, vernickelt
Material Dichtung	NBR

Einbausteckverbinder - SACC-DSI-M8FS-3CON-M10-L90 SH - 1456145

Technische Daten

Leitung

Klassifikationen

eCl@ss

eCl@ss 4.0	27140815
eCl@ss 4.1	27140815
eCl@ss 5.0	27143423
eCl@ss 5.1	27143423
eCl@ss 6.0	27143423
eCl@ss 7.0	27449001
eCl@ss 8.0	27449001

ETIM

ETIM 4.0	EC002061
ETIM 5.0	EC002061

UNSPSC

UNSPSC 6.01	31251501
UNSPSC 7.0901	31251501
UNSPSC 11	31251501
UNSPSC 12.01	31251501
UNSPSC 13.2	31251501

Approbationen

GOST /

Approbationsdetails

GOST

Zeichnungen

Einbausteckverbinder - SACC-DSI-M8FS-3CON-M10-L90 SH - 1456145

Bohrplan

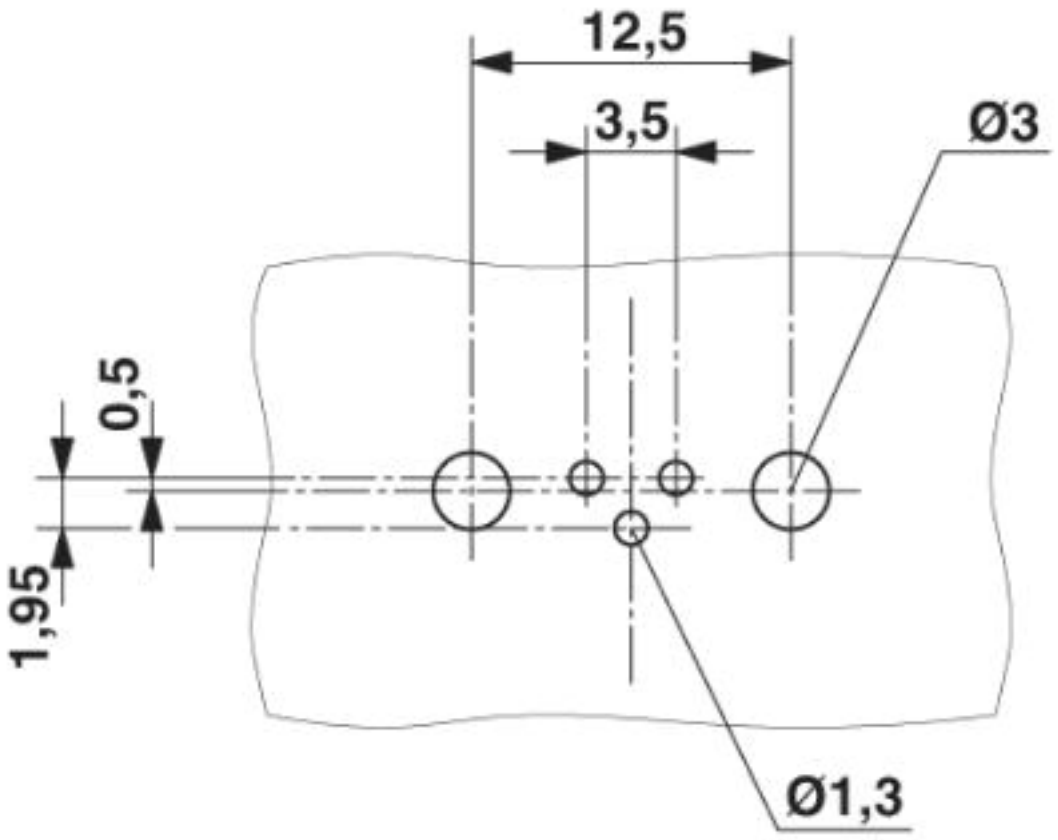

Bohrplan

Einbausteckverbinder - SACC-DSI-M8FS-3CON-M10-L90 SH - 1456145

Maßzeichnung

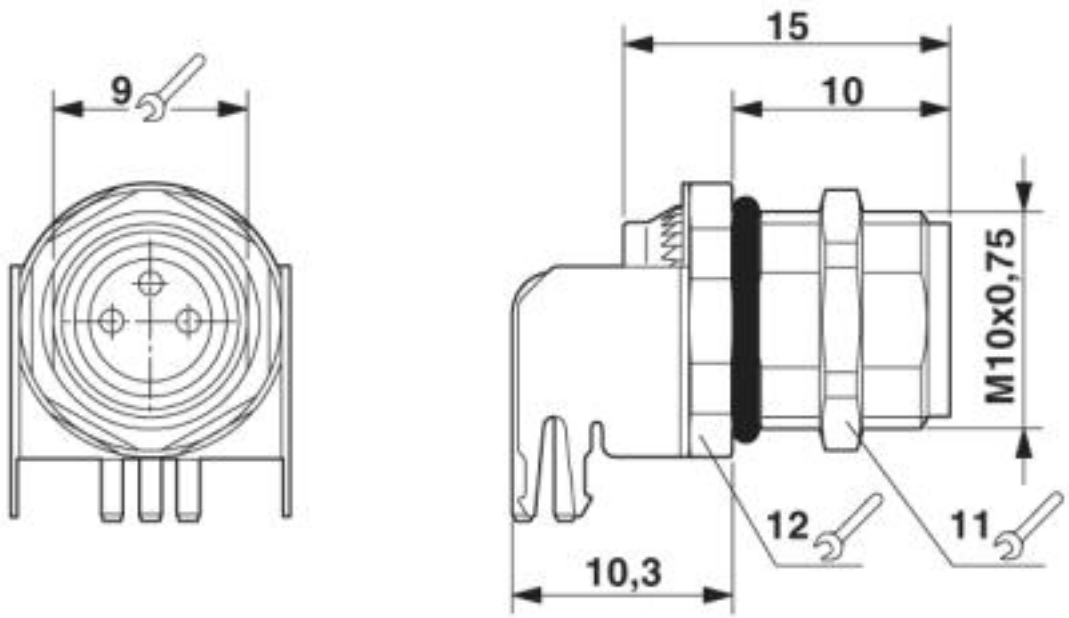

M8-Einbaubuchse

Einbausteckverbinder - SACC-DSI-M8FS-3CON-M10-L90 SH - 1456145

Maßzeichnung

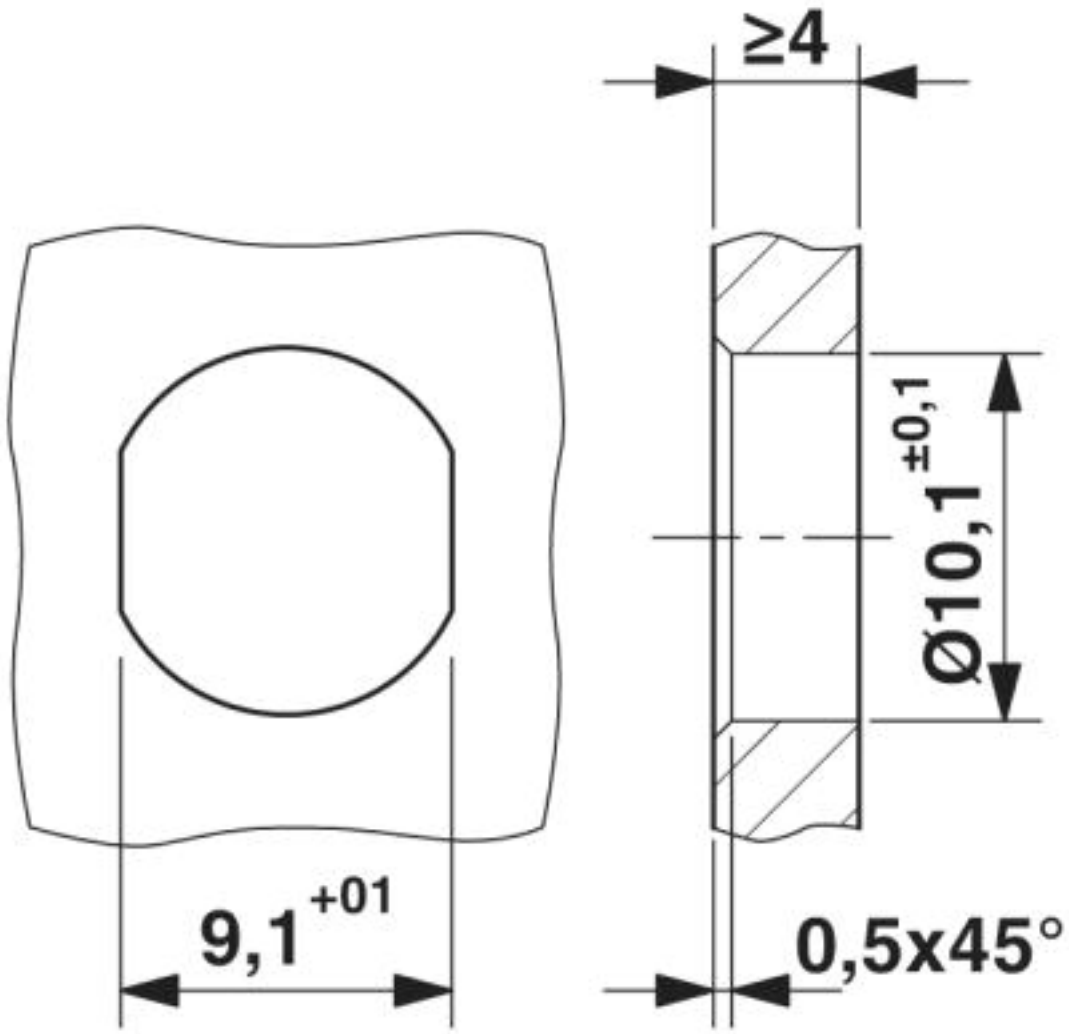

Montagewand mit Durchgangsbohrung

Einbausteckverbinder - SACC-DSI-M8FS-3CON-M10-L90 SH - 1456145

Schemazeichnung

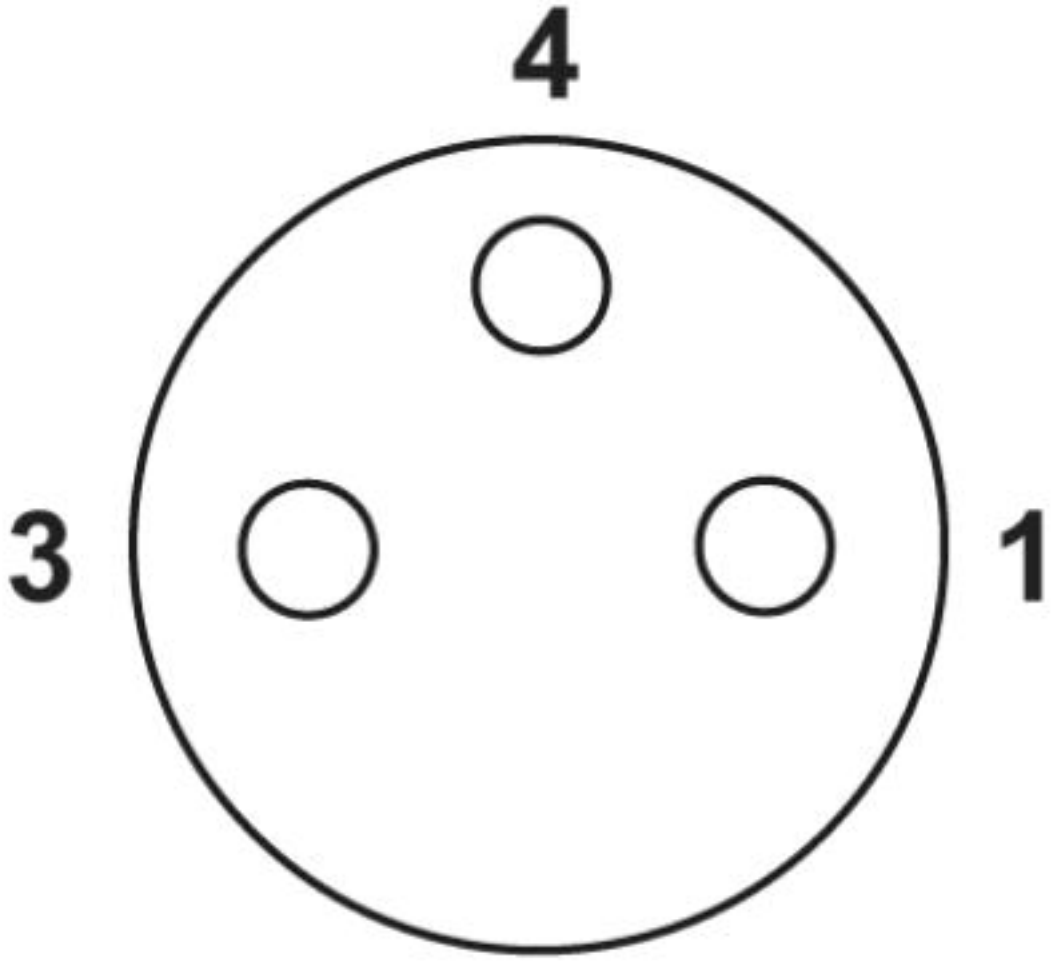

Polbild Buchse M8, 3-polig, Ansicht Buchsenseite

© Phoenix Contact 2013 - alle Rechte vorbehalten
http://www.phoenixcontact.com