# Bussystem-T-Verteiler - SAC-4P-M12T/2XM12 CCL - 1559783

Bitte beachten Sie, dass die hier angegebenen Daten dem Online-Katalog entnommen sind. Die vollständigen Informationen und Daten entnehmen Sie bitte der Anwenderdokumentation. Es gelten die Allgemeinen Nutzungsbedingungen für Internet-Downloads. (http://download.phoenixcontact.de)



Bus-System-T-Stecker, 4-polig, CC-Link, M12-Buchse auf M12-Buchse und M12-Stecker

CC-Link

## Kaufmännische Daten

| | |
|---|---|
| **Verpackungseinheit** | 5 |
| **GTIN** | 4046356322164 |

## Technische Daten

### Umgebungsbedingungen

| | |
|---|---|
| **Umgebungstemperatur (Betrieb)** | -25 °C ... 90 °C |
| **Schutzart** | IP65 |
| **Schutzart** | IP67 |
| **Schutzart** | IP68 |

### Allgemein

| | |
|---|---|
| **Bemessungsstrom bei 40 °C** | 4 A |
| **Bemessungsspannung** | 60 V |
| **Polzahl** | 4 |
| **Durchgangswiderstand** | ≤ 5 mΩ |
| **Isolationswiderstand** | ≥ 100 MΩ |
| **Statusanzeige** | Nein |
| **Überspannungskategorie** | II |
| **Verschmutzungsgrad** | 3 |
| **Steckzyklen** | ≥ 100 |

### Material

| | |
|---|---|
| **Brennbarkeitsklasse nach UL 94** | HB |
| **Material Kontakt** | CuZn |
| **Material Kontaktoberfläche** | Ni/Au |
| **Material Kontaktträger** | TPU GF |
| **Material Griffkörper** | TPU, schwer entflammbar, selbstverlöschend |
| **Material Rändel** | Zinkdruckguss, vernickelt |
| **Material Dichtung** | NBR |

# Bussystem-T-Verteiler - SAC-4P-M12T/2XM12 CCL - 1559783

## Klassifikationen

### eCl@ss

| | |
|---|---|
| **eCl@ss 4.0** | 27060306 |
| **eCl@ss 4.1** | 27060306 |
| **eCl@ss 5.0** | 27061801 |
| **eCl@ss 5.1** | 27061801 |
| **eCl@ss 6.0** | 27061801 |
| **eCl@ss 7.0** | 27061801 |
| **eCl@ss 8.0** | 27061801 |

### ETIM

| | |
|---|---|
| **ETIM 3.0** | EC002062 |
| **ETIM 4.0** | EC002062 |
| **ETIM 5.0** | EC000830 |

### UNSPSC

| | |
|---|---|
| **UNSPSC 6.01** | 31251501 |
| **UNSPSC 7.0901** | 31251501 |
| **UNSPSC 11** | 31251501 |
| **UNSPSC 12.01** | 31251501 |
| **UNSPSC 13.2** | 31251501 |

## Approbationen

GOST /

### Approbationsdetails

**GOST**

## Zeichnungen

# Bussystem-T-Verteiler - SAC-4P-M12T/2XM12 CCL - 1559783

Maßzeichnung

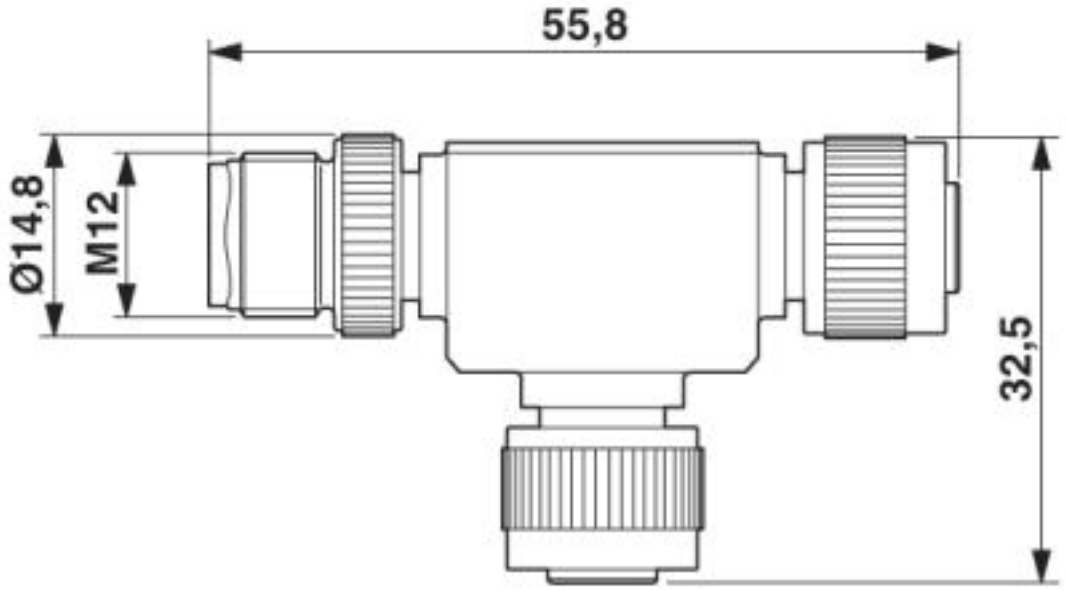


M12 T-Verteiler

Schaltplan

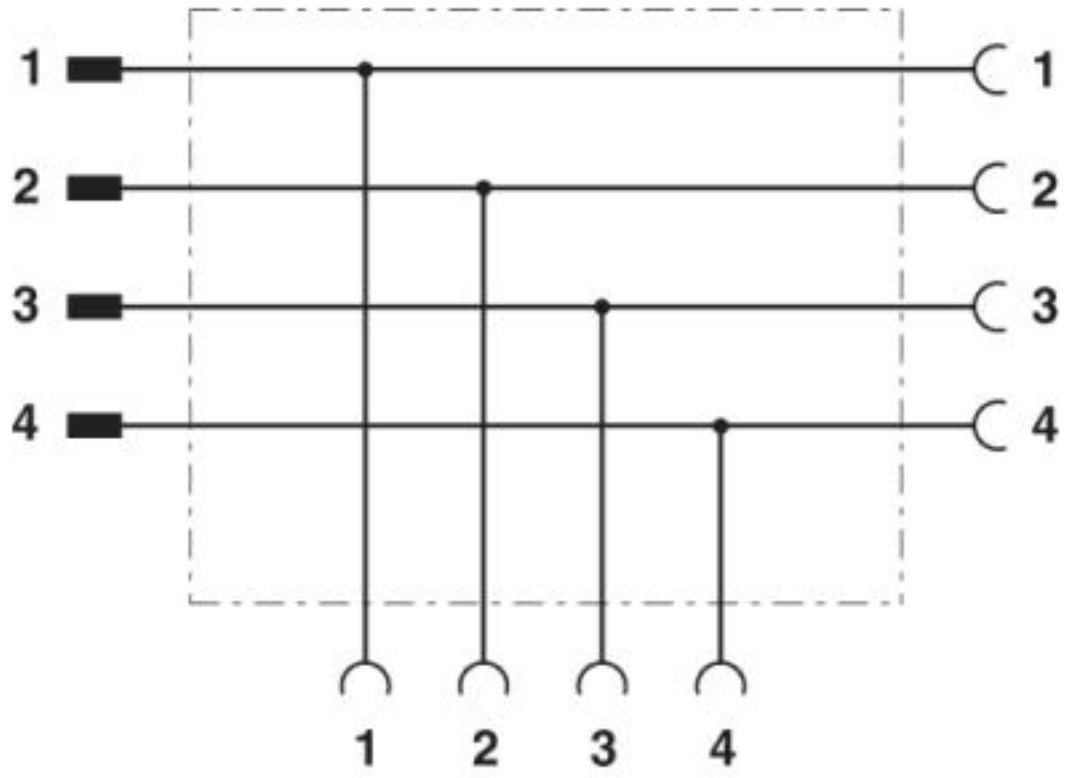


Kontaktbelegung des M12-T-Verteilers

# Bussystem-T-Verteiler - SAC-4P-M12T/2XM12 CCL - 1559783

Schemazeichnung

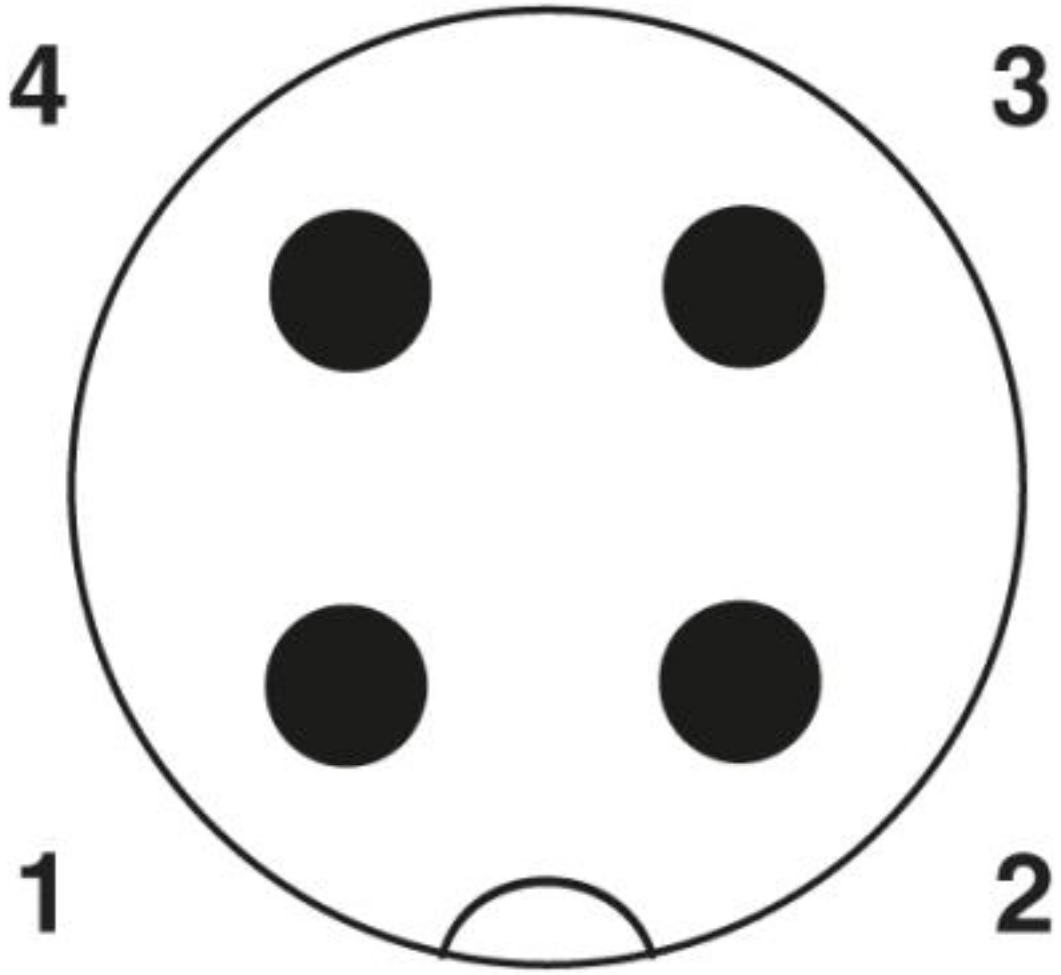


Polbild M12-Stecker, 4-polig, A-kodiert, Ansicht Stiftseite

# Bussystem-T-Verteiler - SAC-4P-M12T/2XM12 CCL - 1559783

Schemazeichnung

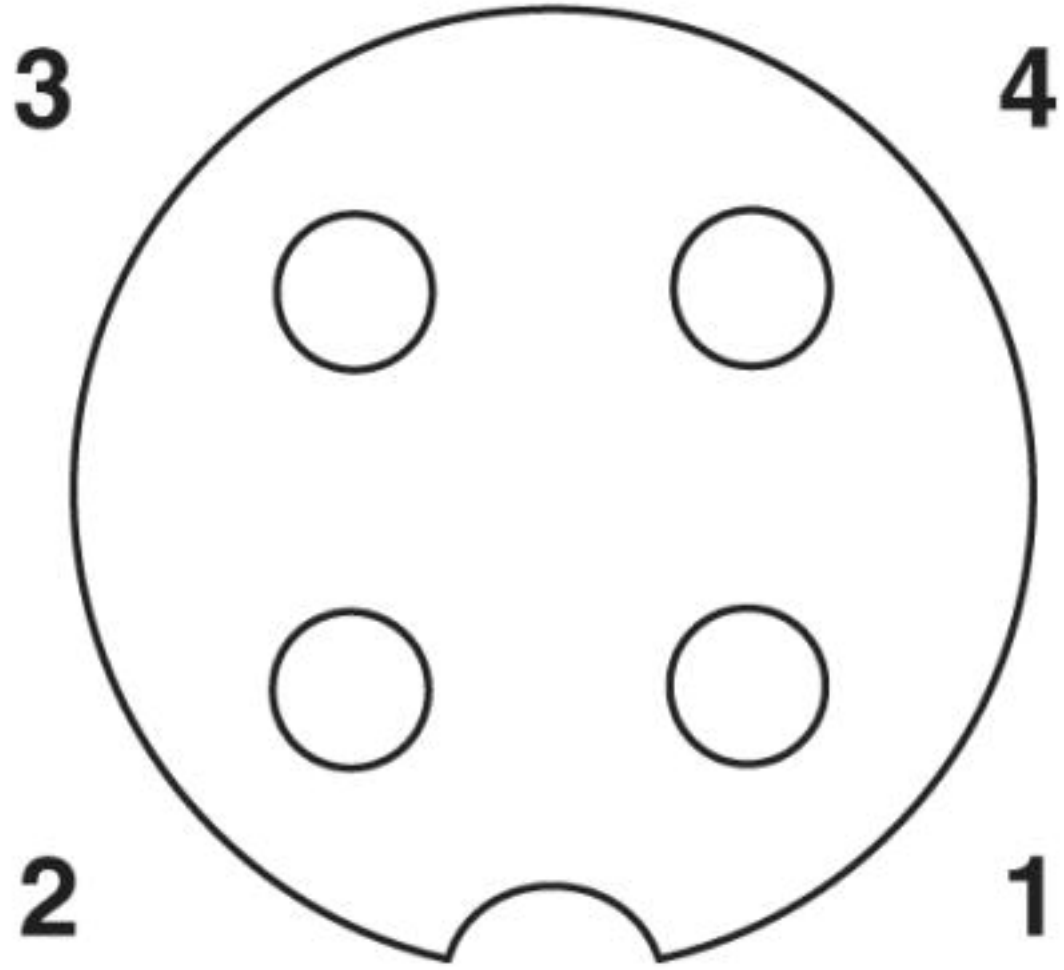


Polbild Buchse M12, 4-polig, A-kodiert, Ansicht Buchsenseite

# Bussystem-T-Verteiler - SAC-4P-M12T/2XM12 CCL - 1559783

Schemazeichnung

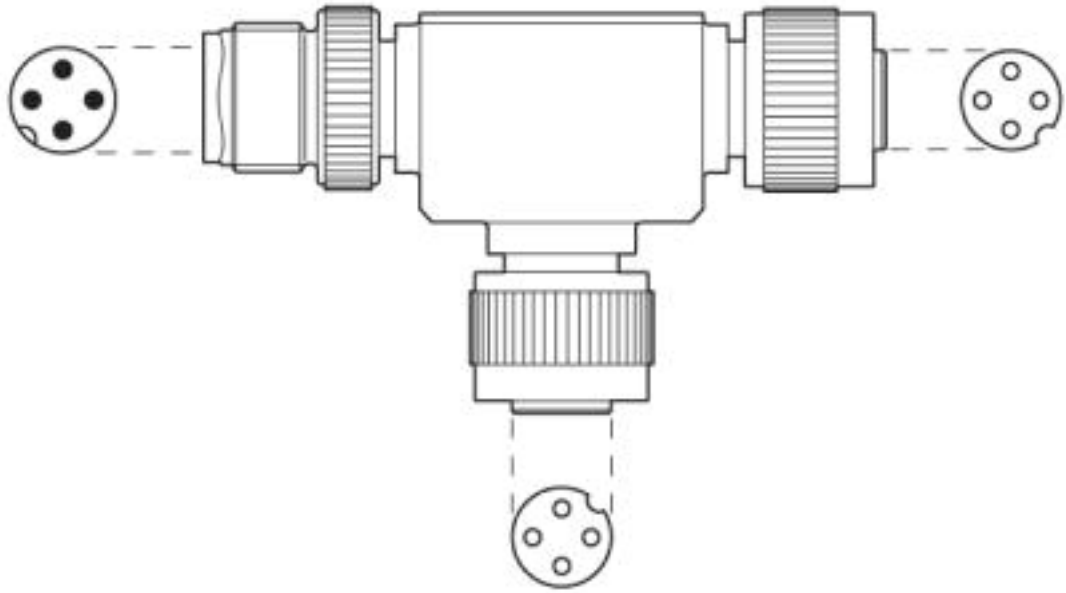

Ausrichtung der Polbilder

© Phoenix Contact 2013 - alle Rechte vorbehalten
http://www.phoenixcontact.com