Kontakteinsatz - HC-DD72-I-CT-F - 1584091

Bitte beachten Sie, dass die hier angegebenen Daten dem Online-Katalog entnommen sind. Die vollständigen Informationen und Daten entnehmen Sie bitte der Anwenderdokumentation. Es gelten die Allgemeinen Nutzungsbedingungen für Internet-Downloads. (http://download.phoenixcontact.de)



HEAVYCON Buchseneinsatz, Serie DD72, 72-polig, Crimpanschluss. PE-Anschluss mittels Zughülsentechnik.

Kaufmännische Daten

Verpackungseinheit	10
GTIN	4046356133401

Technische Daten

Allgemein

Hinweis	Für HEAVYCON-ADVANCE und HEAVYCON-Gehäuse der Bauform B16, Crimpkontakte CK1,6-ED (Crimpkontakte nicht im Lieferumfang). Steckverbindungen dürfen nur last-/ spannungslos betätigt werden.
Anschlusstechnik	Crimpanschluss
Verschmutzungsgrad	3
Überspannungskategorie	III
Bau- und Prüfvorschriften	DIN VDE 0627/86
Bau- und Prüfvorschriften	DIN VDE 0110/02.79
Bau- und Prüfvorschriften	DIN VDE 0110-1/04.97
Bau- und Prüfvorschriften	IEC 60664-1, DIN IEC 60512
Bau- und Prüfvorschriften	IEC 60352
Polzahl	72+PE
Steckzyklen	≥ 500
Bauform	B16
Anschluss gemäß Norm	IEC / EN
Anschlussquerschnitt	0,14 mm² ... 2,5 mm²
Anschlussquerschnitt AWG	26 ... 14
Abisolierlänge der Einzelader	8 mm
Abisolierlänge der Einzelader	6 mm (2,5 mm²)
Montagehinweis	-Bei der hohen Aderzahl werden Gehäusehöhen mit h>=72 mm empfohlen.-Es wird die Verwendung der Kodierstifte HC-CST (1676857) und Kodierbuchsen HC-CBU (1676860) vorgeschrieben.
Montagehinweis	Steckverbinder dürfen nur last-/spannungslos gesteckt werden.

Umgebungsbedingungen

Kontakteinsatz - HC-DD72-I-CT-F - 1584091

Technische Daten

Umgebungsbedingungen

Umgebungstemperatur (Betrieb)	-40 °C ... 125 °C (einschließlich Kontakterwärmung)

Materialangaben

Brennbarkeitsklasse nach UL 94	V0
Material Kontakt	Kupferlegierung
Material Kontaktoberfläche	Ag (alternativ Au)
Material Kontaktträger	PA

Elektrische Kennwerte

Bemessungsspannung (III/3)	250 V
Bemessungsstoßspannung	4 kV
Bemessungsstrom	10 A

Klassifikationen

eCl@ss

eCl@ss 4.0	272607xx
eCl@ss 4.1	27260701
eCl@ss 5.0	27143424
eCl@ss 5.1	27143424
eCl@ss 6.0	27143424
eCl@ss 7.0	27440209
eCl@ss 8.0	27440209

ETIM

ETIM 3.0	EC000438
ETIM 4.0	EC000437
ETIM 5.0	EC000437

UNSPSC

UNSPSC 6.01	30211923
UNSPSC 7.0901	39121522
UNSPSC 11	39121522
UNSPSC 12.01	39121522
UNSPSC 13.2	39121522

Approbationen

CSA / UL Recognized / cUL Recognized / cULus Recognized /

Approbationsdetails

Kontakteinsatz - HC-DD72-I-CT-F - 1584091

Approbationen

CSA

Nennspannung UN	250 V
Nennstrom IN	7 A
mm²/AWG/kcmil	26-14

UL Recognized

Nennspannung UN	250 V
Nennstrom IN	10 A
mm²/AWG/kcmil	14

cUL Recognized

Nennspannung UN	250 V
Nennstrom IN	7 A
mm²/AWG/kcmil	14

cULus Recognized

Zubehör

Montagematerial

HC-B-PES - 1604997



Kontakteinsatz - HC-DD72-I-CT-F - 1584091

Zubehör

HC-B-3PE - 1644326



HC-B-ZG - 1685327



HC-B-ZS - 1685330



Kodierelement

CP-HC - 1686478



HC-CBU - 1676860



Kontakteinsatz - HC-DD72-I-CT-F - 1584091

Zubehör

HC-CB - 1772722



HC-CST - 1676857



Montagewerkzeug

VC-EW 1,6 - 1884869



Steckermontagerahmen

HC-SMR-B16 - 1687972



Steckermontageplatte

HC-SMP 125-B16-AMQ - 1660973



Kontakteinsatz - HC-DD72-I-CT-F - 1584091

Zubehör

Adapterplatte

HC-B 24-ADP-B 16-GY - 1660449



Andockrahmen

HC-B 16-ANDOCK - 1586138



Crimpwerkzeug

CRIMPFOX-1,6/2,5-ED-4,0 - 1687419



Lichtwellenleiterkontakt

CK1,6-ED-BU-POF - 1885004



Crimpkontakt

Kontakteinsatz - HC-DD72-I-CT-F - 1584091

Zubehör

CK1,6-ED-0,37BU AG - 1663394



CK1,6-ED-0,50BU AG - 1663404



CK1,6-ED-0,75BU AG - 1663417



CK1,6-ED-1,00BU AG - 1663420



CK1,6-ED-1,50BU AG - 1663433



CK1,6-ED-2,50BU AG - 1663446



Kontakteinsatz - HC-DD72-I-CT-F - 1584091

Zubehör

CK1,6-ED-0,37BU AU - 1674969



CK1,6-ED-0,50BU AU - 1674480



CK1,6-ED-0,75BU AU - 1672440



CK1,6-ED-1,00BU AU - 1674943



CK1,6-ED-1,50BU AU - 1674930



Kontakteinsatz - HC-DD72-I-CT-F - 1584091

Zubehör

CK1,6-ED-2,50BU AU - 1674985



Zeichnungen

Diagramm

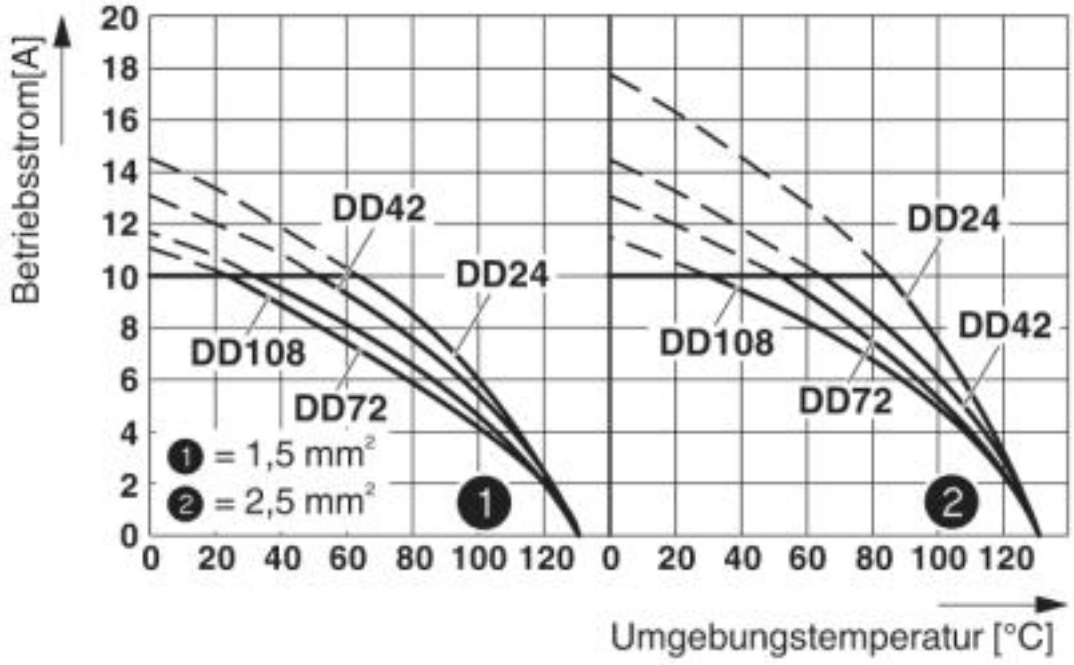

Derating-Diagramm

Kontakteinsatz - HC-DD72-I-CT-F - 1584091

Maßzeichnung

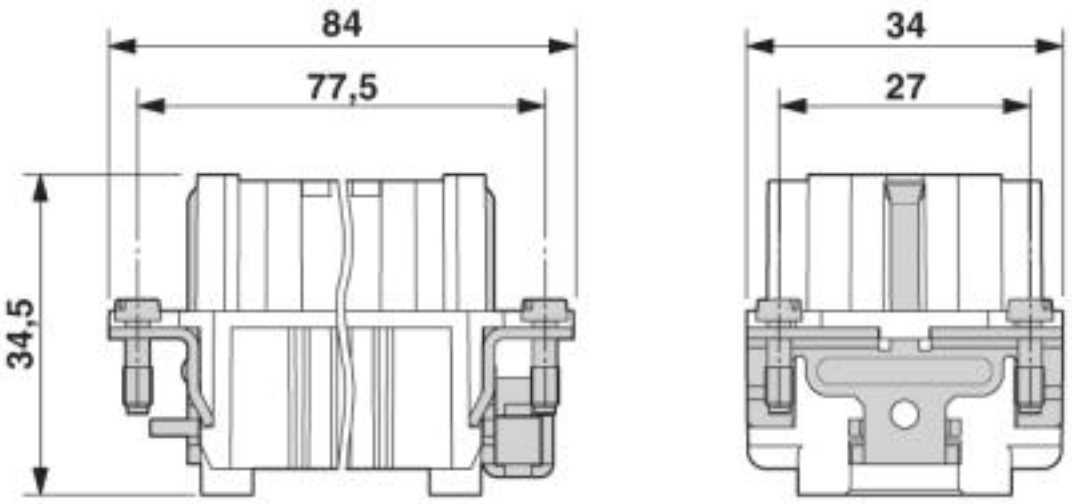

Buchseneinsatz

Maßzeichnung

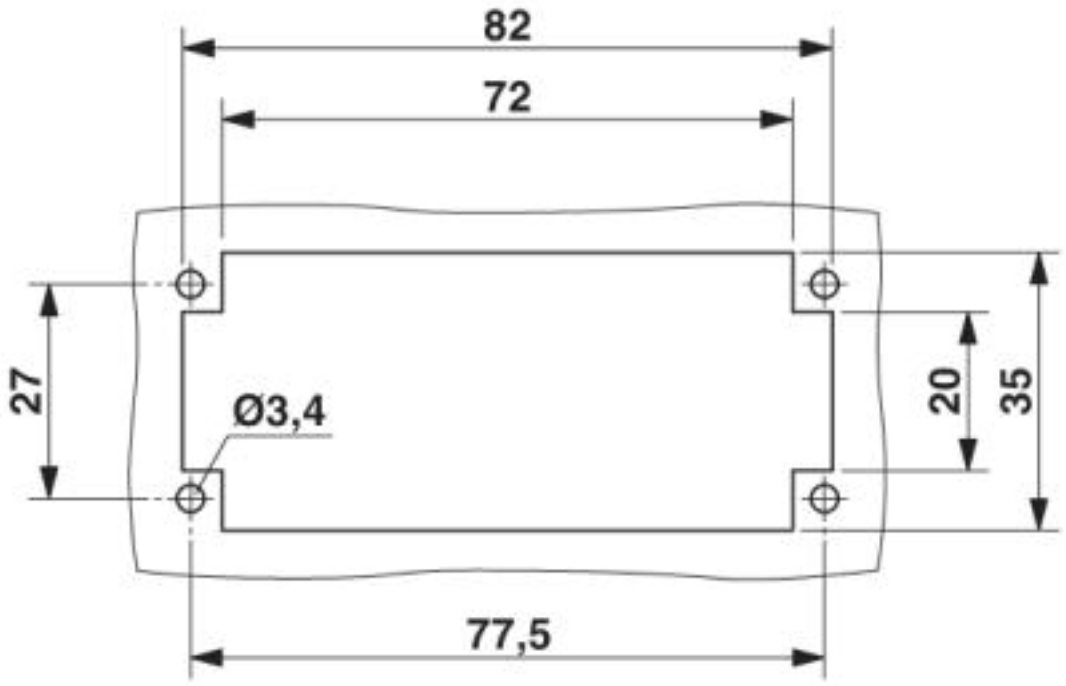

Montageausschnitt

Kontakteinsatz - HC-DD72-I-CT-F - 1584091

Schemazeichnung

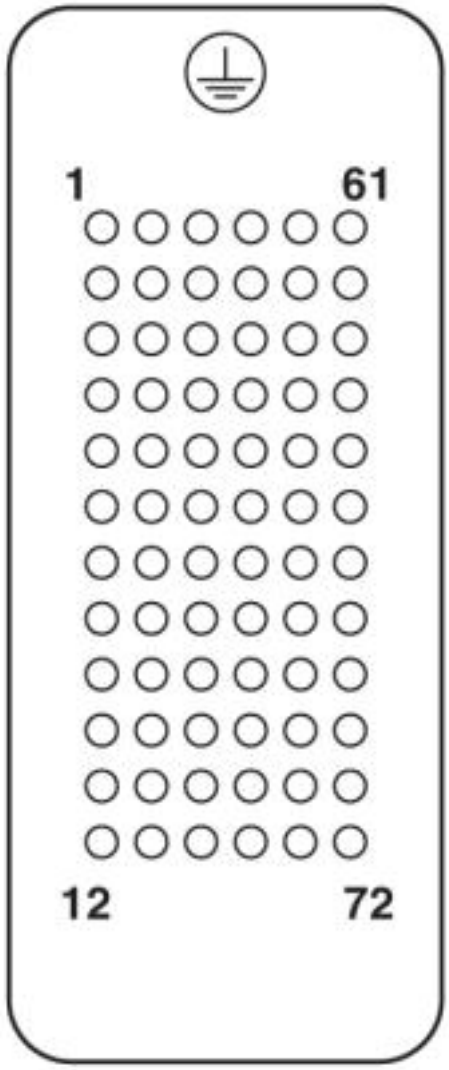

Polbild Anschlussseite

© Phoenix Contact 2013 - alle Rechte vorbehalten
http://www.phoenixcontact.com